EDA135

高精度・高負荷サーボ電動シリンダ、ストロークカスタム対応 EDA135 EDA135

製品

機械または生産ラインでの案内直線動作向けサーボ電動シリンダ。

技術仕様

リミットスイッチ	マグネットスイッチ 近接スイッチ
最大許容速度	**<=250 mm/s**
最大許容推力	**<=100kN**
ピストンロッド回転角	**+/-0.3 deg**
伸縮長さ	**<=2000mm**
内径	**phi120mm**

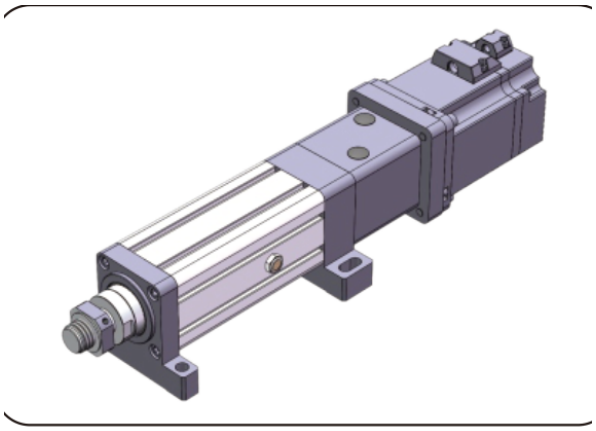

製品イラスト

選定

推力・ストローク・速度は一つのデューティとして選んでください。カタログ最大値は他の最大値の同時適用を意味しません。発注前にねじリード、モータ取付、減速、負荷接続を確認してください。

基本パラメータ

（注：推力・ストローク・速度は実使用に合わせて組み合わせてください。三者の上限値は同時に使えません。）

外径	内径	最大許容推力	伸縮長さ	許容最高速度 ピストンロッド回転角	ピストンロッド回転角	リミットスイッチ
134x134 mm	phi120mm	<=100KN	<=2000mm	<=250 mm/s	+/-0.3 deg	マグネットスイッチ 近接スイッチ

ドライブとモータのオプション

ボールねじリード	同期プーリー速度比（入力：出力）	同期プーリー速度比（入力：出力）	同期プーリー速度比（入力：出力）	直接取付できるモータ仕様	直接取付できるモータ仕様	組み合わせ可能な減速機	組み合わせ可能な減速機
10mm	1:1	1.5:1	2:1	130 フレームサーボ	180 フレームサーボ	115A	80A 100A , , 130A, 180A
20mm	1:1	1.5:1	2:1	130 フレームサーボ	180 フレームサーボ	142A	130A, 180A

ボールねじのパラメータ

（注：ボールねじのパラメータはストローク〈= 300mm に適用します。300mm を超えるストロークは技術担当へご相談ください。）

ボールねじ型式	種類	直径	ボールねじリード	Ca (KN)	Coa (KN)	ボールねじ剛性	ボール径	ねじ軸	細長比	位置決め精度 | 精度等級	位置決め精度 | 精度等級
JFZ5010-8	ボールねじ	50 mm	10mm	104.1 KN	251.2 KN	/	7.144mm	40K12	1:50	C5/+/-0.01	C7/+/-0.02
SFS5020-3.8	ボールねじ	50 mm	20mm	13.7 KN	130.7 KN	66Kgf/um	6.35mm	40K12	1:50	C5/+/-0.01	C7/+/-0.02

EDA135

電動シリンダー

ベアリングのパラメータ

軸受型式	Cr (KN)	Cor (KN)
深溝玉軸受 6211x2	43.4 KN	29.2 KN

ベアリングのパラメータ （続き）

軸受型式	Cr (KN)	Cor (KN)
平面スラスト軸受 51311	119 KN	246 KN

タイミングプーリーとベルト

同期プーリ速度比	駆動歯車仕様	被動歯車仕様	駆動歯車の歯数	従動輪の歯数	タイミングプーリ中心距離	同期ベルト周長	同期ベルト幅
1:1	14M50T72	14M50T62	28	28	196mm	784	50mm
1.5:1	14M50T72	14M50T62	24	36	196mm	812	50mm
2:1	14M50T72	14M50T62	18	36	196mm	784	50mm

寸法対応表 (mm)

負荷接続方式	phiA	phiB	phiC	C	D	E	F	H	G	M
おねじ	phi110	phi90	-	70	120	10	14	-	-	M50x2
めねじ	phi110	phi90	-	45	50	10	-	-	-	M30x1.5
I 型コネクタ	phi110	phi90	phi40	-	245	10	40	85	-	-
ロッドエンド軸受	phi110	phi90	phi50	-	165	10	60	-	-	-
Y 継手	phi110	phi90	phi40	-	245	10	40.3	86	85	-

emmy@htrobot.com www.htrobot.com