TKK86 치수

치수 및 설치 뷰. 단위는 각 뷰에 인쇄된 라벨입니다.

이 도면들은 스트로크를 선정하지 않습니다. 주문하는 구성에 대해 장착을 확인하십시오.

도면: 4 뷰. 커버 없음, 커버 포함, 모터 어댑터 뷰 1, 모터 어댑터 뷰 2

TKK86 · 도면 · 커버 없음

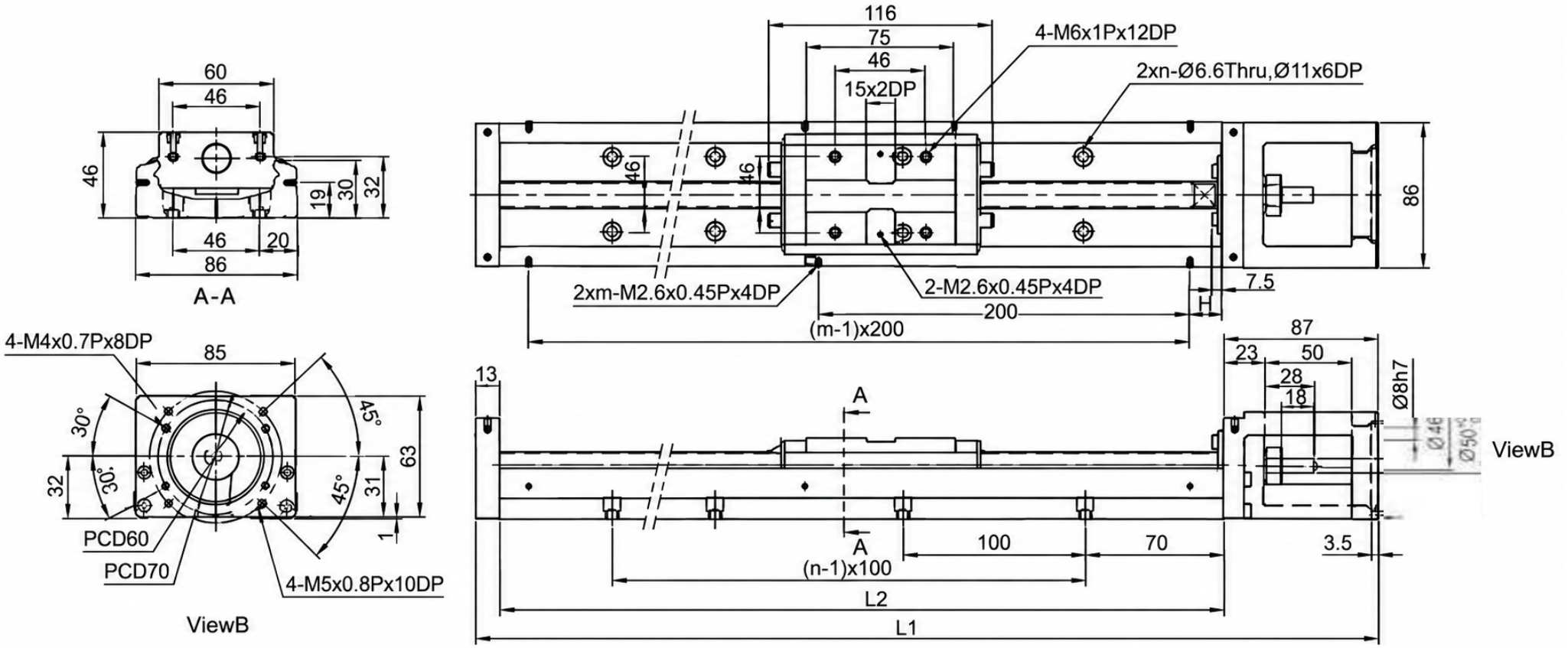

TKK86 · 도면 · 커버 포함

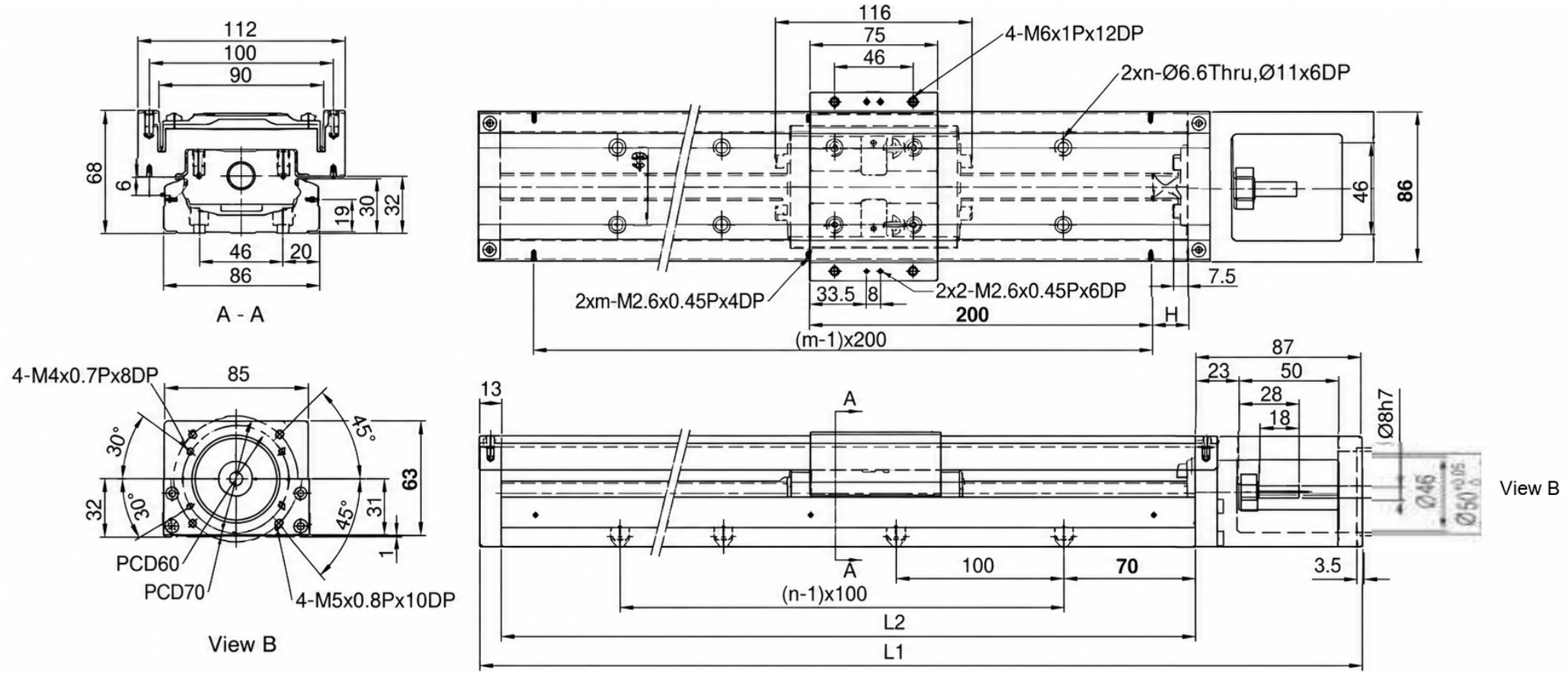

TKK86 · 도면 · 모터 어댑터 뷰 1

Motor Adaptor Flange F0

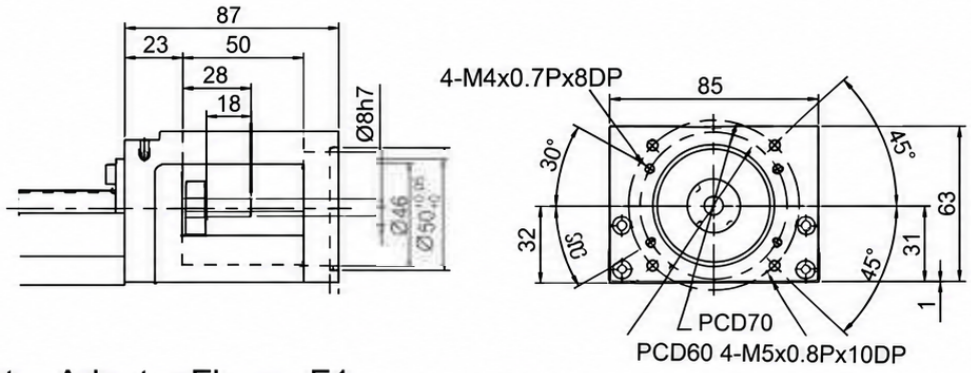

Motor Adaptor Flange F1

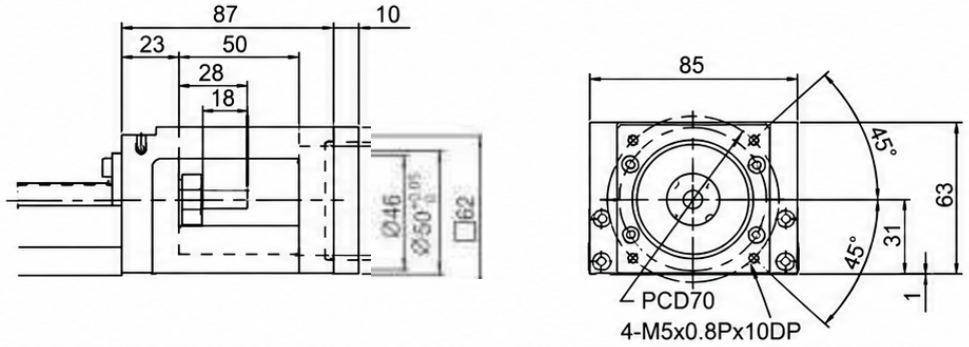

Motor Adaptor Flange F4

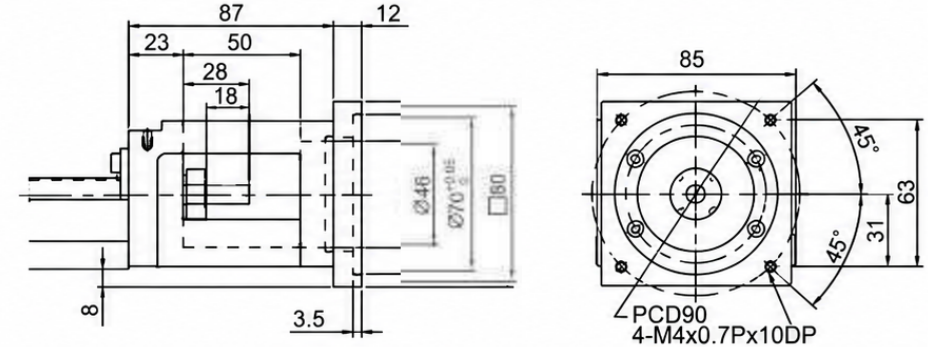

TKK86 · 도면 · 모터 어댑터 뷰 2

Motor Adaptor Flange F2

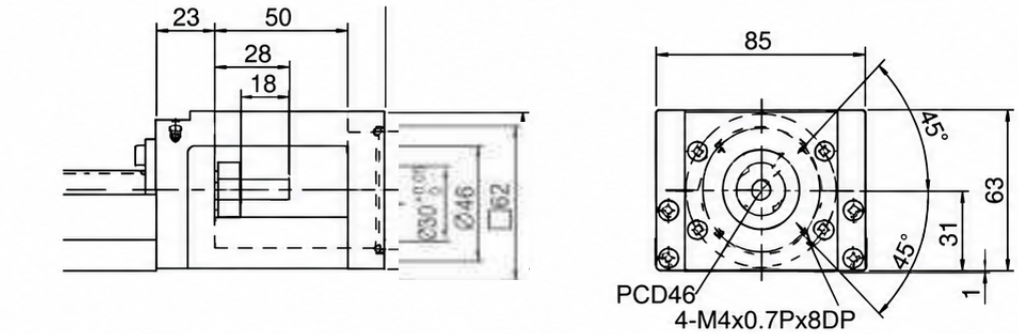

Motor Adaptor Flange F5

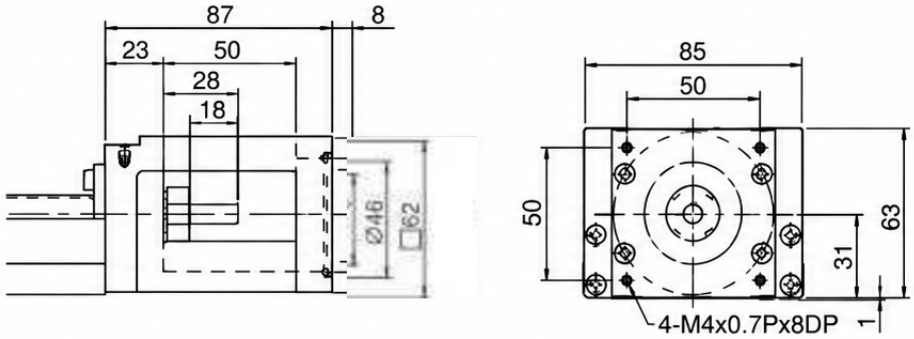

Motor Adaptor Flange F3

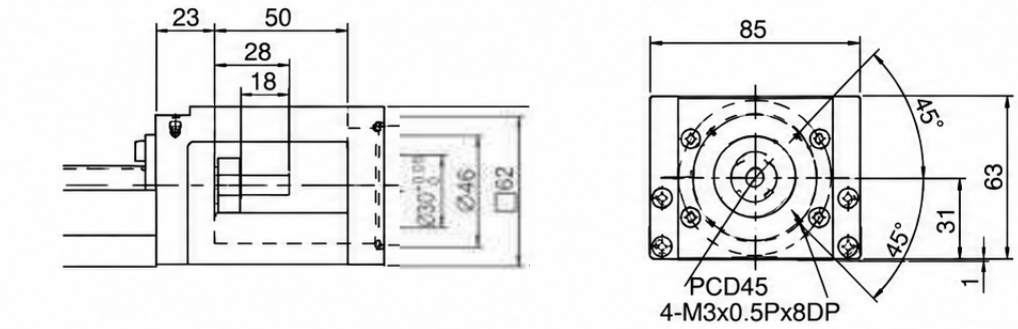

Motor Adaptor Flange F6

