TKK60 Abmessungen

Maß- und Einbauansichten. Einheiten sind die auf jeder Ansicht gedruckten Bezeichnungen.

Diese Zeichnungen wählen keinen Hub. Bestätigen Sie den Einbau anhand der bestellten Konfiguration.

Zeichnungen: 5 Ansichten. Ohne Abdeckung, mit Abdeckung, Motoradapter-Ansichten 1, Motoradapter-Ansichten 2, Motoradapter-Ansichten 3

TKK60 · Zeichnungen · Ohne Abdeckung

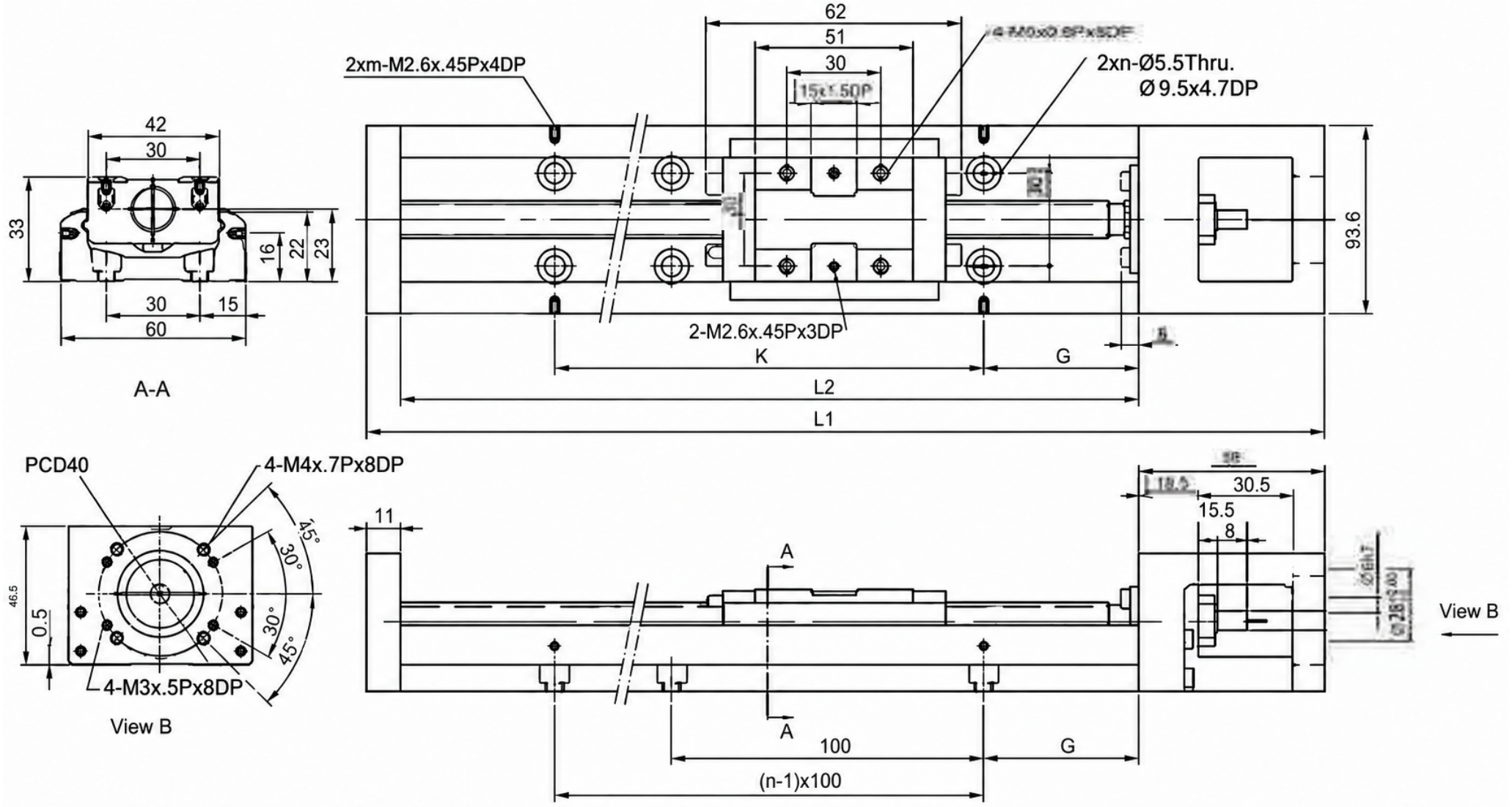

TKK60 · Zeichnungen · mit Abdeckung

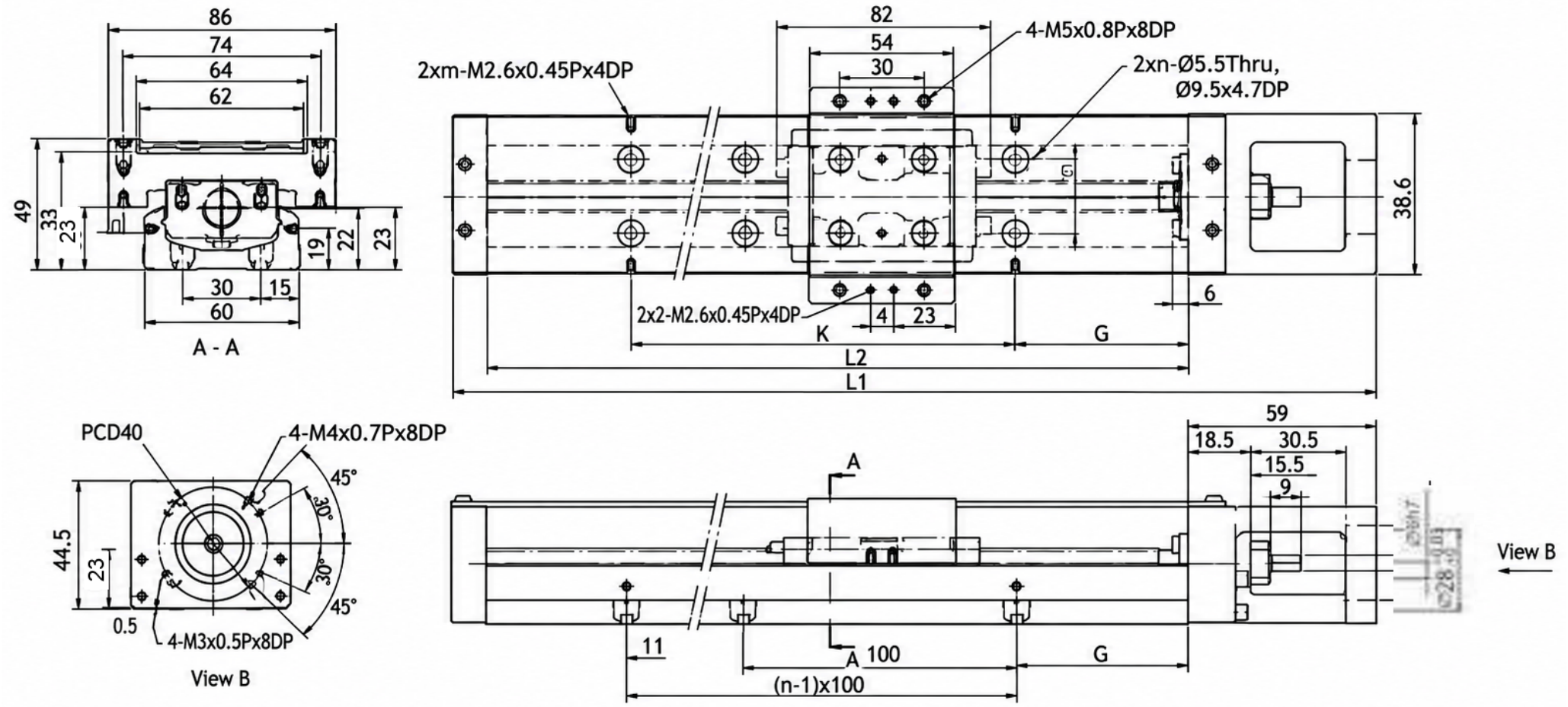

TKK60 · Zeichnungen · Motoradapter-Ansichten 1

Motor Adaptor Flange F0

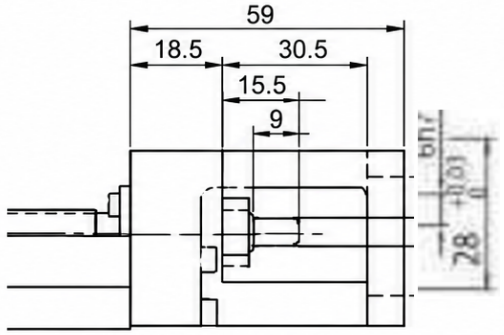

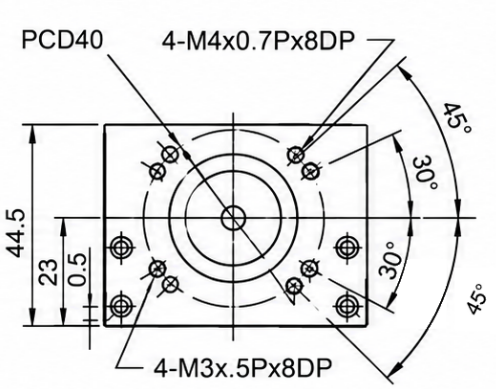

Motor Adaptor Flange F3

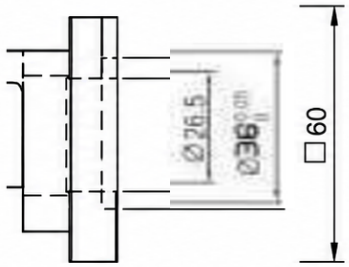

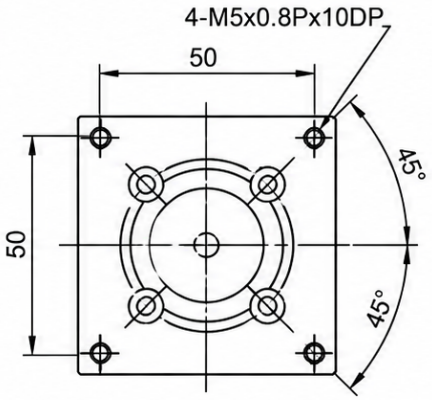

TKK60 · Zeichnungen · Motoradapter-Ansichten 2

Motor Adaptor Flange F1

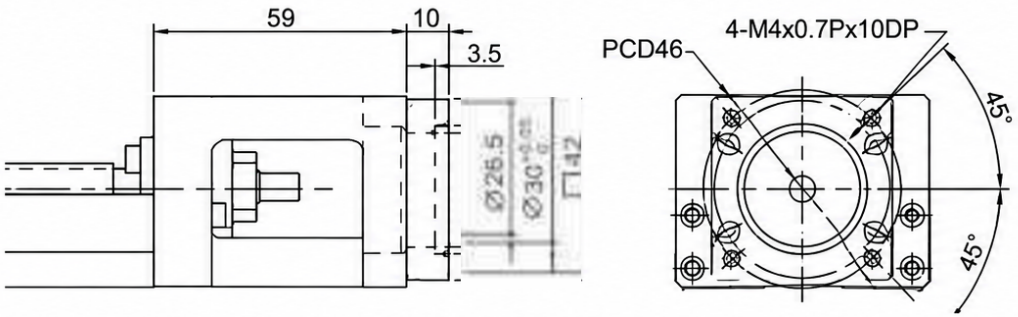

Motor Adaptor Flange F4

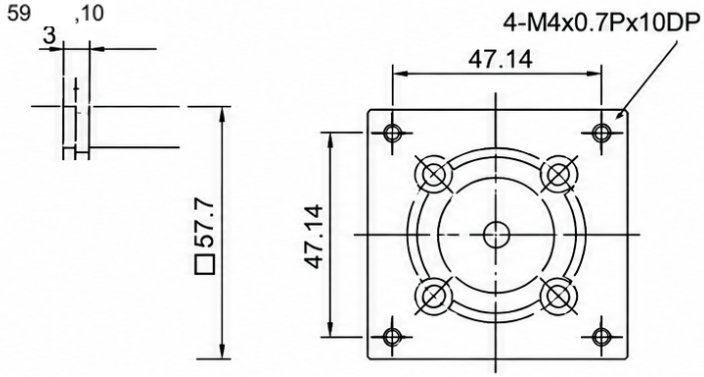

TKK60 · Zeichnungen · Motoradapter-Ansichten 3

Motor Adaptor Flange F2

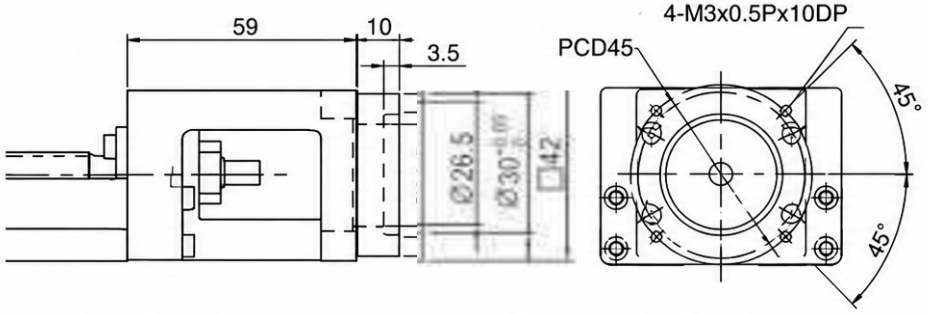

Motor Adaptor Flange F5

