COMO USAR ESTE ATLAS

Cada vista é o desenho de catálogo da variante ou grupo de relação indicado. Use as legendas impressas, não uma medição à escala. São desenhos de referência, não ficheiros CAD.

EDA94 / Atlas de desenhos

Índice

R01	1 vistas | páginas 2-2
R02	1 vistas | páginas 3-3
R05	1 vistas | páginas 4-4
R04	1 vistas | páginas 5-5
R07	1 vistas | páginas 6-6
R03	1 vistas | páginas 7-7
R06	1 vistas | páginas 8-8
L04	1 vistas | páginas 9-9
L03	1 vistas | páginas 10-10
L07	1 vistas | páginas 11-11
L01	1 vistas | páginas 12-12
L06	1 vistas | páginas 13-13

CONTACTO HTROBOT

E-mail: emmy@htrobot.com

Sítio web: www.htrobot.com

EDA94 | Desenho dimensional

Desenho de catálogo

EDA94 R01 desenho dimensional ilustração:L1=comprimento extensível+130,L2=comprimento extensível+278 | R01

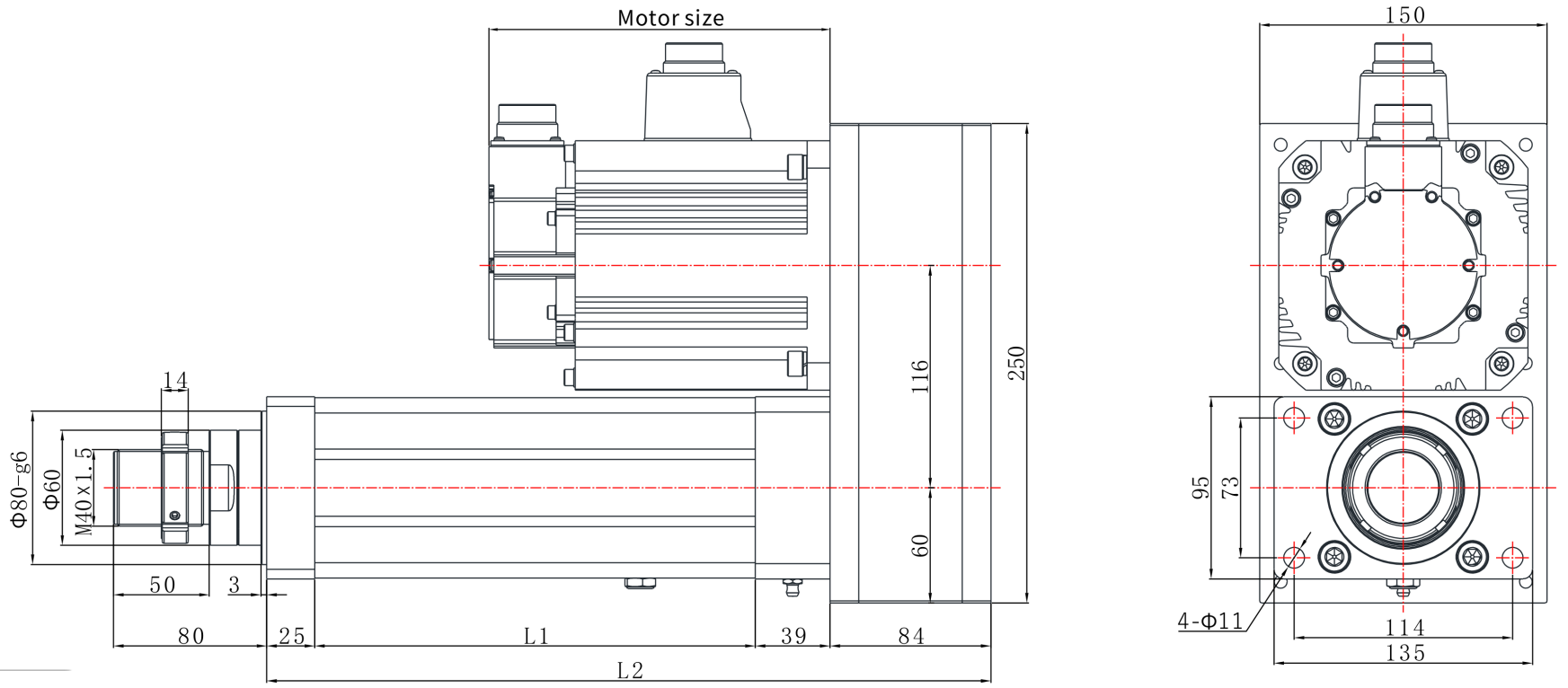

EDA94 | Desenho dimensional

Desenho de catálogo

EDA94 R02 desenho dimensional ilustração:L1=comprimento extensível+130,L2=comprimento extensível+278 | R02

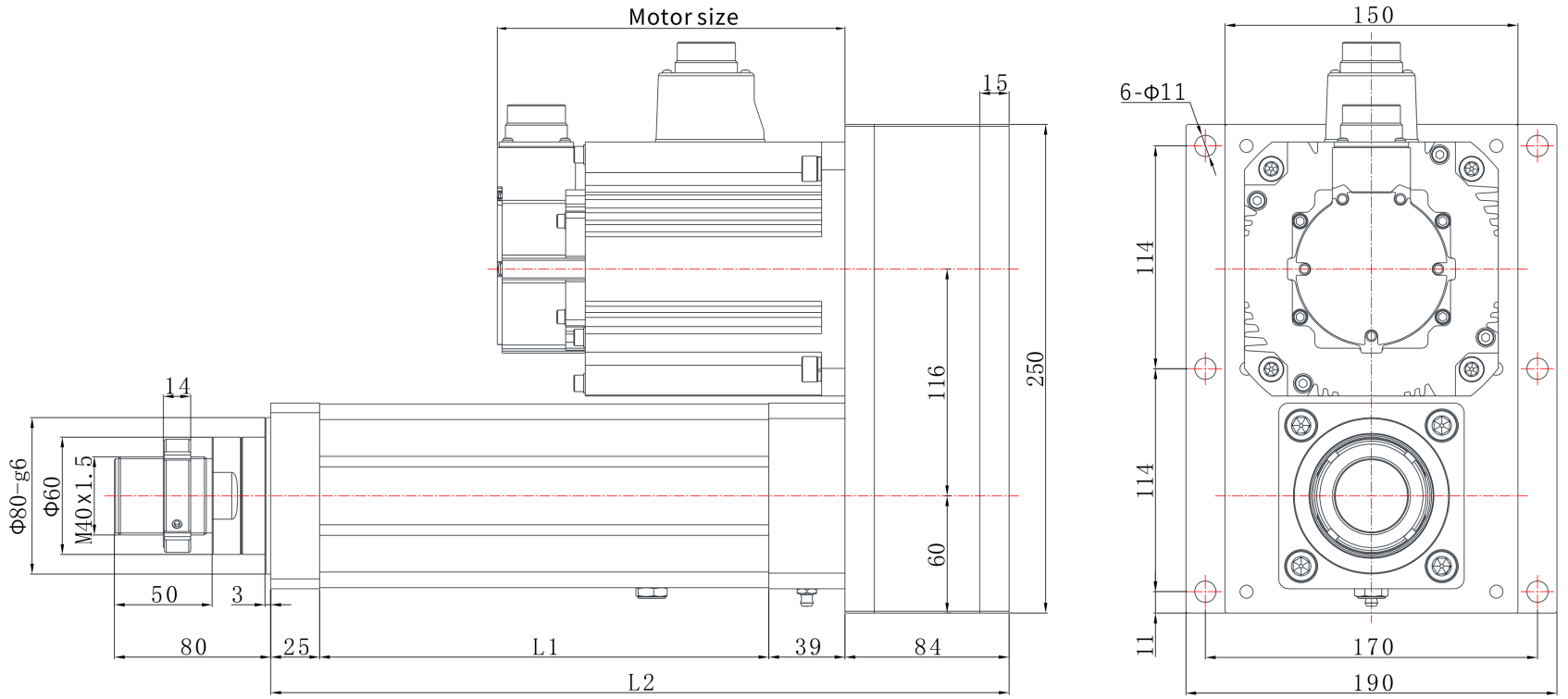

EDA94 | Desenho dimensional

Desenho de catálogo

EDA94 R05 desenho dimensional ilustração:L1=comprimento extensível+130,L2=comprimento extensível+452 | R05

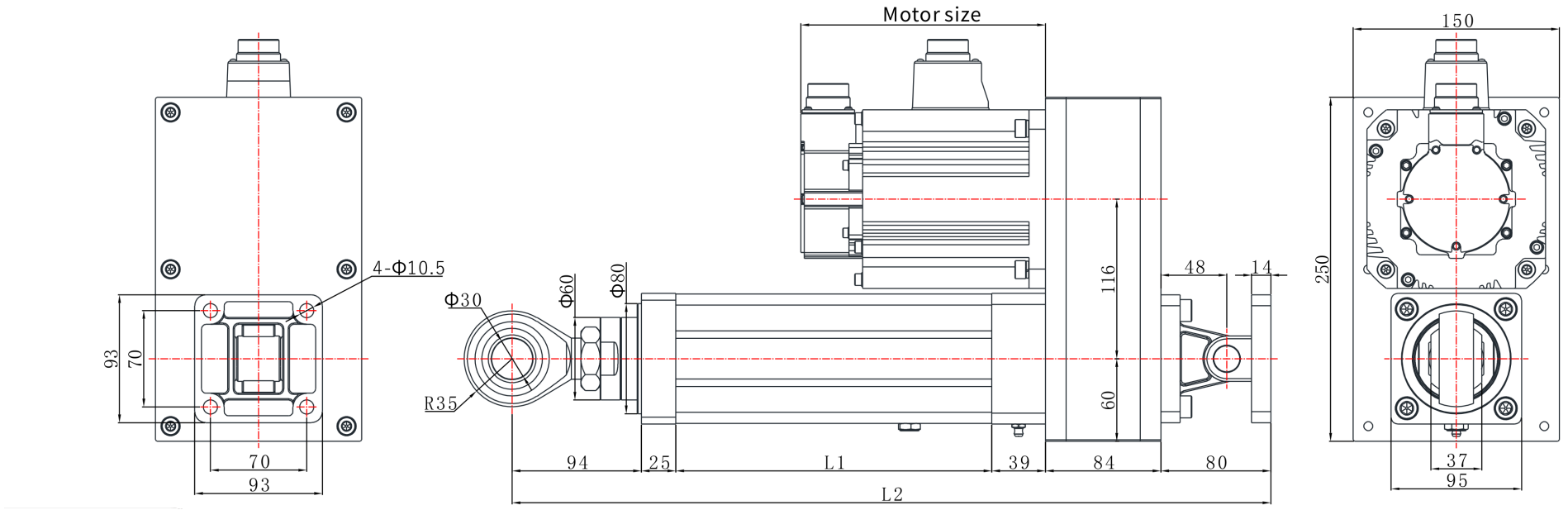

EDA94 | Desenho dimensional

Desenho de catálogo

EDA94 R04 desenho dimensional ilustração:L1=comprimento extensível+130,L2=comprimento extensível+278 | R04

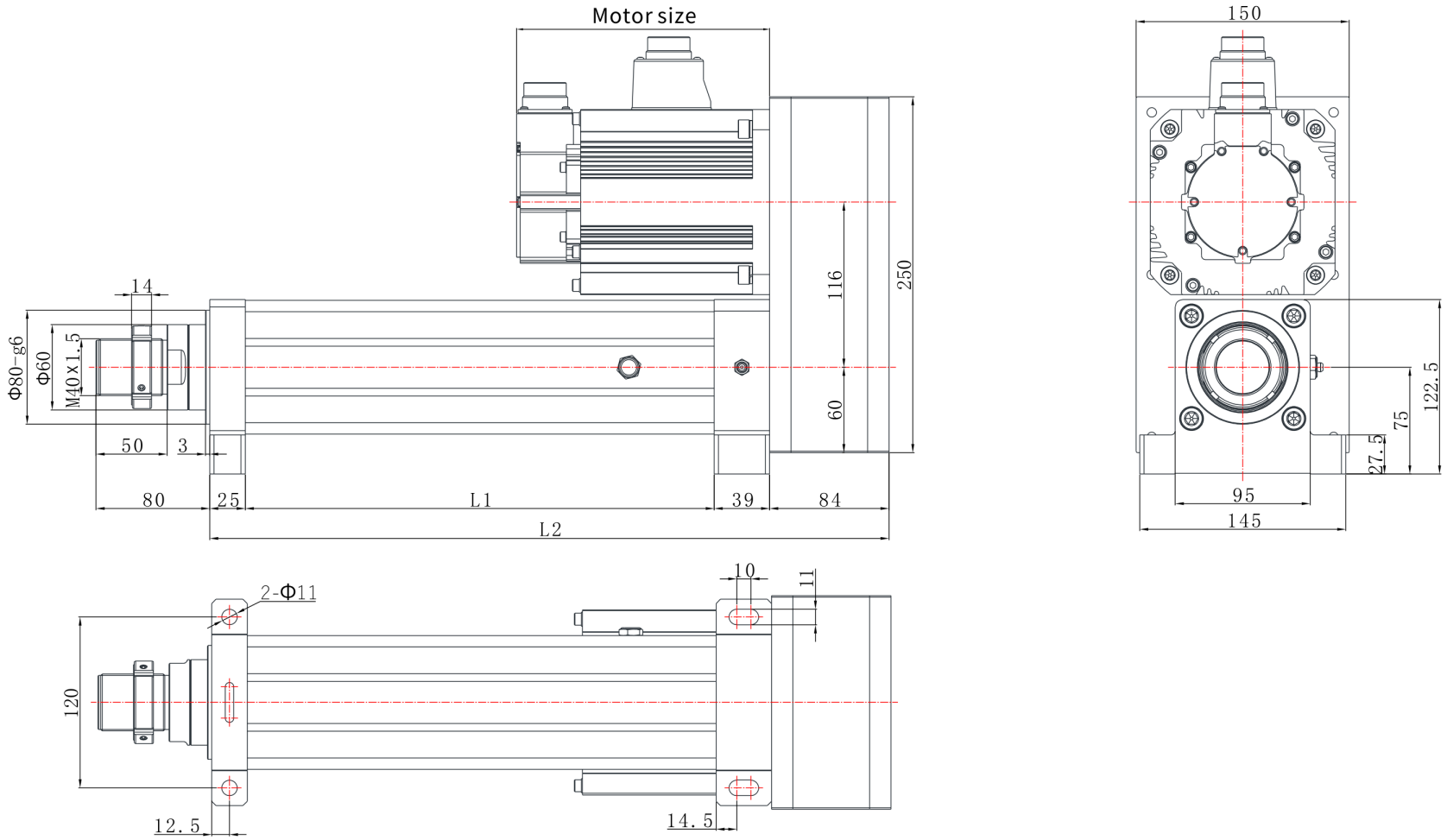

EDA94 | Desenho dimensional

Desenho de catálogo

EDA94 R07 desenho dimensional ilustração:L1=comprimento extensível+130,L2=comprimento extensível+286 | R07

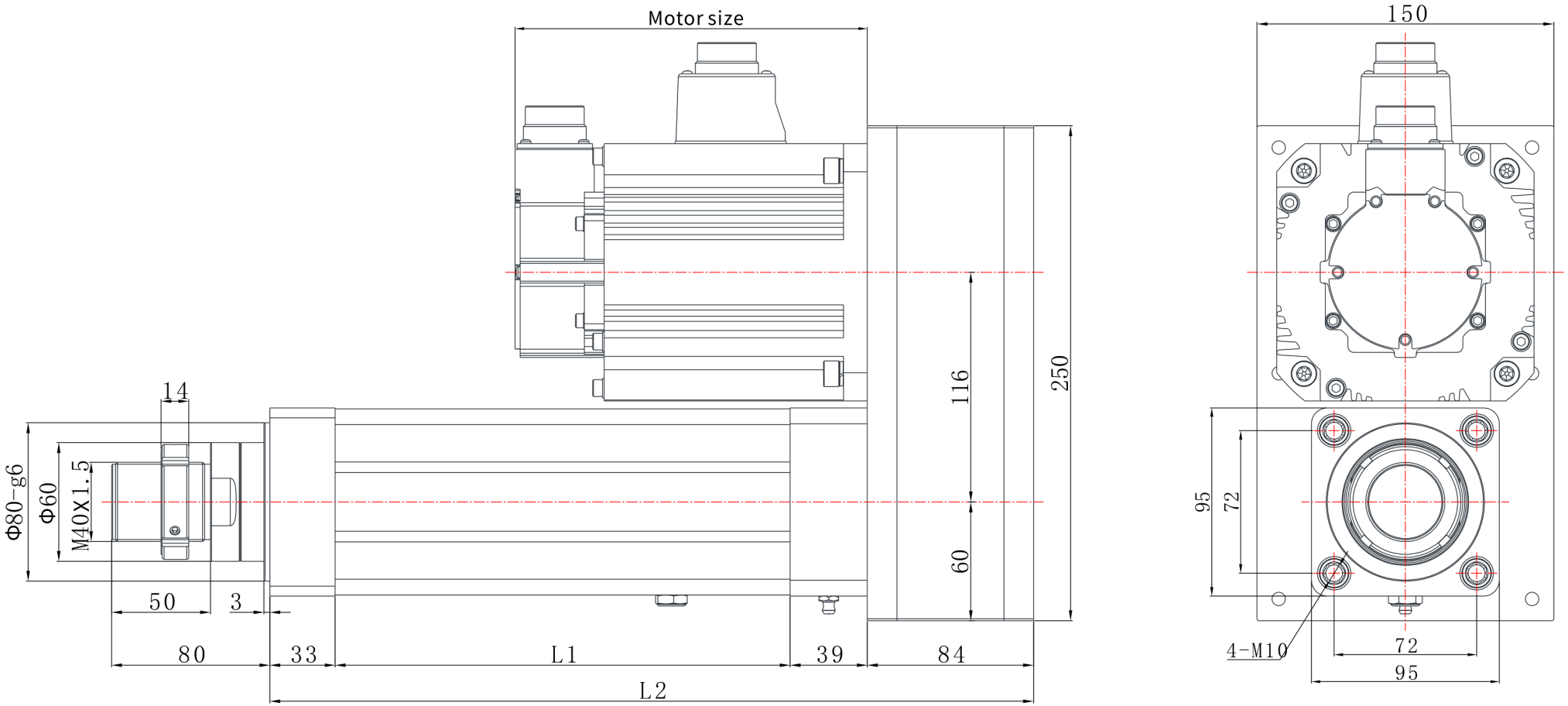

EDA94 | Desenho dimensional

Desenho de catálogo

EDA94 R03 desenho dimensional ilustração:L1=comprimento extensível+130,L2=comprimento extensível+278 | R03

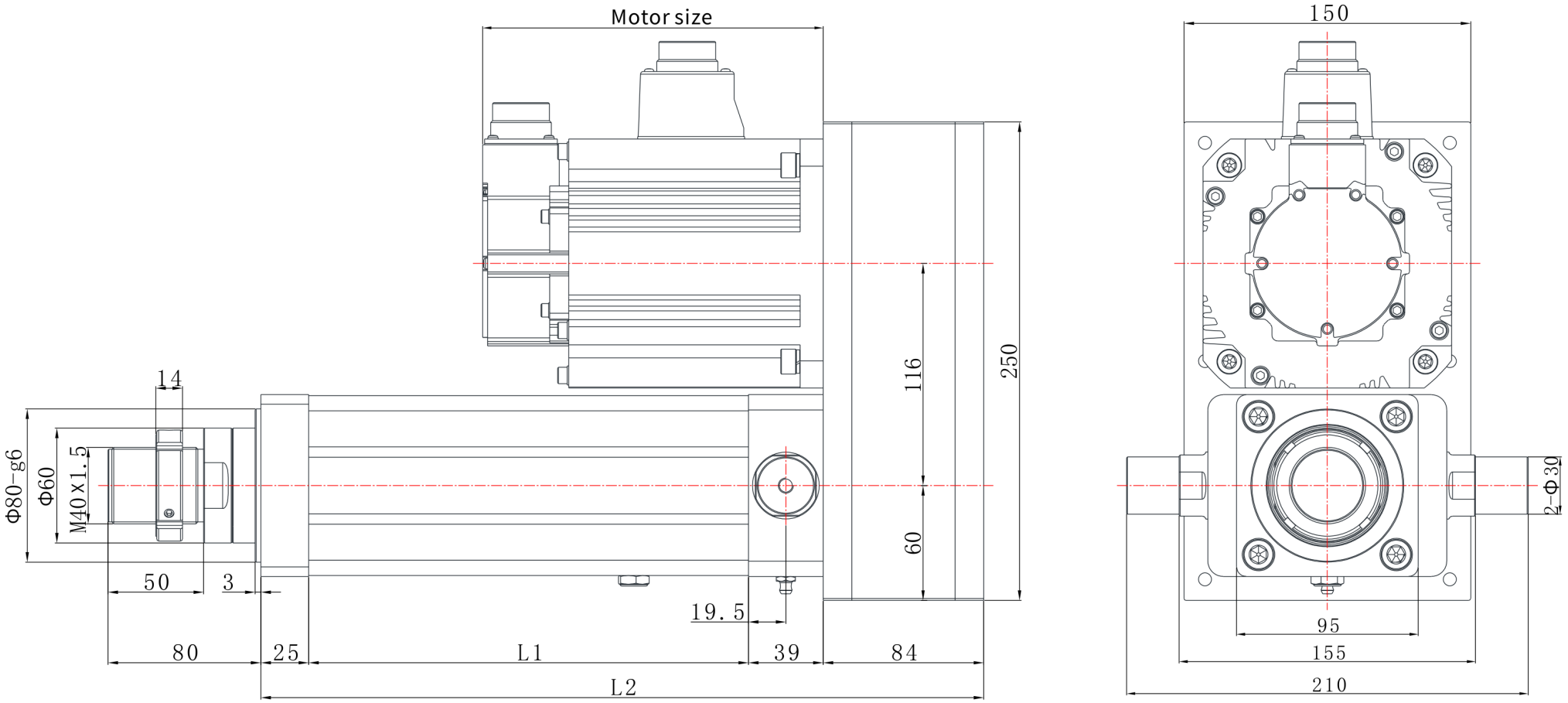

EDA94 | Desenho dimensional

Desenho de catálogo

EDA94 R06 desenho dimensional ilustração:L1=comprimento extensível+130,L2=comprimento extensível+364 | R06

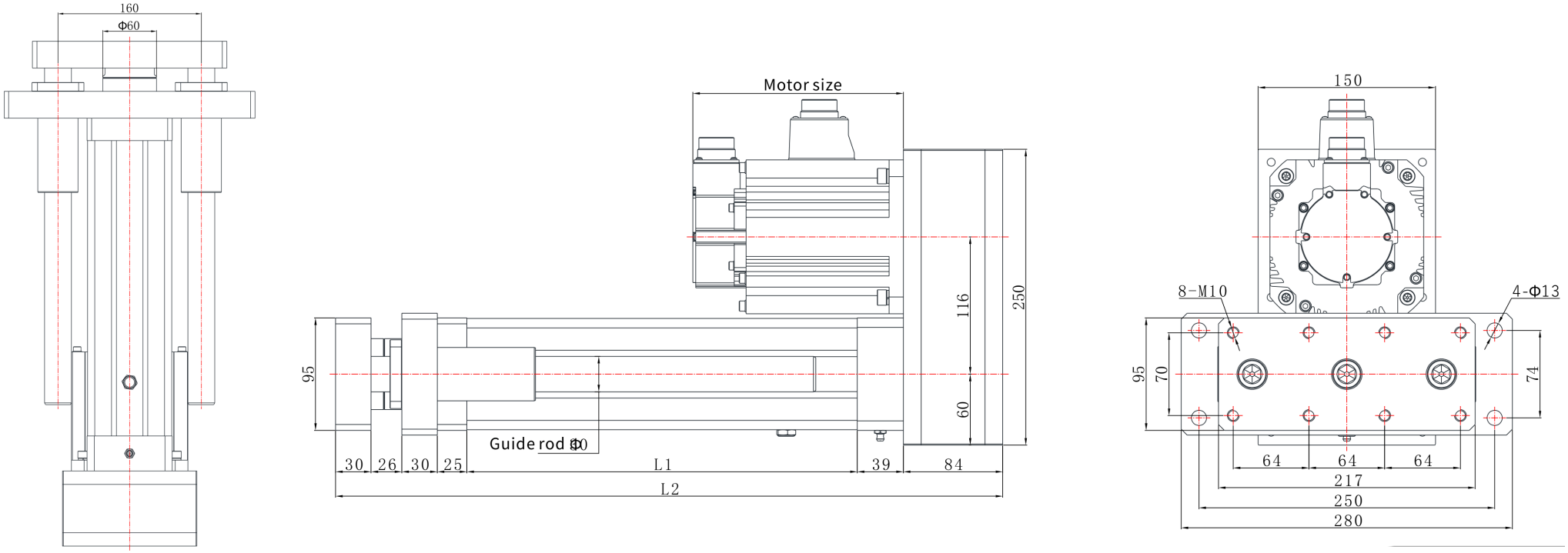

EDA94 | Desenho dimensional

Desenho de catálogo

EDA94 L04 desenho dimensional ilustração:L1=comprimento extensível+130,L2=comprimento extensível+300 | L04

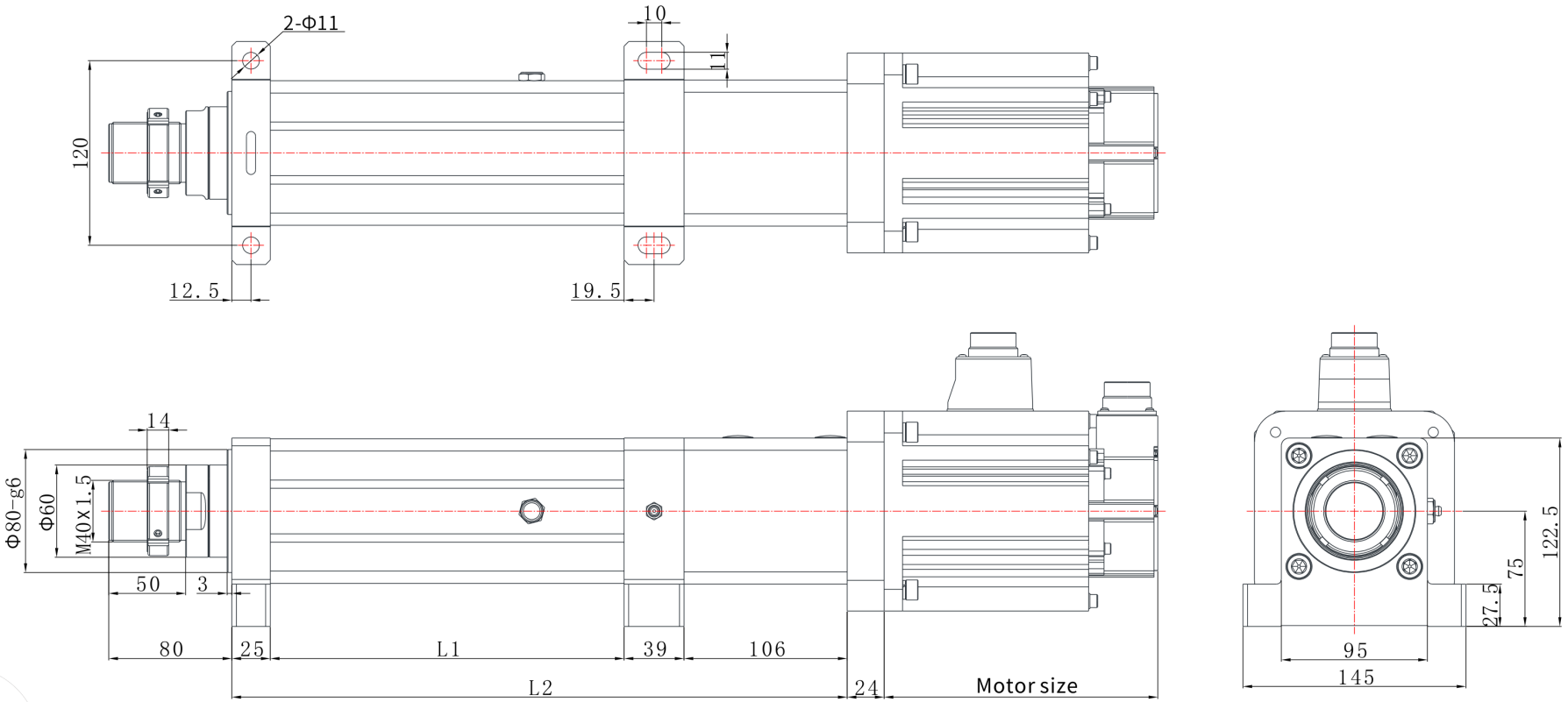

EDA94 | Desenho dimensional

Desenho de catálogo

EDA94 L03 desenho dimensional ilustração:L1=comprimento extensível+130,L2=comprimento extensível+300 | L03

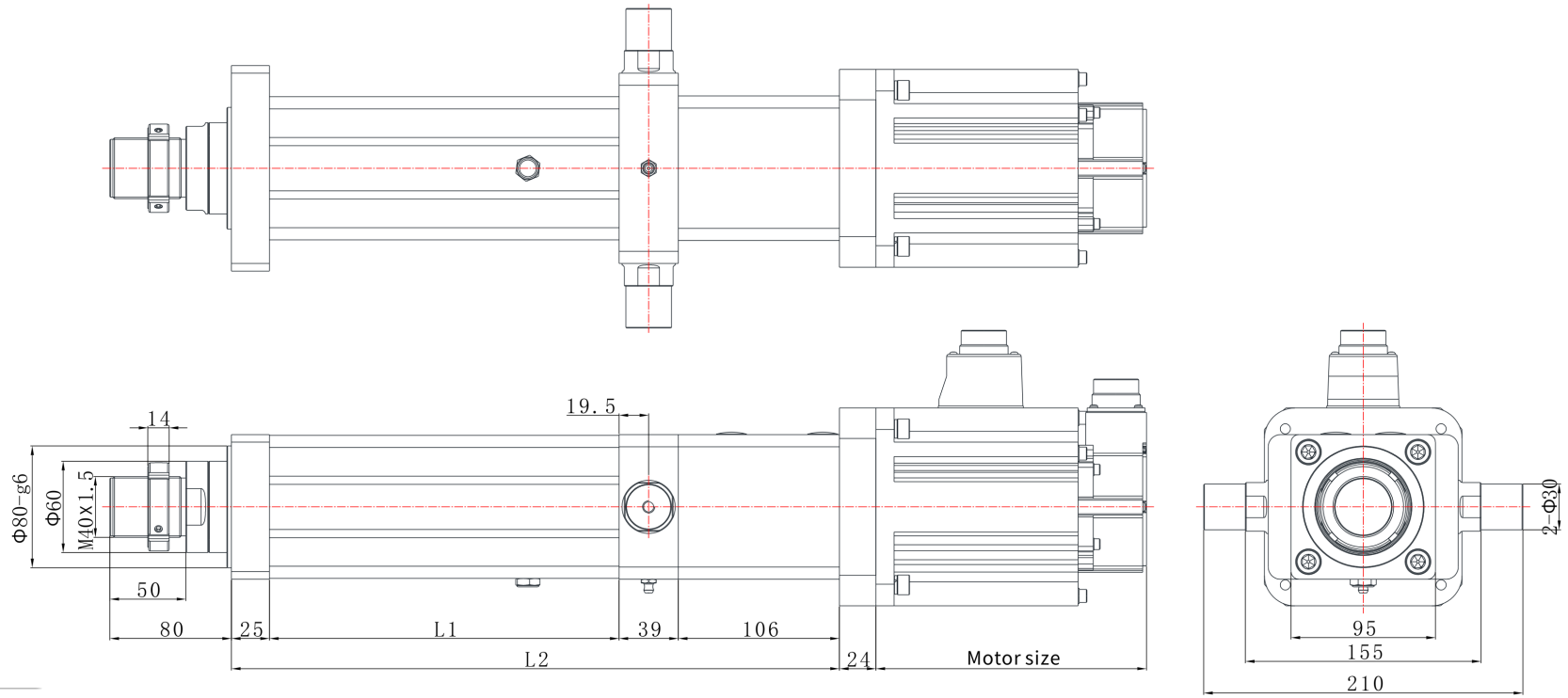

EDA94 | Desenho dimensional

Desenho de catálogo

EDA94 L07 desenho dimensional ilustração:L1=comprimento extensível+130,L2=comprimento extensível+308 | L07

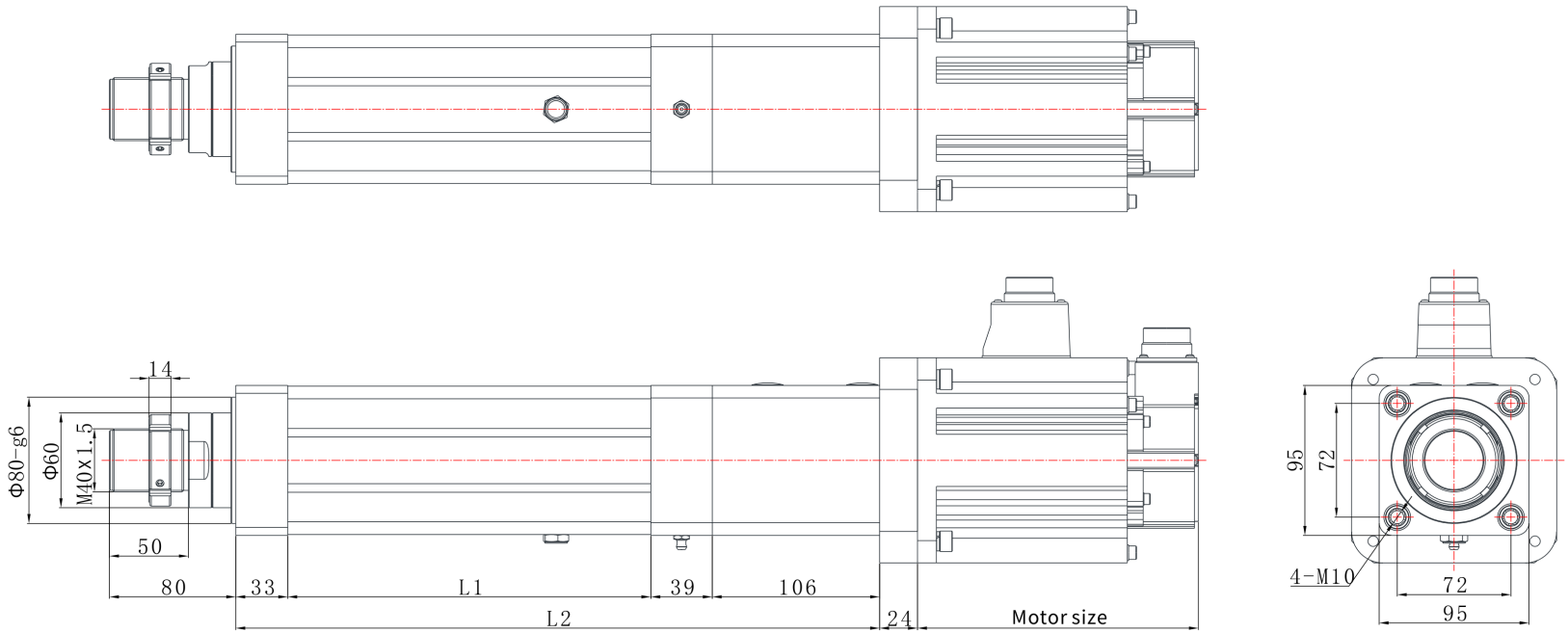

EDA94 | Desenho dimensional

Desenho de catálogo

EDA94 L01 desenho dimensional ilustração:L1=comprimento extensível+130,L2=comprimento extensível+300 | L01

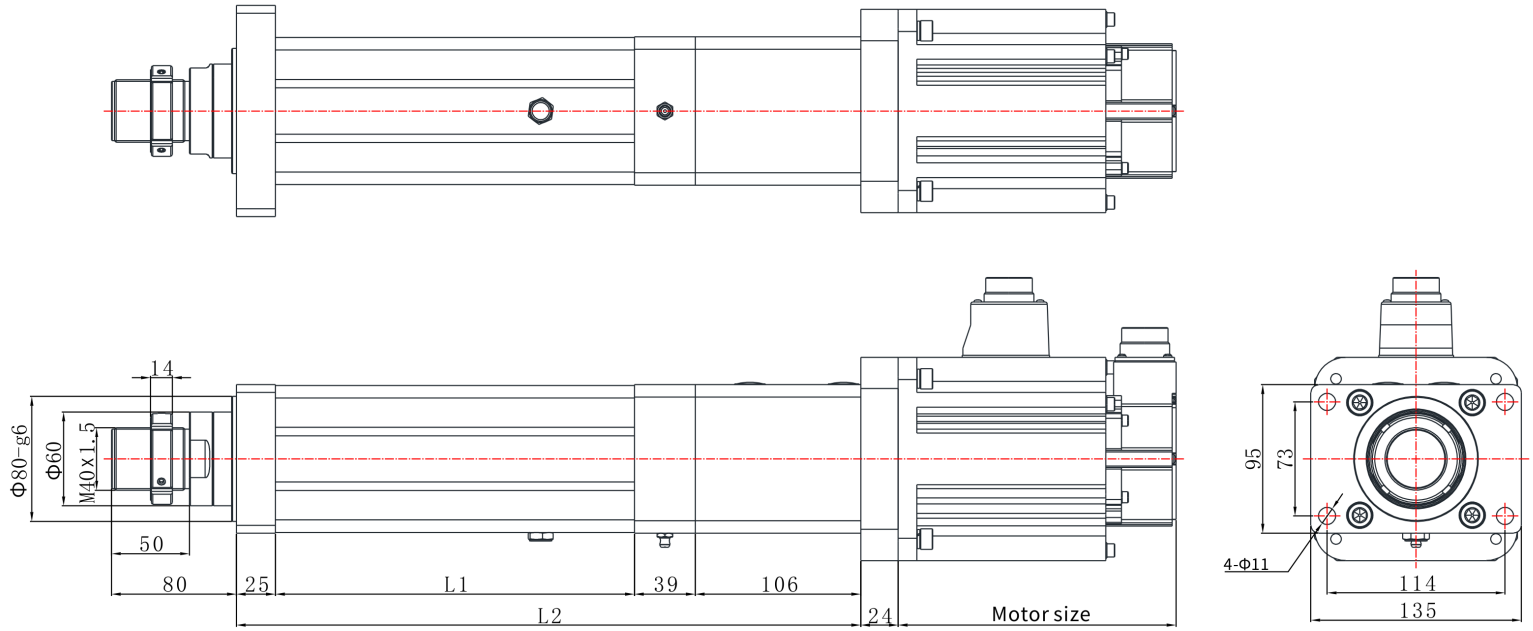

EDA94 | Desenho dimensional

Desenho de catálogo

EDA94 L06 desenho dimensional ilustração:L1=comprimento extensível+130,L2=comprimento extensível+386 | L06

