Serie di assi telescopici HTSL80

SL80 · Serie di assi telescopici

Verificare supporto e montaggio sull’intero campo di estensione. Includere il momento di carico e lo spazio cavi nella revisione di installazione.

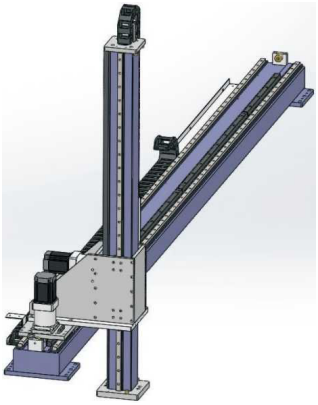

SL illustrazione della serie

Specifiche esaminate

Parametro	Valore
Ripetibilità	±0.1 mm
Carico verticale	120 kg
Passo dell’ingranaggio	166 mm
Numero del riduttore (intestazione stampata mm)	120 mm
Specifiche dell’ingranaggio	2M
Guida lineare (codice fonte)	20
Esempio d’ordine (riferimento)	SL80-L166-S500-R90-C4-0001
Modello di sensore	Esterno FC307 (NPN)
Intervallo di corsa e incremento	100-2050mm/intervallo 50

I disegni di installazione sono nell’atlante dimensionale separato.

emmy@htrobot.com www.htrobot.com

Riferimento tecnico

Note applicative

Riferimento applicativo: La fonte descrive assi telescopici per handling, pallettizzazione e smistamento in attrezzature logistiche, automotive e medicali, con trasporto verticale come applicazione salvaspazio.

Riferimento di installazione: Con e senza coperchio a soffietto sono mostrati nella pagina di disegno di origine a fronte.

Differenze di ordine e specifica: L’esempio usa R90; l’annotazione del riduttore e la tabella di base indicano 120mm.