MDC12 寸法

寸法および取付ビュー。単位は各ビューに印刷されたラベルです。

これらの図面はストロークを選定しません。発注する構成に対して取付を確認してください。

左側 L: 4 図。図 1、図 2、図 3、断面フランジ

右側 R: 4 図。図 1、図 2、図 3、断面フランジ

左側 L: 1 図。技術概要

右側 R: 1 図。技術概要

MDC12 · 左側 L · 図1

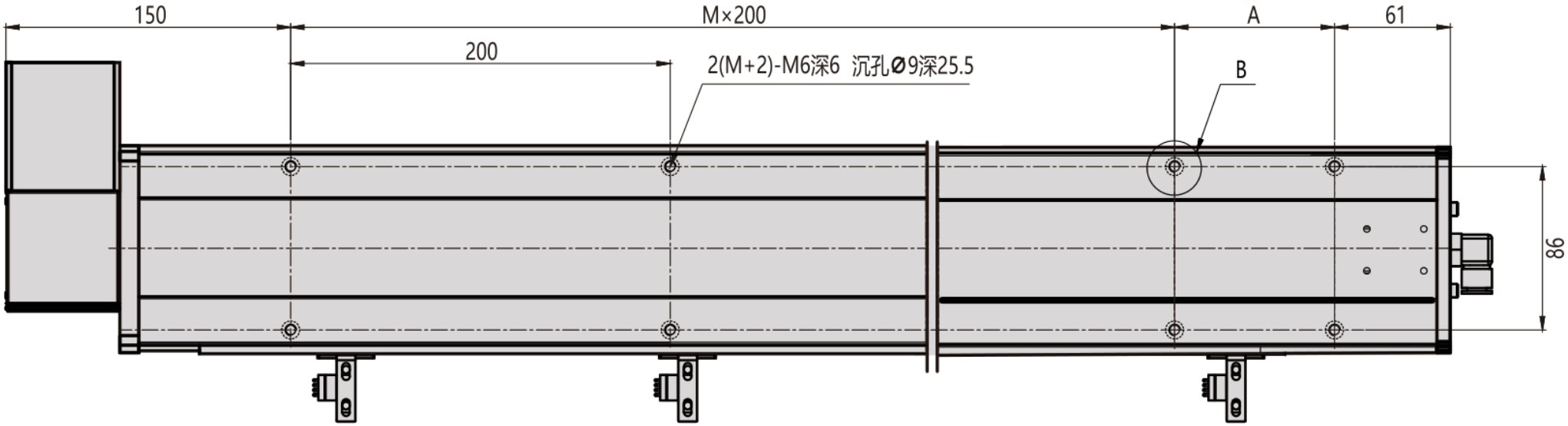

MDC12 · 左側 L · 図2

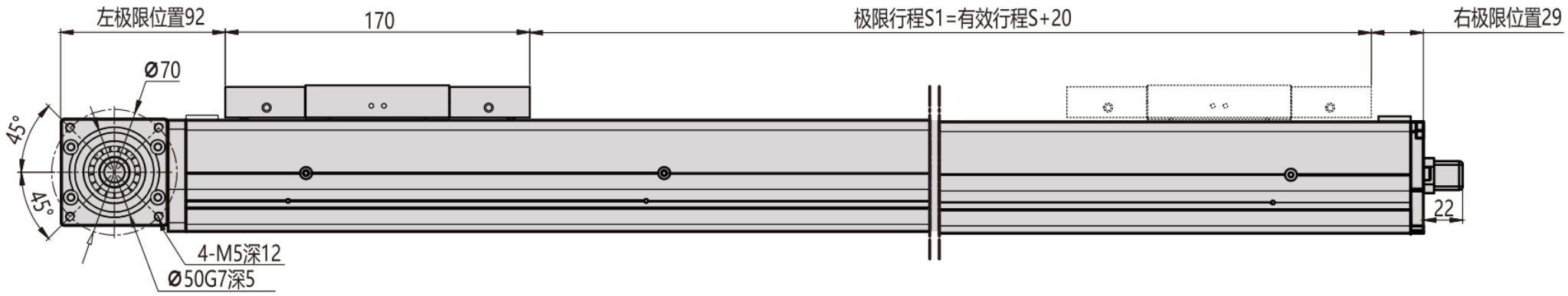
左極限位置92
170
極限行程S1=有効行程S+20
右極限位置29
Ø70
45°
45°
22
4-M5深12
Ø50G7深5

MDC12 · 左側 L · 図3

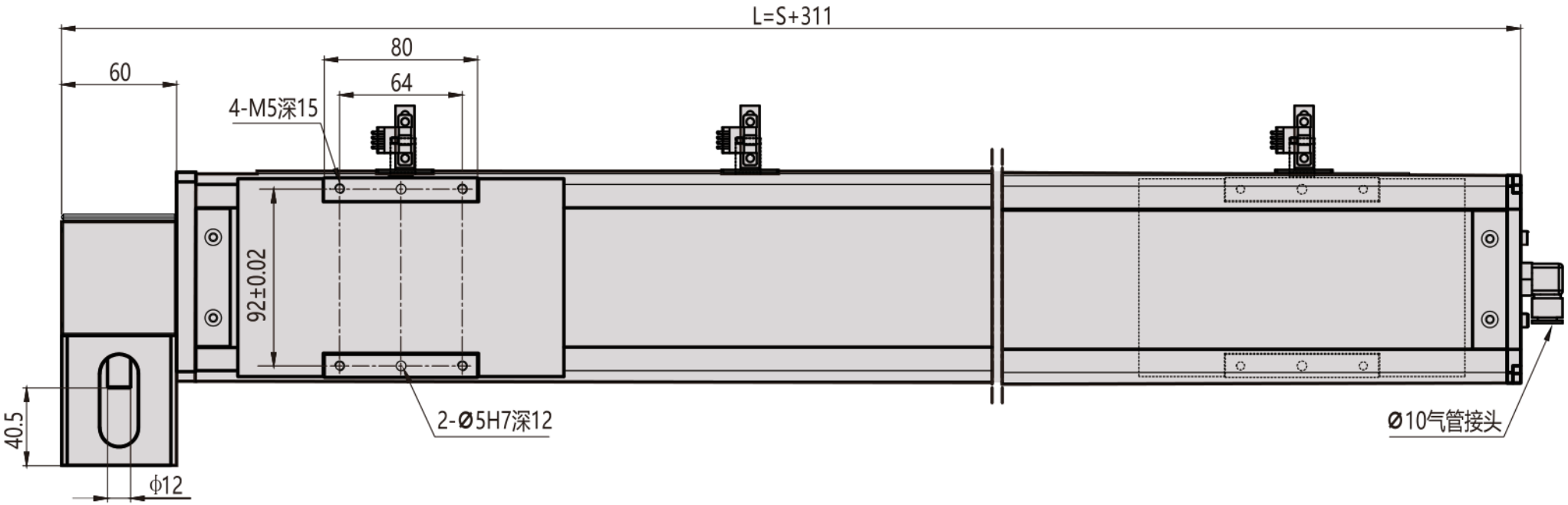

MDC12 · 左側 L · 断面フランジ

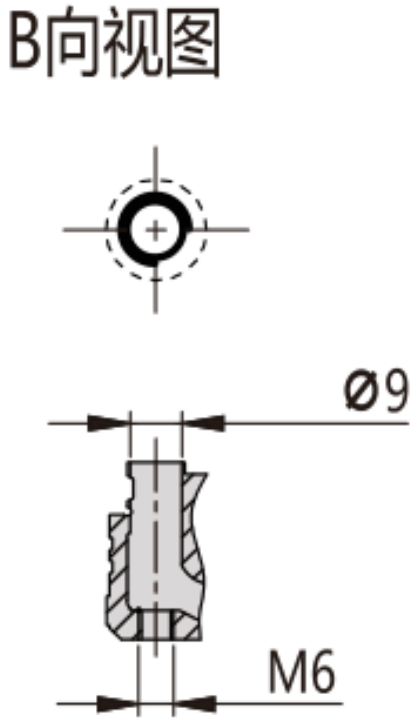

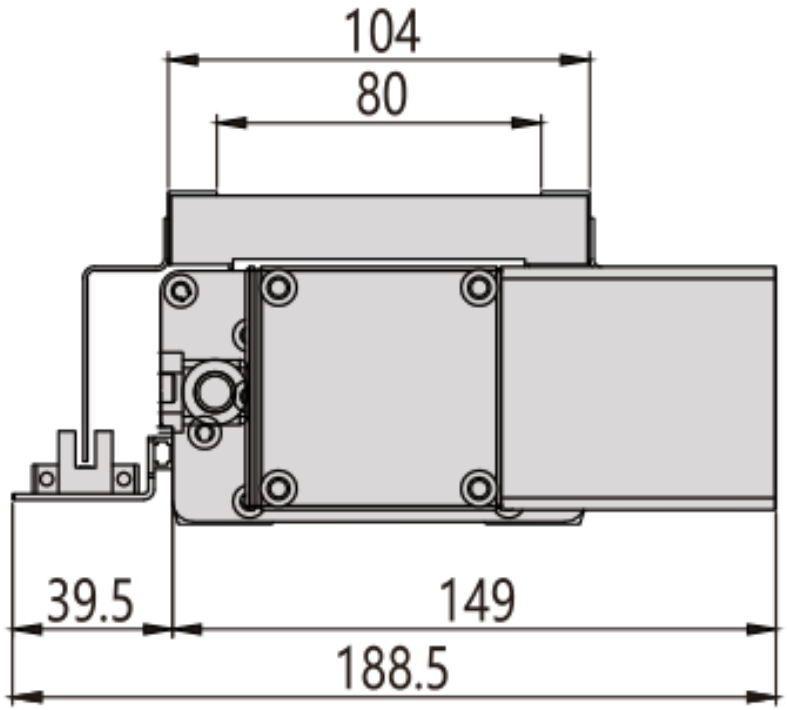

MDC12 · 右側 R · 図1

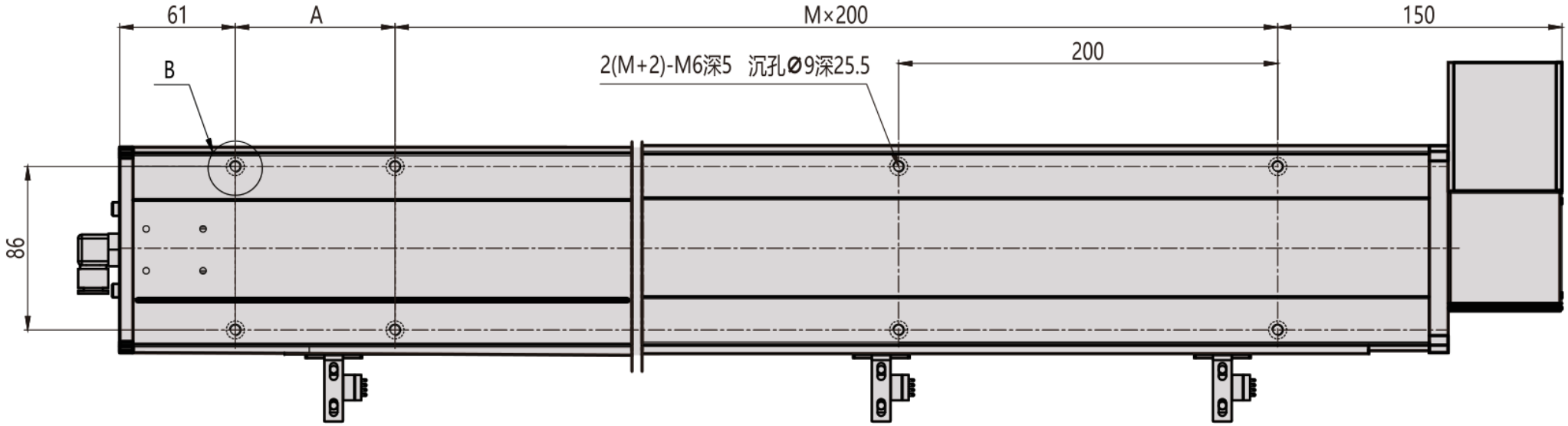

MDC12 · 右側 R · 図2

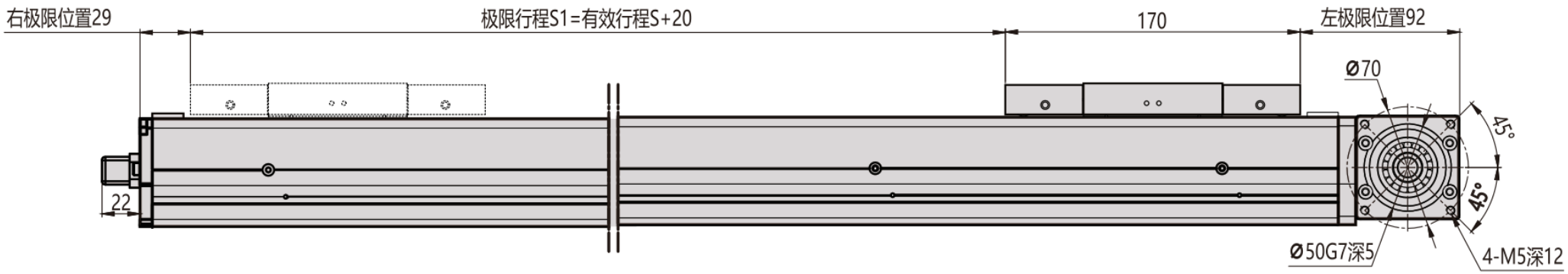
右极限位置29
极限行程S1=有效行程S+20
170
左极限位置92
Ø70
45°
45°
22
Ø50G7深5
4-M5深12

MDC12 · 右側 R · 図3

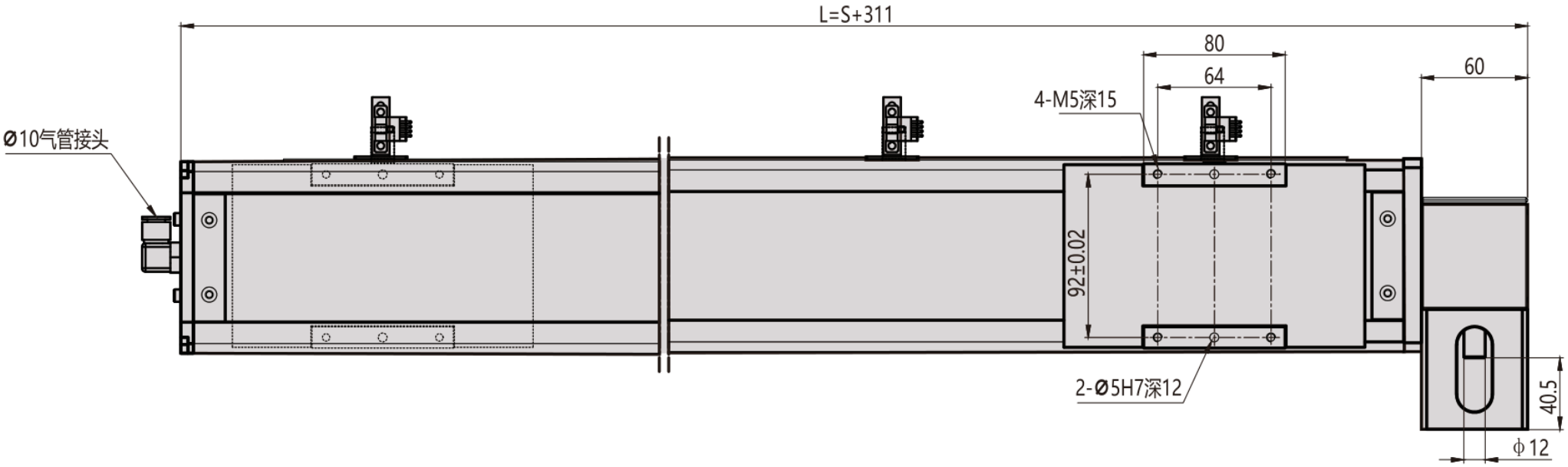

MDC12 · 右側 R · 断面フランジ

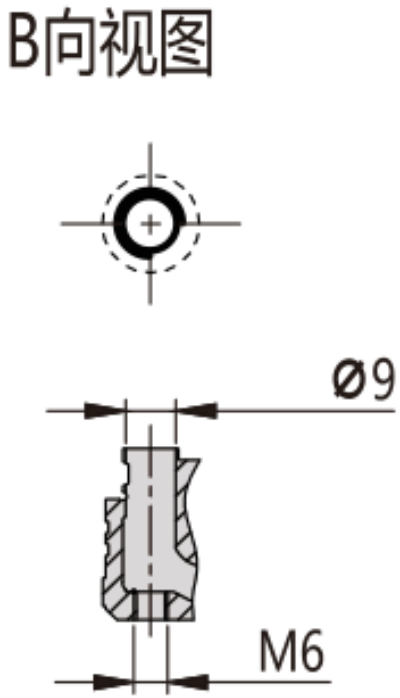

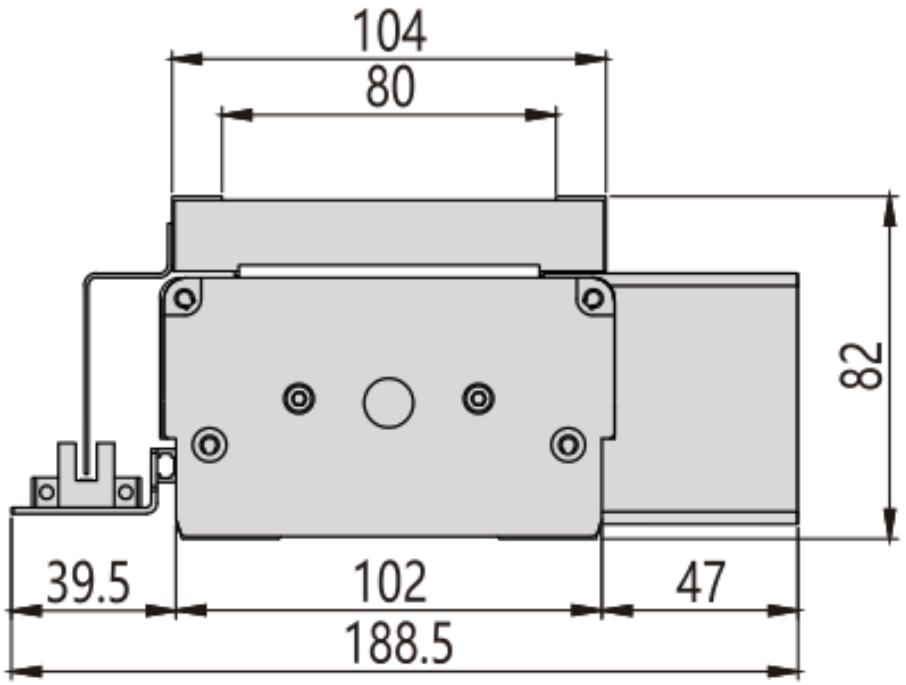

MDC12 · 左側 L · 技術概要

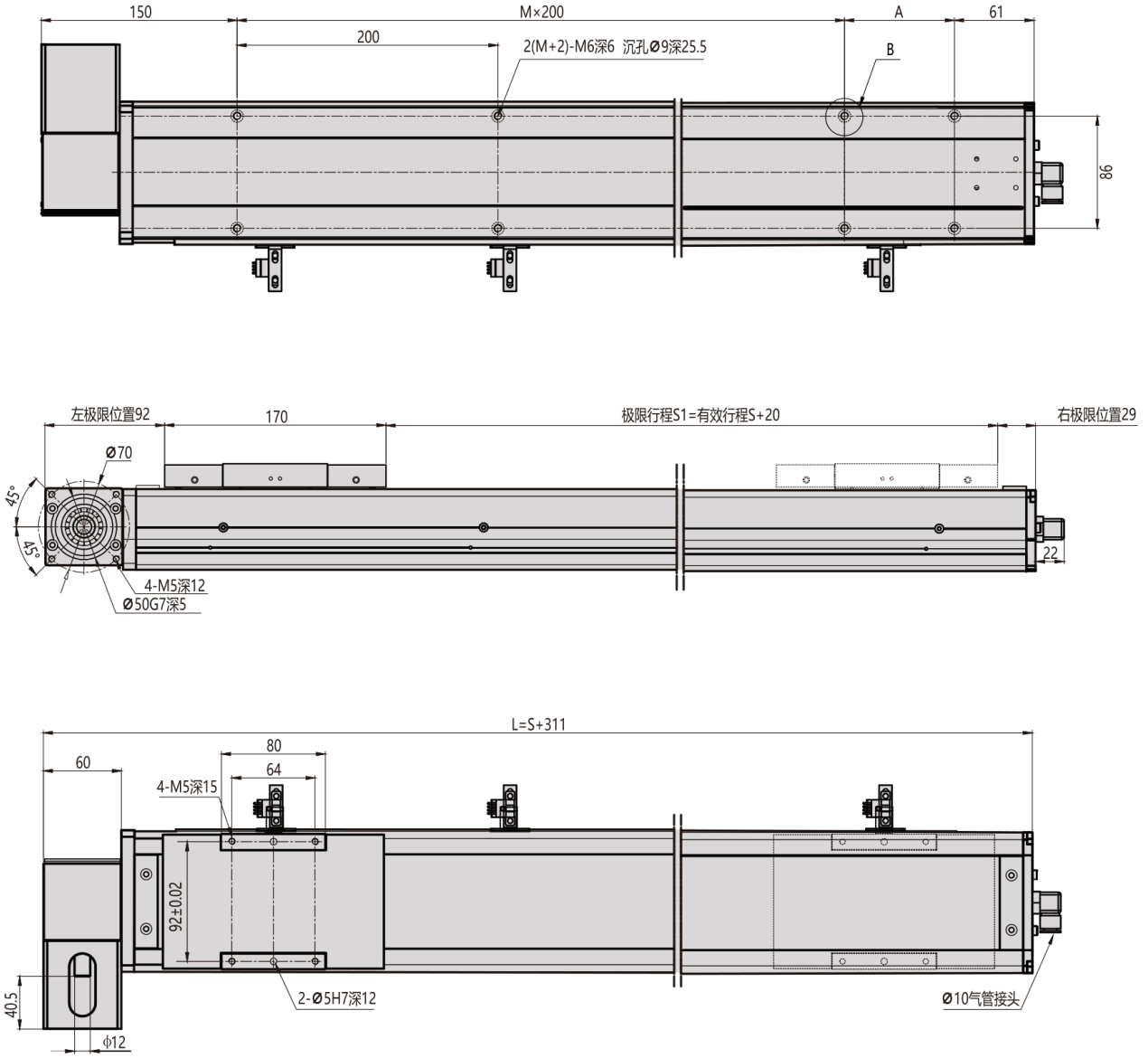

MDC12 · 右側 R · 技術概要

