CÓMO USAR ESTE ATLAS

Cada vista es el dibujo de catálogo de la variante o grupo de relación indicado. Use las etiquetas impresas, no una medición a escala. Son dibujos de referencia, no archivos CAD.

EDA50 / Atlas de dibujos

Índice

R01	1 vistas | páginas 2-2
R02	1 vistas | páginas 3-3
R08	1 vistas | páginas 4-4
R05	1 vistas | páginas 5-5
R04	1 vistas | páginas 6-6
R07	1 vistas | páginas 7-7
R03	1 vistas | páginas 8-8
R06	1 vistas | páginas 9-9
L08	1 vistas | páginas 10-10
L04	1 vistas | páginas 11-11
L03	1 vistas | páginas 12-12
L07	1 vistas | páginas 13-13
L01	1 vistas | páginas 14-14
L06	1 vistas | páginas 15-15

CONTACTO HTROBOT

Correo: emmy@htrobot.com

Sitio web: www.htrobot.com

EDA50 | Dibujo dimensional

Dibujo de catálogo

EDA50 R01 dibujo dimensional ilustración:L1=longitud extensible+87,L2=longitud extensible+172 | R01

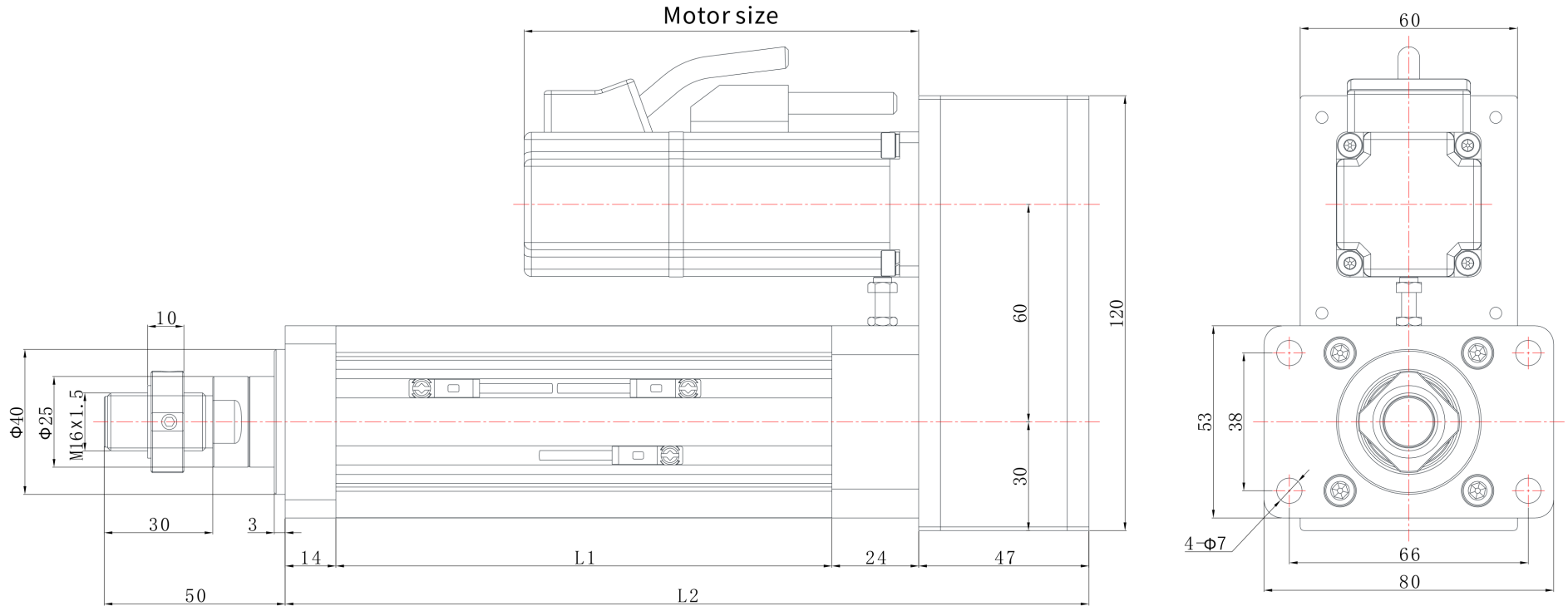

EDA50 | Dibujo dimensional

Dibujo de catálogo

EDA50 R02 dibujo dimensional ilustración:L1=longitud extensible+87,L2=longitud extensible+172 | R02

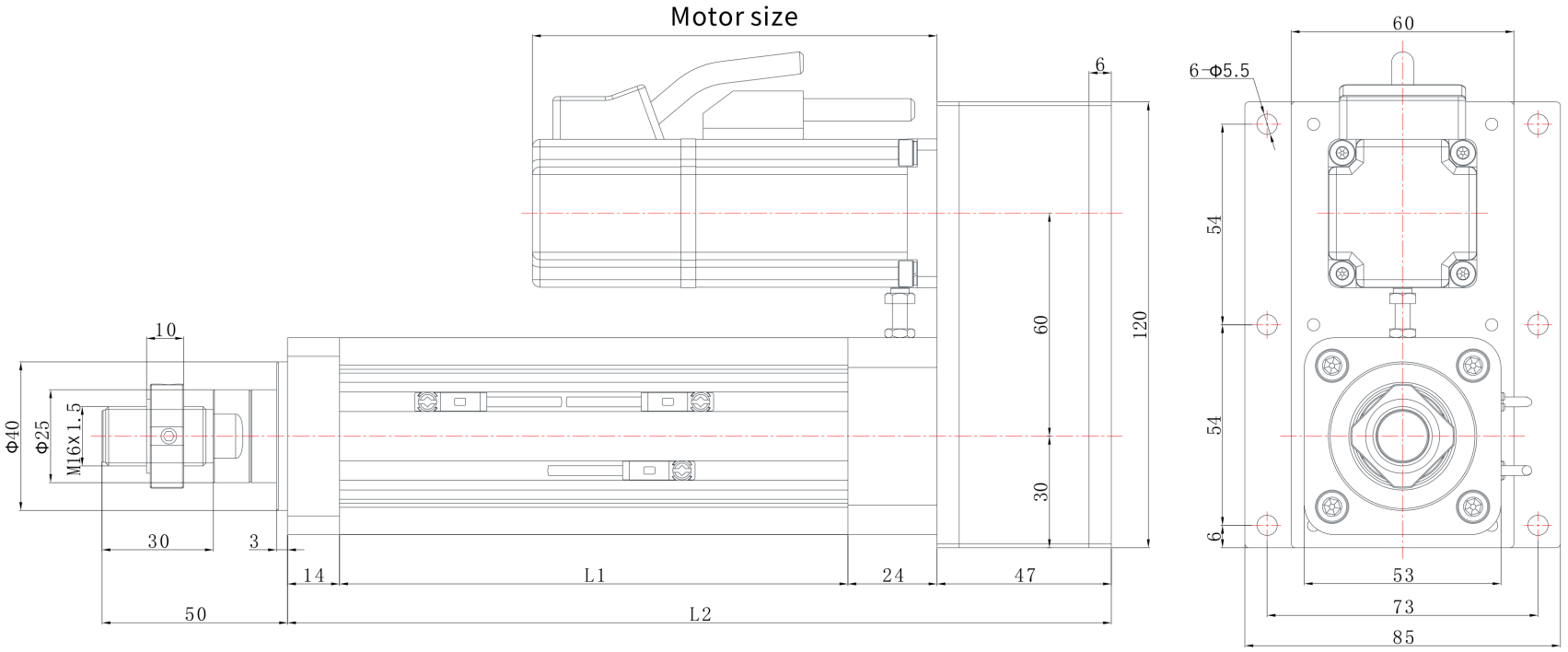

EDA50 | Dibujo dimensional

Dibujo de catálogo

EDA50 R08 dibujo dimensional ilustración:L1=longitud extensible+101,L2=longitud extensible+202 | R08

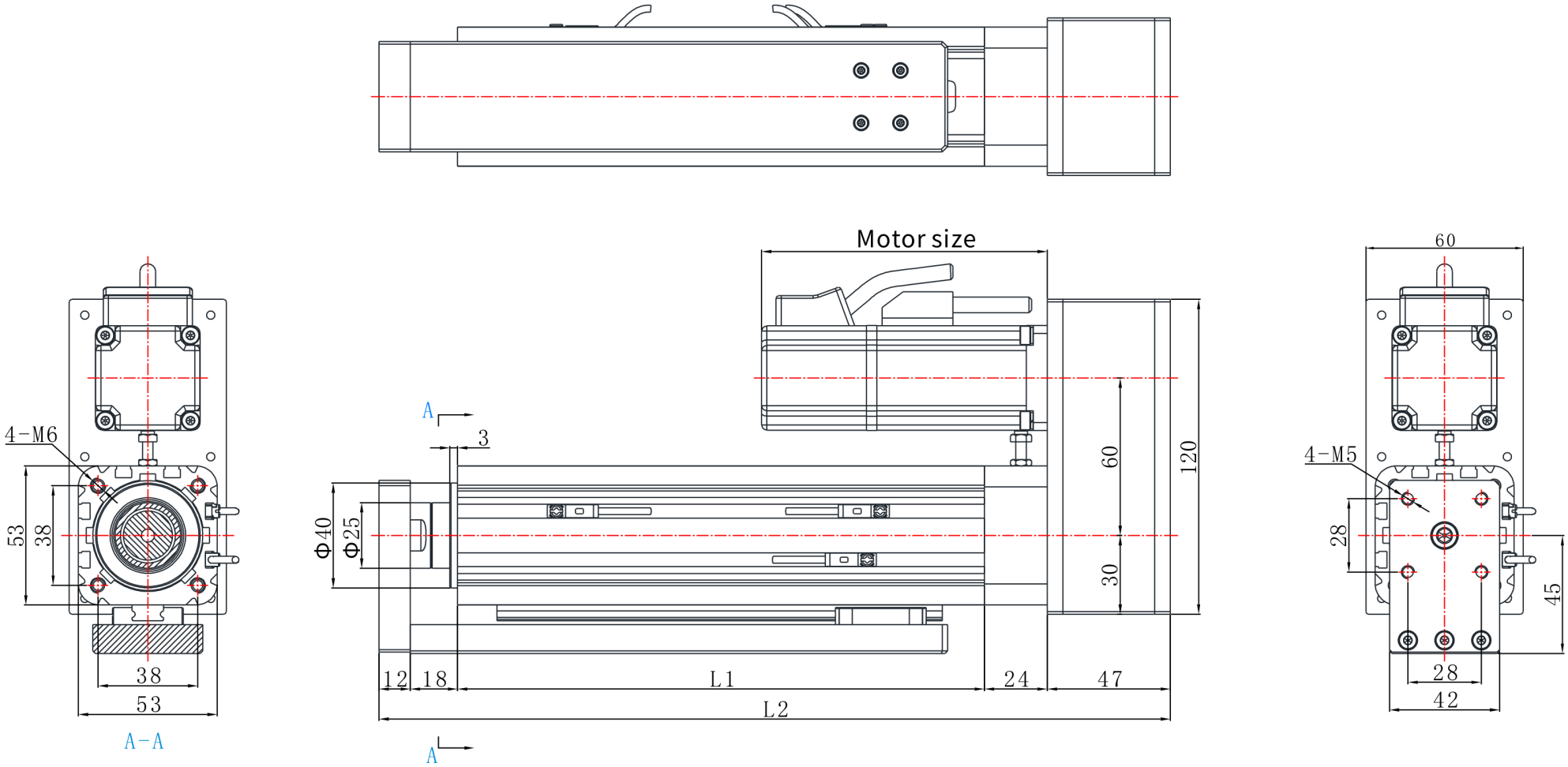

EDA50 | Dibujo dimensional

Dibujo de catálogo

EDA50 R05 dibujo dimensional ilustración:L1=longitud extensible+87,L2=longitud extensible+278 | R05

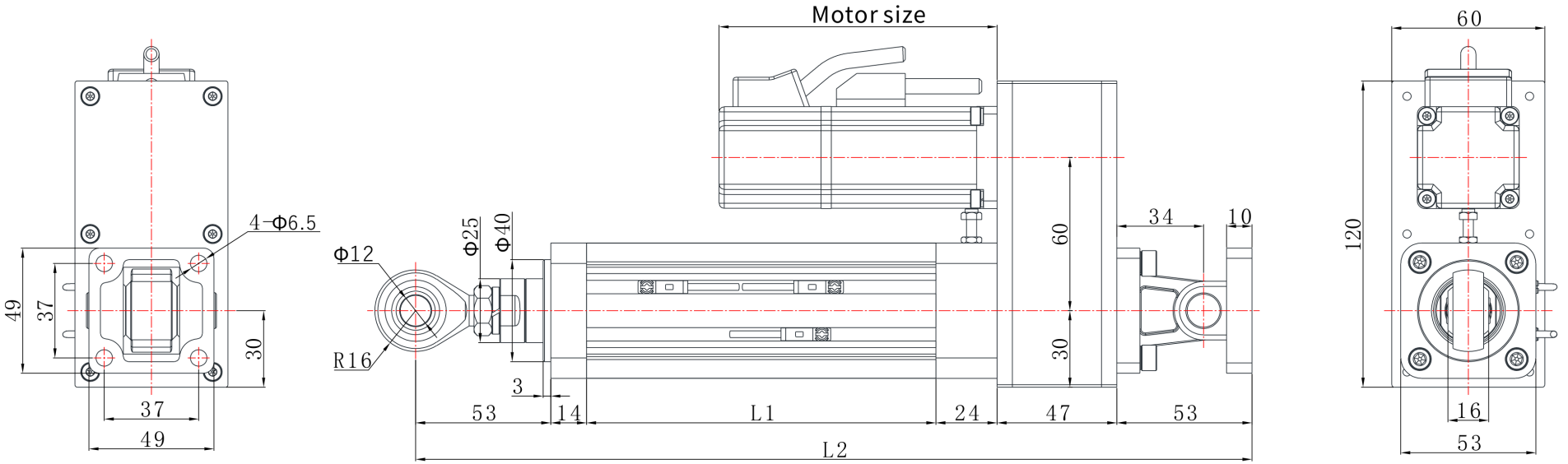

EDA50 | Dibujo dimensional

Dibujo de catálogo

EDA50 R04 dibujo dimensional ilustración:L1=longitud extensible+87,L2=longitud extensible+172 | R04

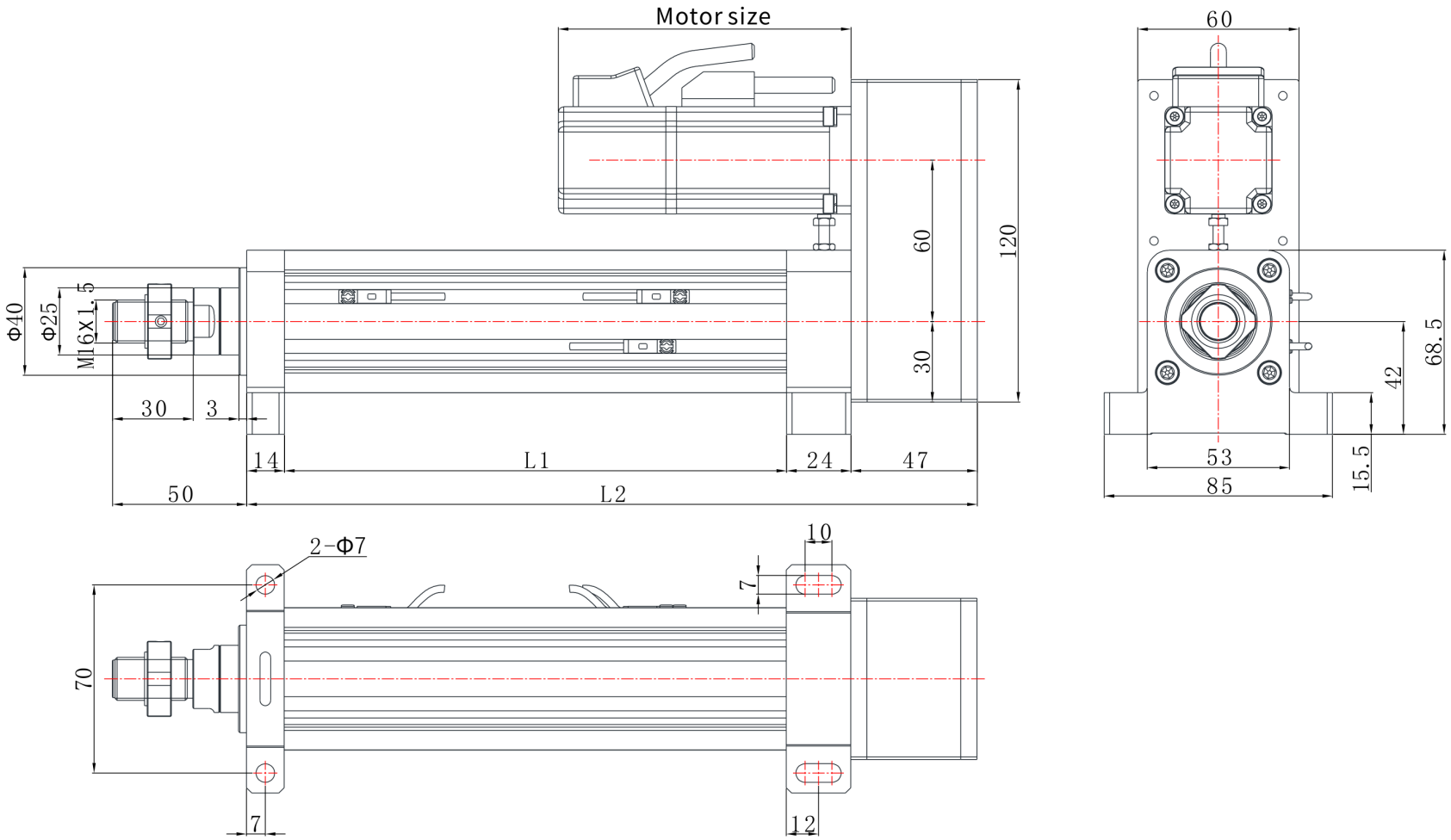

EDA50 | Dibujo dimensional

Dibujo de catálogo

EDA50 R07 dibujo dimensional ilustración:L1=longitud extensible+101,L2=longitud extensible+172 | R07

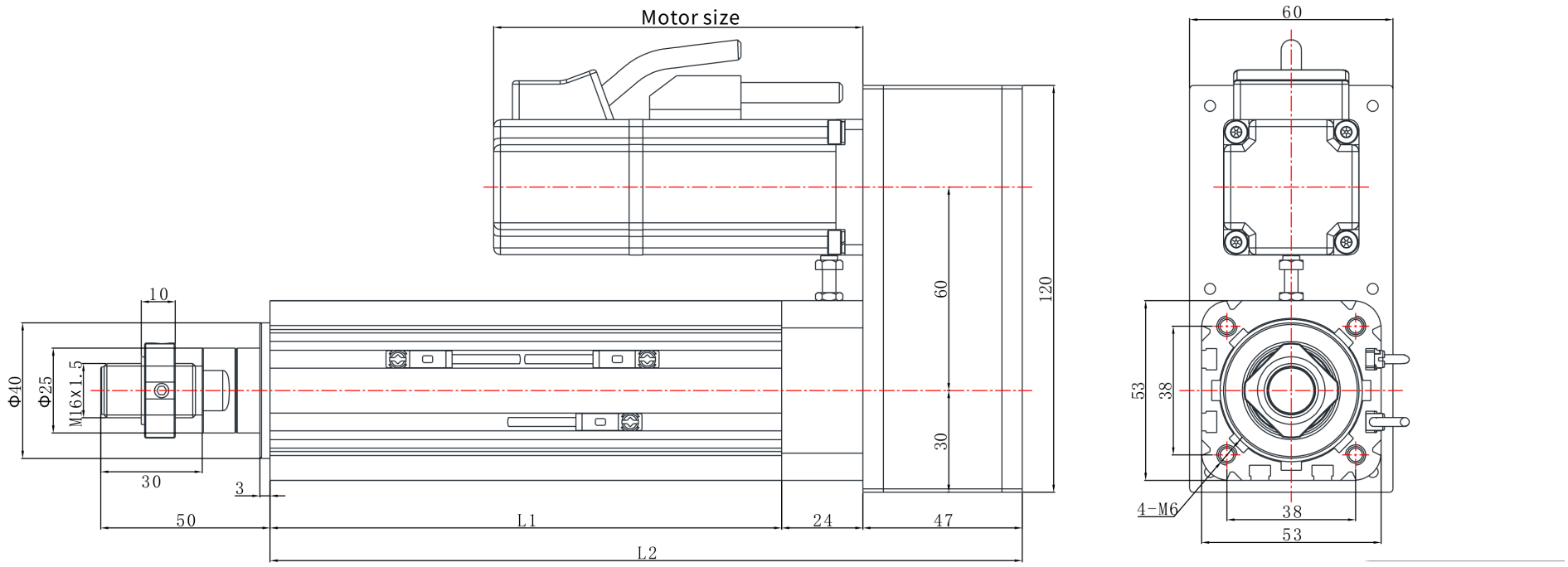

EDA50 | Dibujo dimensional

Dibujo de catálogo

EDA50 R03 dibujo dimensional ilustración:L1=longitud extensible+87,L2=longitud extensible+172 | R03

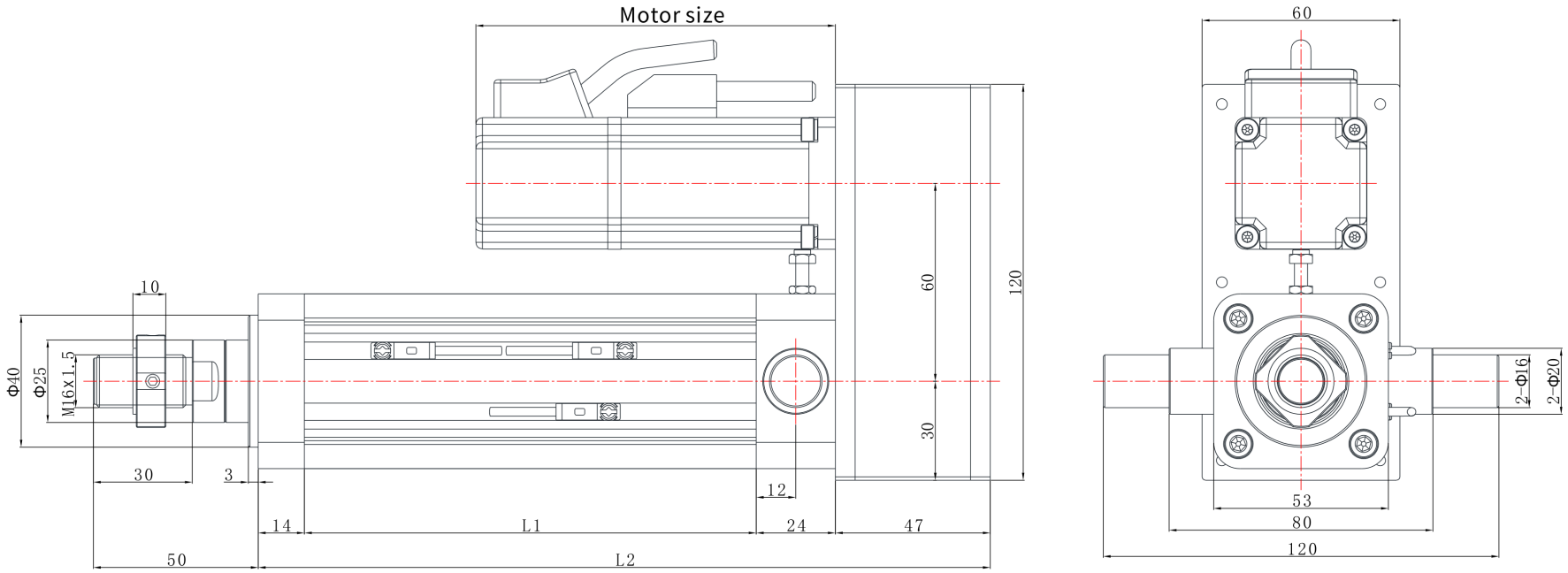

EDA50 | Dibujo dimensional

Dibujo de catálogo

EDA50 R06 dibujo dimensional ilustración:L1=longitud extensible+101,L2=longitud extensible+214 | R06

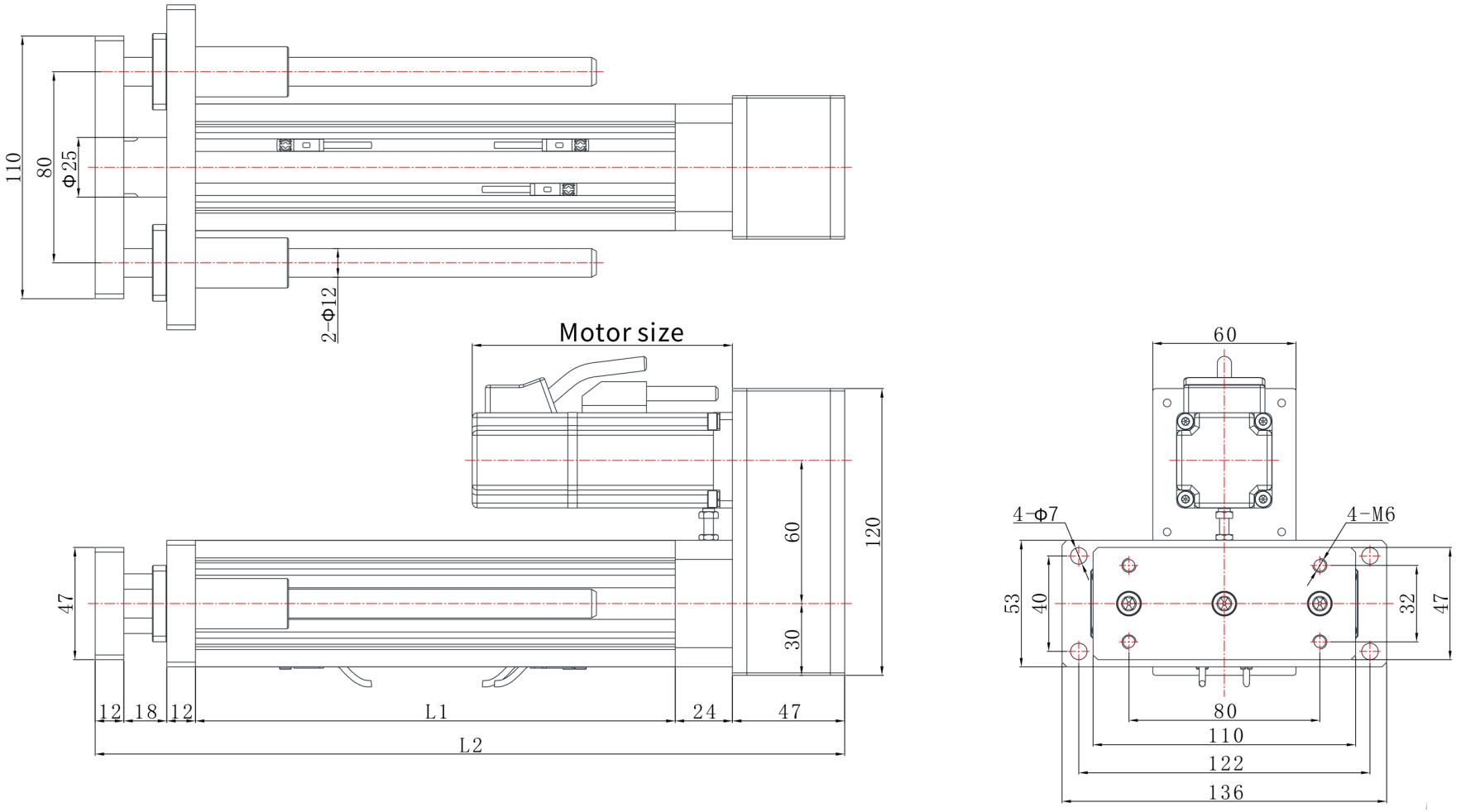

EDA50 | Dibujo dimensional

Dibujo de catálogo

EDA50 L08 dibujo dimensional ilustración:L1=longitud extensible+101,L2=longitud extensible+210 | L08

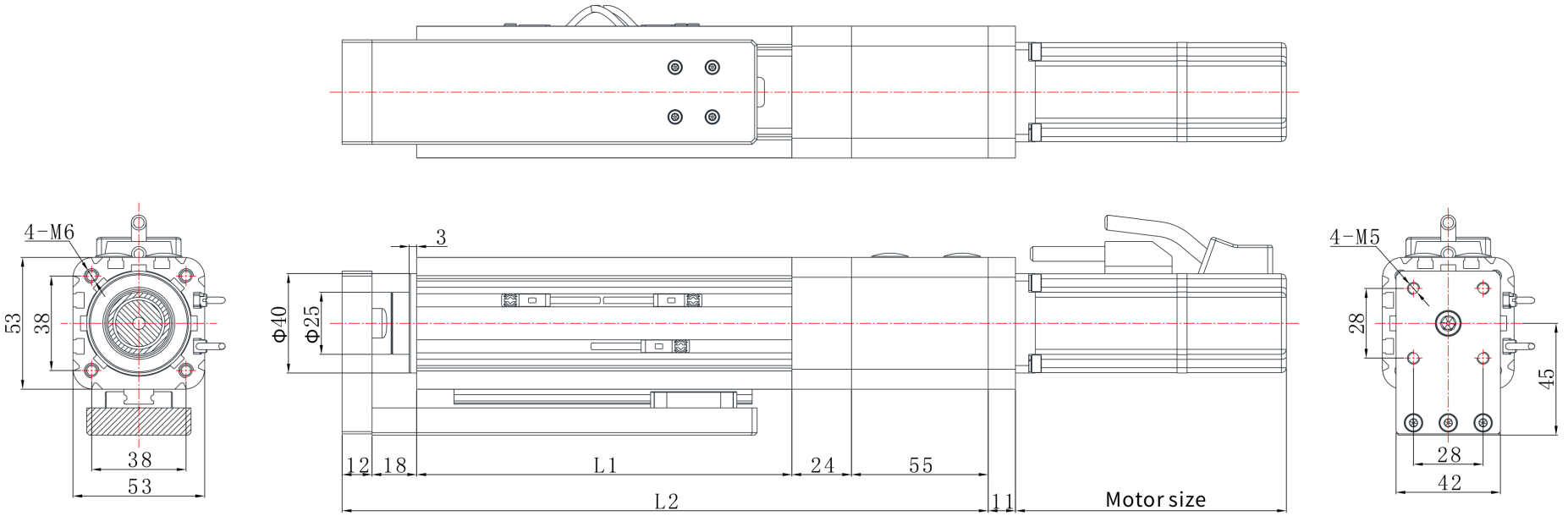

EDA50 | Dibujo dimensional

Dibujo de catálogo

EDA50 L04 dibujo dimensional ilustración:L1=longitud extensible+87,L2=longitud extensible+180 | L04

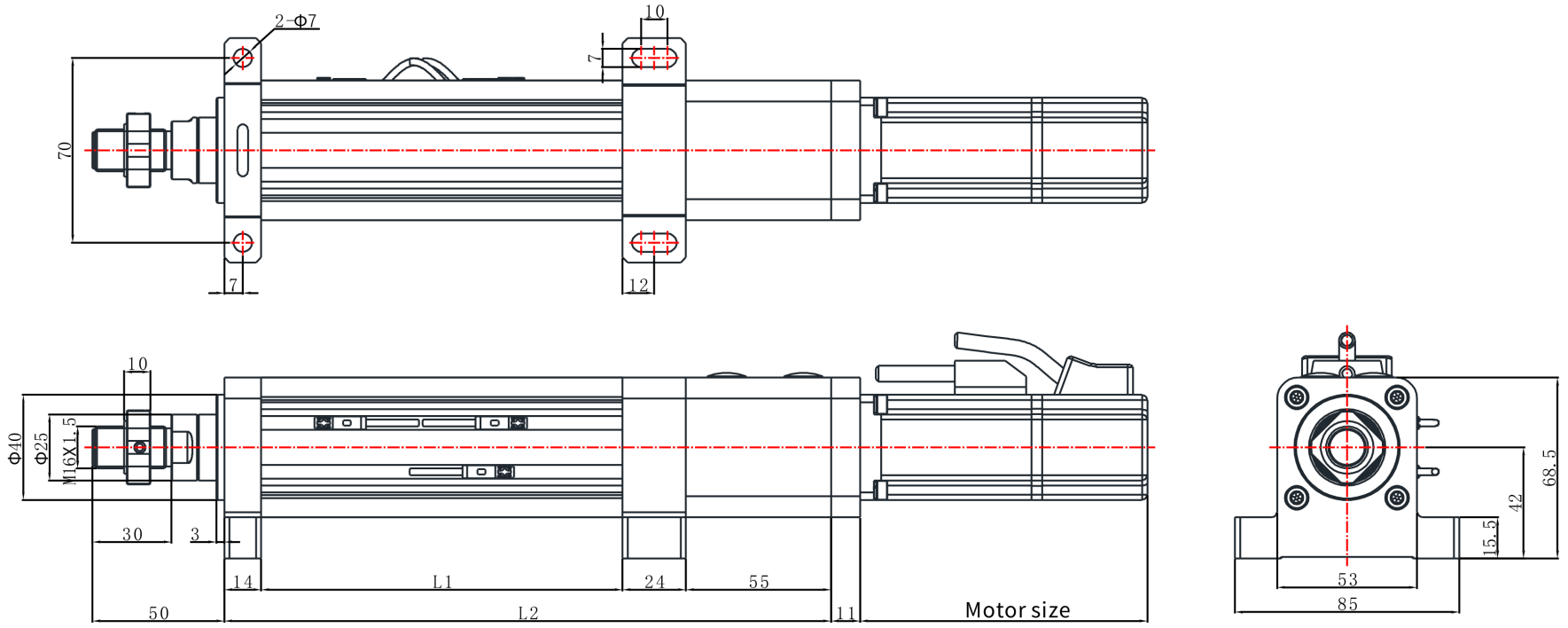

EDA50 | Dibujo dimensional

Dibujo de catálogo

EDA50 L03 dibujo dimensional ilustración:L1=longitud extensible+87,L2=longitud extensible+180 | L03

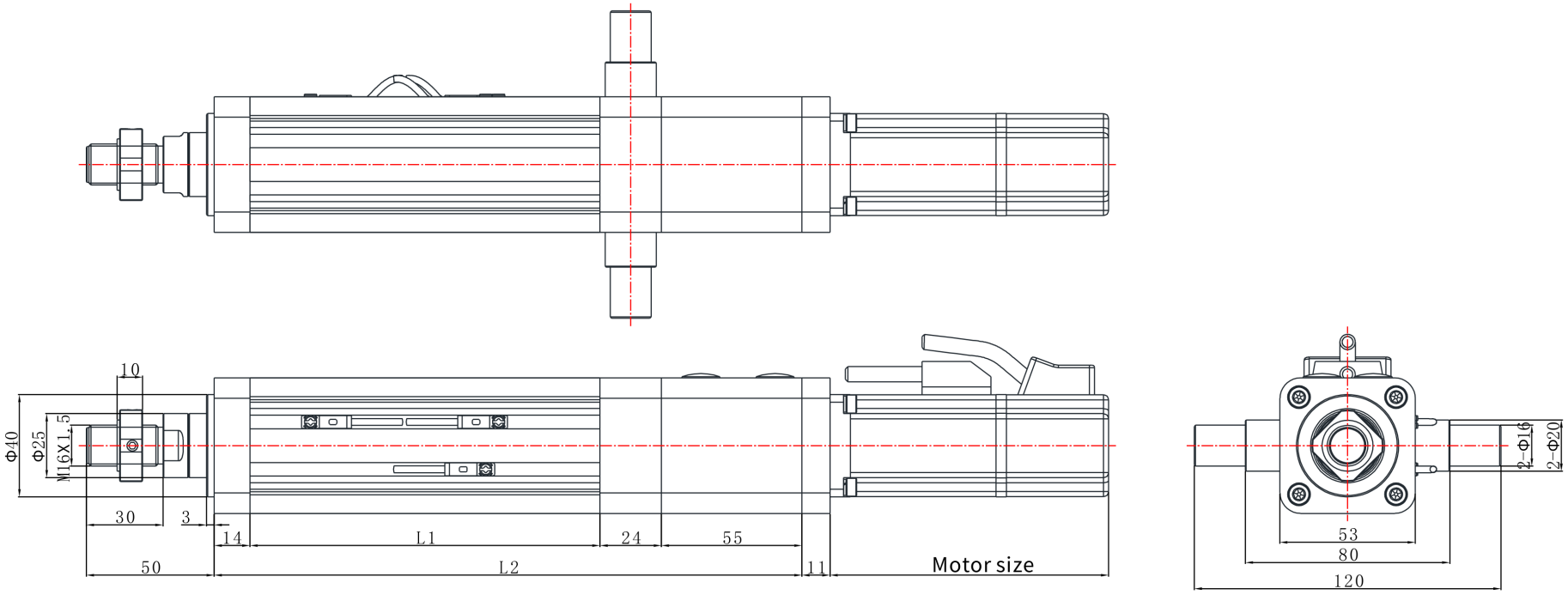

EDA50 | Dibujo dimensional

Dibujo de catálogo

EDA50 L07 dibujo dimensional ilustración:L1=longitud extensible+101,L2=longitud extensible+180 | L07

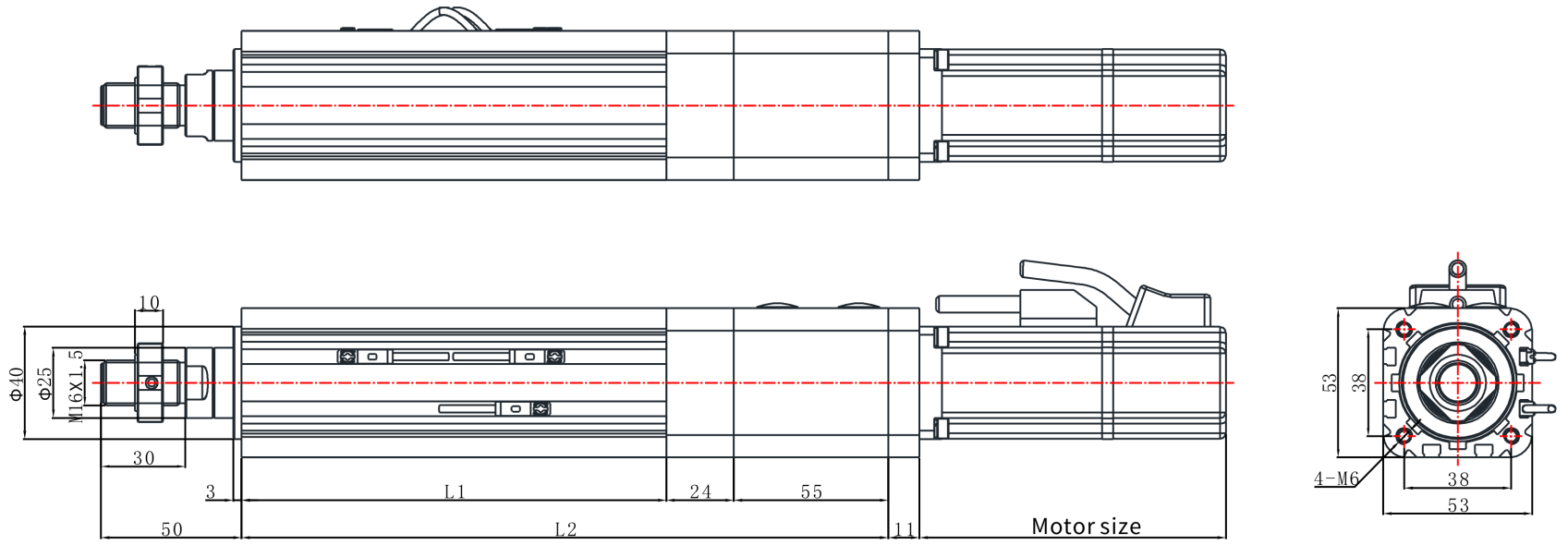

EDA50 | Dibujo dimensional

Dibujo de catálogo

EDA50 L01 dibujo dimensional ilustración:L1=longitud extensible+87,L2=longitud extensible+180 | L01

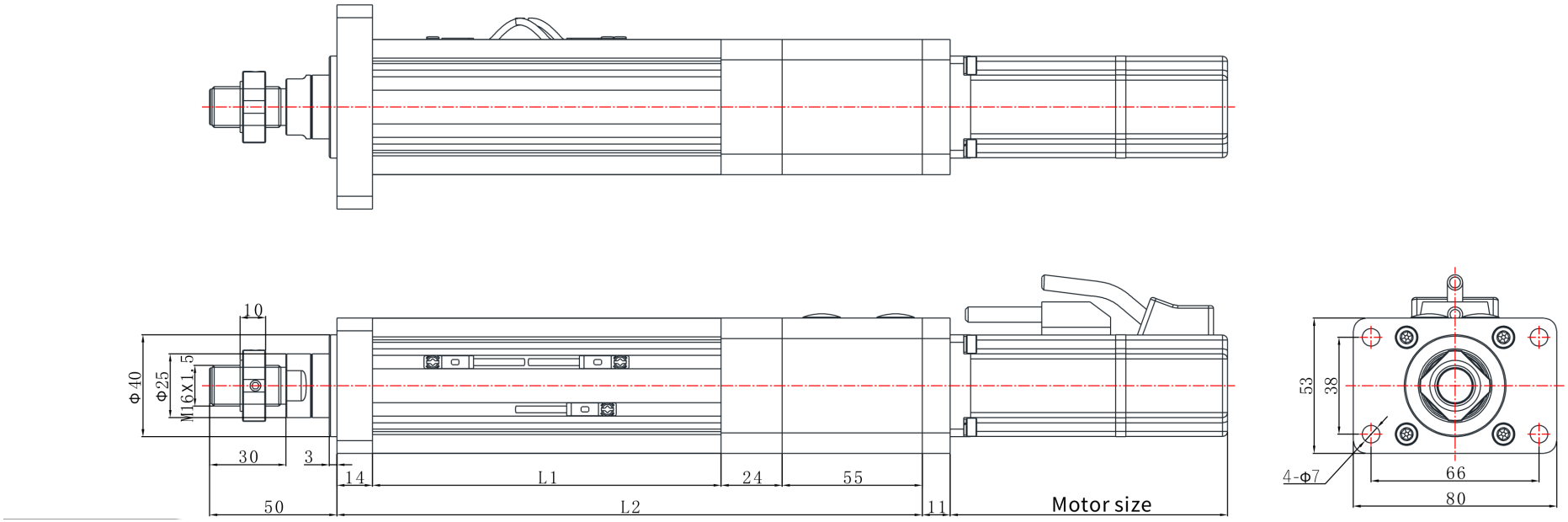

EDA50 | Dibujo dimensional

Dibujo de catálogo

EDA50 L06 dibujo dimensional ilustración:longitud extensiblelongitud extensible | L06

