ซีรีส์แกนยึด HTSL150

SL150 · ซีรีส์แกนยึด

ตรวจการรองรับและการติดตั้งตลอดช่วงยึดเต็ม รวมโมเมนต์ภาระและพื้นที่สายในงานตรวจติดตั้ง

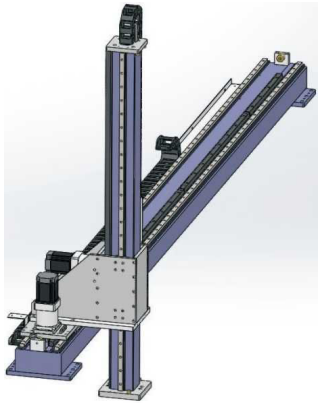

ภาพซีรีส์ SL

ข้อมูลจำเพาะที่ตรวจแล้ว

พารามิเตอร์	ค่า
ความสามารถในการทำซ้ำ	±0.1 mm
น้ำหนักบรรทุกแนวตั้ง	300 kg
ลีดเฟือง	250 mm
หมายเลขเกียร์บ็อกซ์ (หัวพิมพ์ mm)	180 mm
ข้อมูลจำเพาะเกียร์	3M
ไกด์เส้นตรง (รหัสแหล่ง)	30
ตัวอย่างการสั่ง (อ้างอิง)	SL150-L250-S500-R160-C4-D
รุ่นเซ็นเซอร์	ด้านนอก FC307 (NPN)
ช่วงช่วงชักและพิตช์	100-2050mm/ช่วง 50

รูปติดตั้งอยู่ในชุดรูปขนาดแยก

emmy@htrobot.com www.htrobot.com

ข้อมูลอ้างอิงทางวิศวกรรม

หมายเหตุการใช้งาน

ข้อมูลอ้างอิงการใช้งาน: แหล่งอธิบายเพลาเทเลสโคปิกสำหรับหยิบจับ จัดพาเลต และคัดแยกในโลจิสติกส์ ยานยนต์ และอุปกรณ์การแพทย์ โดยการขนส่งแนวตั้งเป็นการประหยัดพื้นที่

ข้อมูลอ้างอิงการติดตั้ง: มีและไม่มีฝาเสื้อลูกฟูกแสดงในหน้าแบบแหล่งตรงข้าม

ความต่างของการสั่งและข้อมูลจำเพาะ: กระปุกเกียร์ตัวอย่างคือR160 และคำอธิบาย160mm ตารางพื้นฐานระบุ180mm