CARA MENGGUNAKAN ATLAS INI

Setiap pandangan ialah lukisan katalog untuk varian atau kumpulan nisbah yang dinyatakan. Gunakan label tercetak, bukan ukuran skala. Ini lukisan rujukan, bukan fail CAD.

EDA180 / Atlas lukisan

Kandungan

R01	1 pandangan | halaman 2-2
L01	1 pandangan | halaman 3-3

HUBUNGI HTROBOT

E-mel: emmy@htrobot.com

Laman web: www.htrobot.com

EDA180 | Lukisan dimensi

Lukisan katalog

EDA180 R01 lukisan dimensi jelaskan:L1=panjang boleh dilanjutkan+330,L2=panjang boleh dilanjutkan+627 | R01

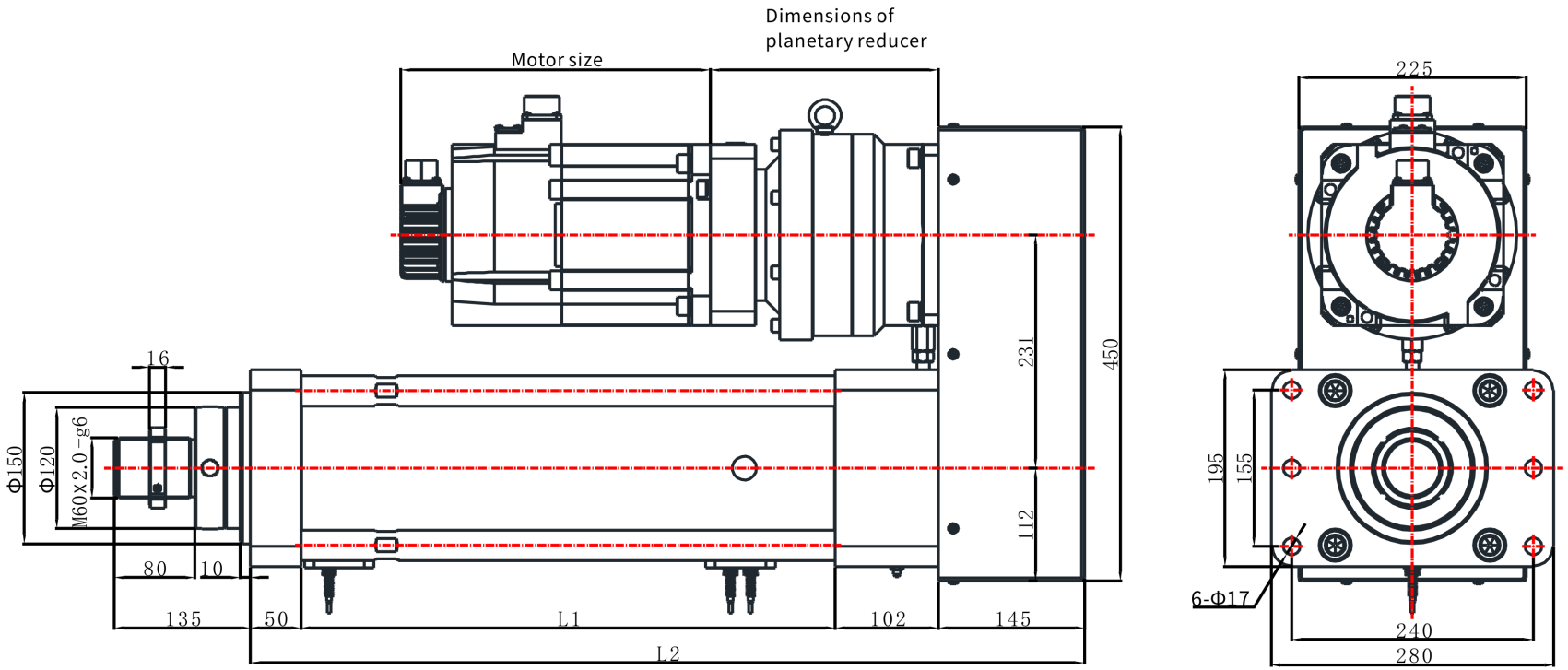

EDA180 | Lukisan dimensi

Lukisan katalog

EDA180 L01 lukisan dimensi jelaskan:L1=panjang boleh dilanjutkan+330,L2=panjang boleh dilanjutkan+650 | L01

