MDC8 Dimensioni

Viste di dimensioni e installazione. Le unità sono le etichette stampate su ciascuna vista.

Questi disegni non selezionano una corsa. Confermare il montaggio rispetto alla configurazione ordinata.

L sinistra: 3 viste. vista 1, vista 2, flangia di sezione

R destra: 3 viste. vista 1, vista 2, flangia di sezione

L sinistra: 1 viste. panoramica tecnica

R destra: 1 viste. panoramica tecnica

MDC8 · L sinistra · vista 1

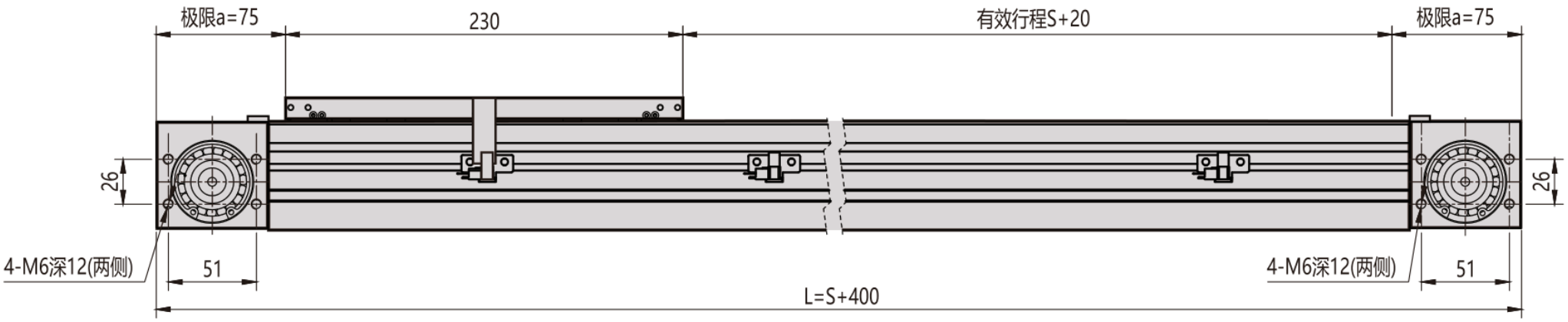

MDC8 · L sinistra · vista 2

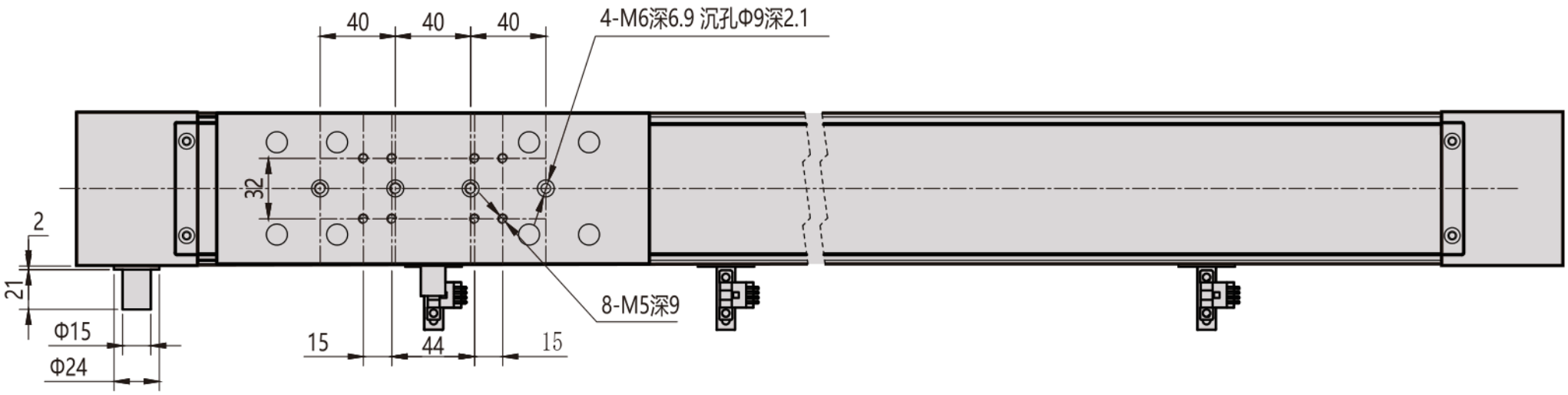

MDC8 · L sinistra · flangia di sezione

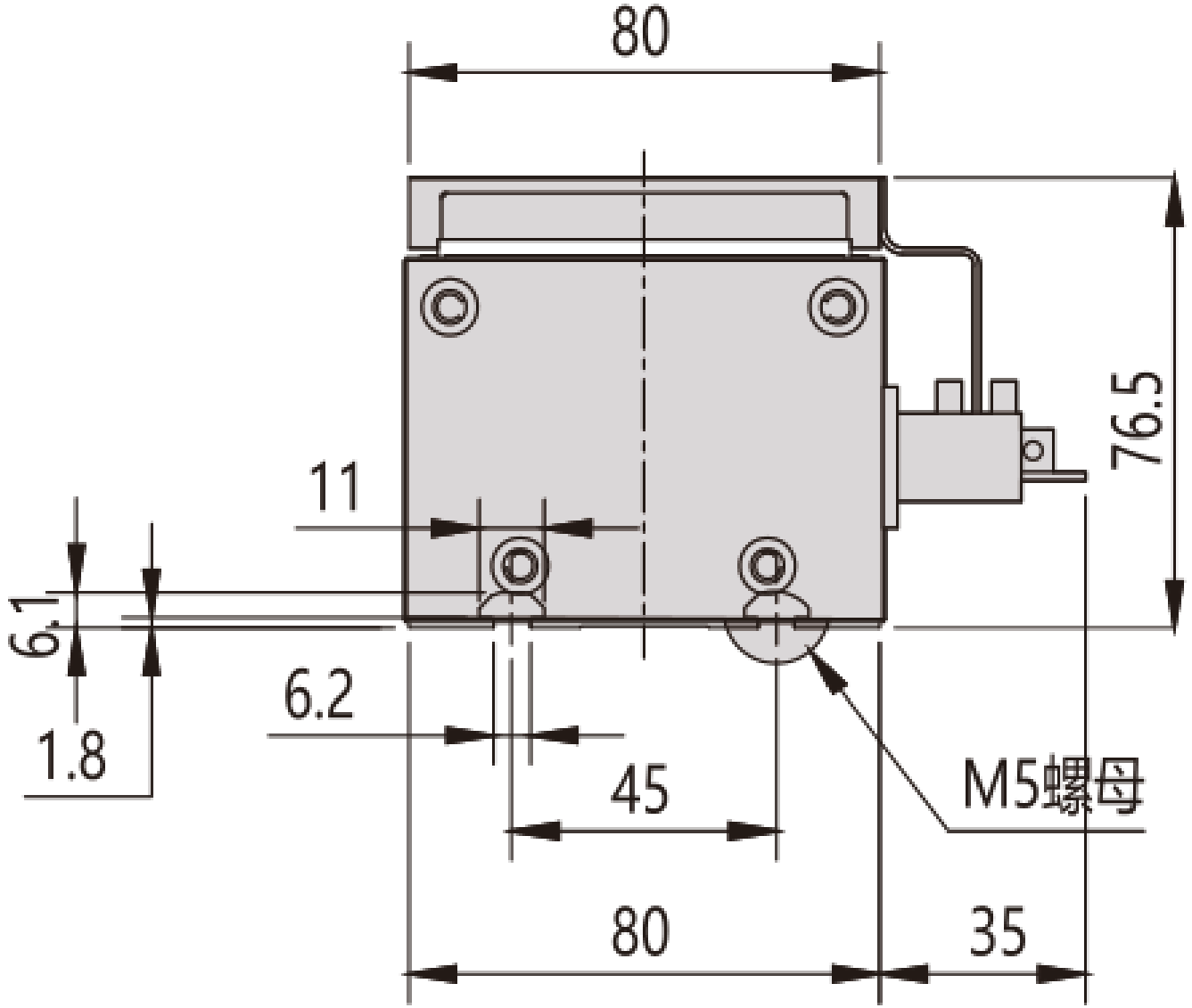

MDC8 · R destra · vista 1

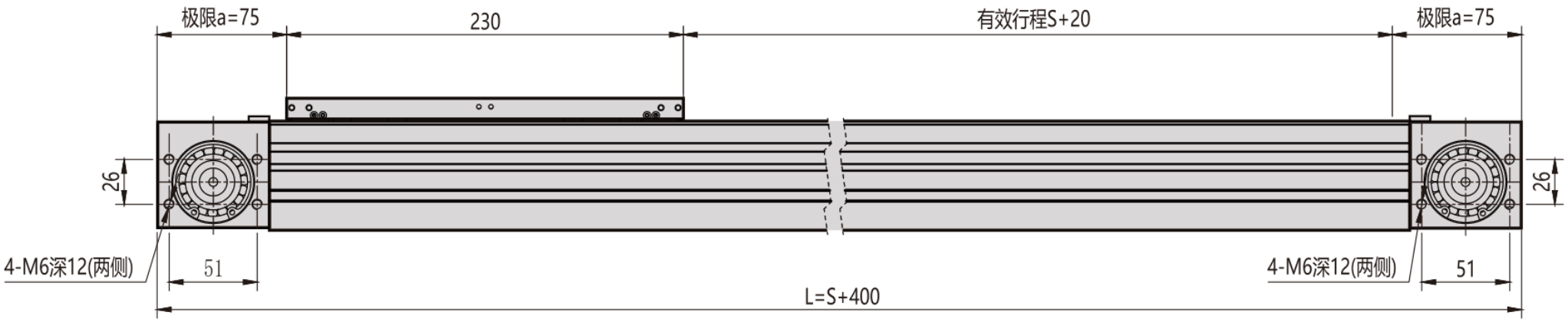

MDC8 · R destra · vista 2

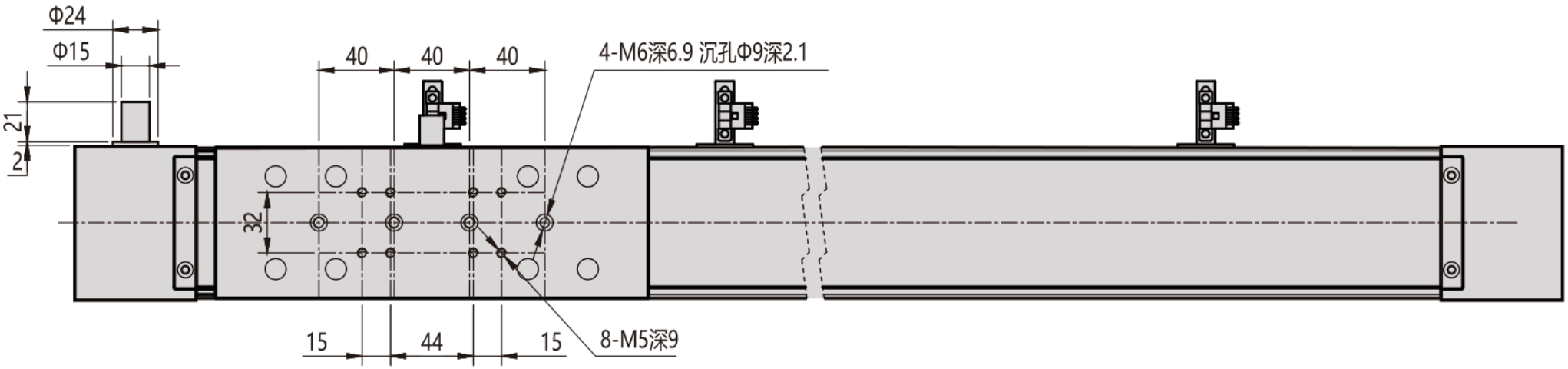

MDC8 · R destra · flangia di sezione

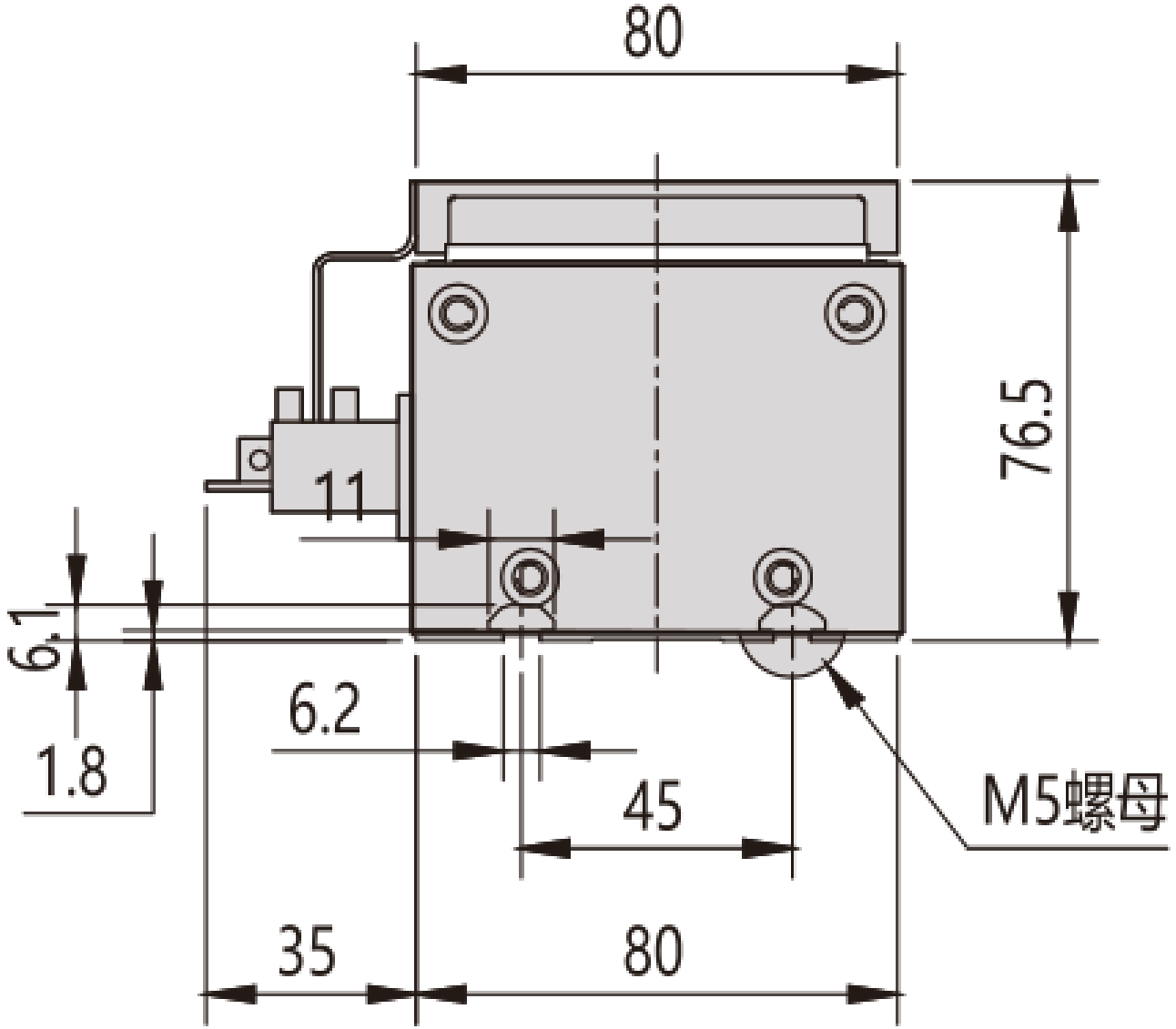

MDC8 · L sinistra · panoramica tecnica

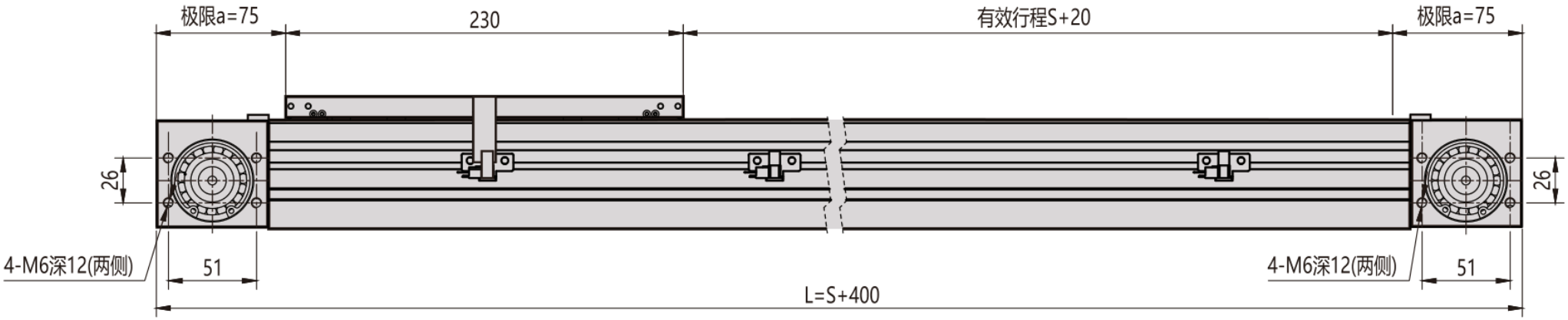

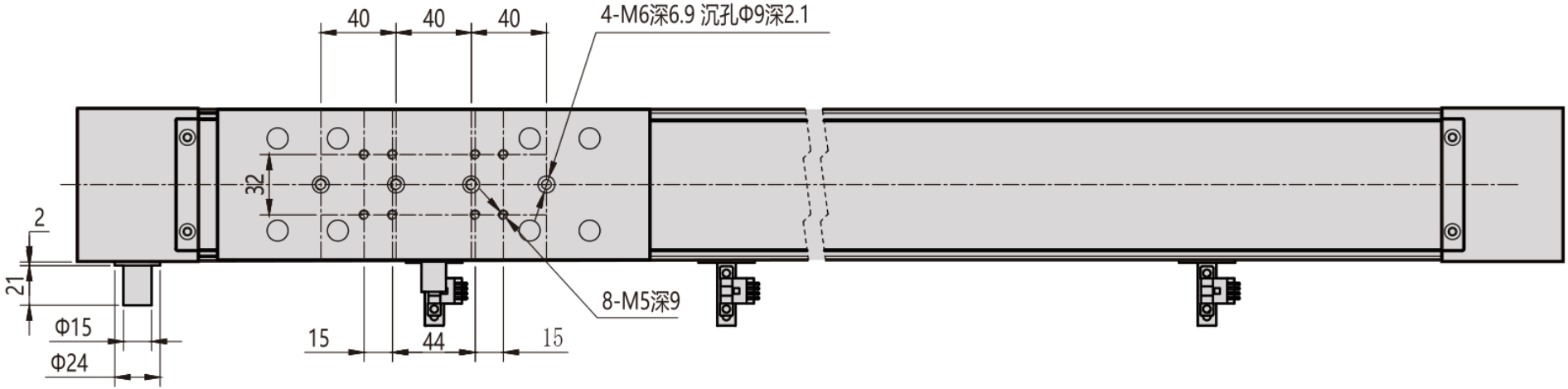

MDC8 · R destra · panoramica tecnica

