LYD-66D ມຸມມອງແຜນ

ໃຊ້ຂະໜາດ ແລະເງື່ອນໄຂທີ່ຕົດປ້າຍ. ຢ່າວັດແຜນ.

01 ຂະໜາດ

02 ສາຍໄຟ, D

03 ສາຍໄຟ, N

04 ສາຍໄຟ, P

ຕົດຕໍ່ HTROBOT

emmy@htrobot.com www.htrobot.com

LYD-66D - ຂະໜາດ

ຍ່າວ ັດແຜນ.

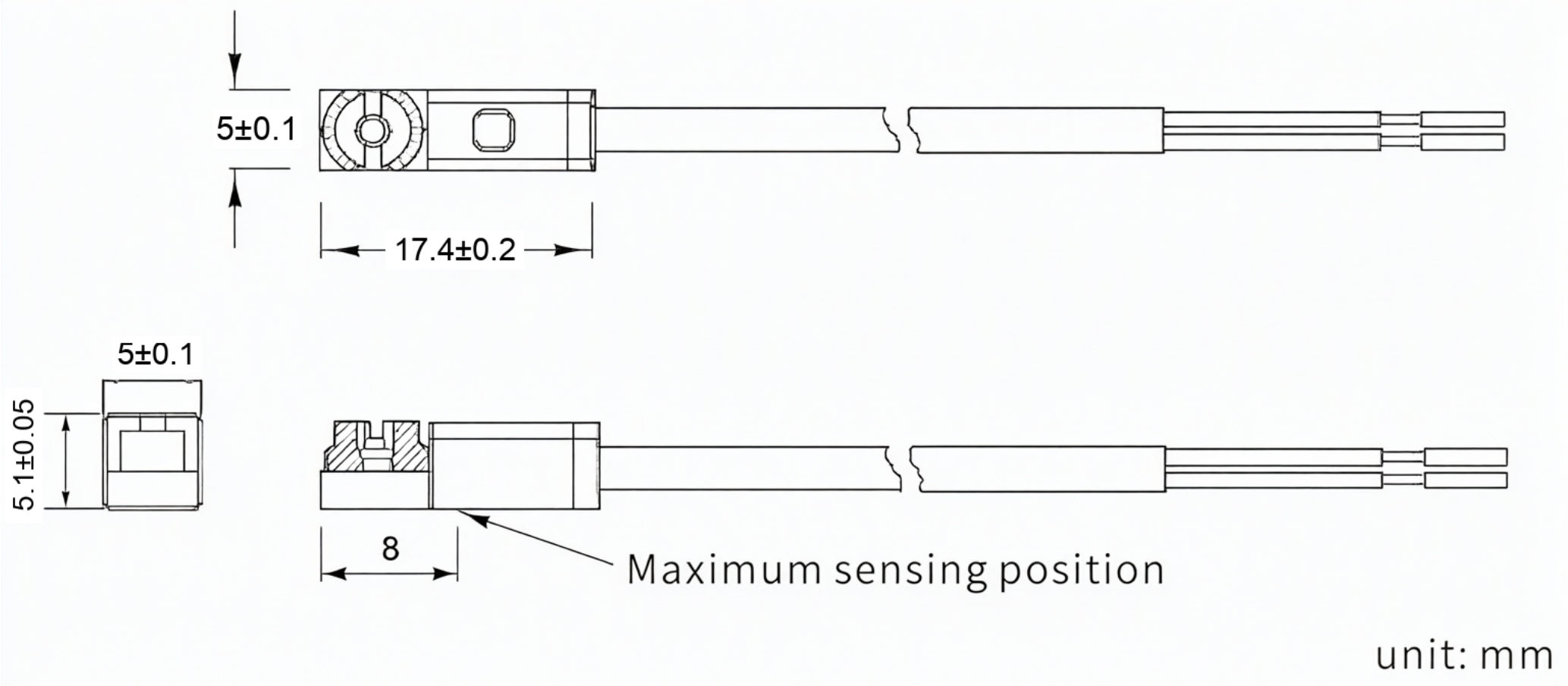

LYD-66D - สายไฟ, D

ย่างวัดแผน.

LYD-66D /LYD -66D-NC

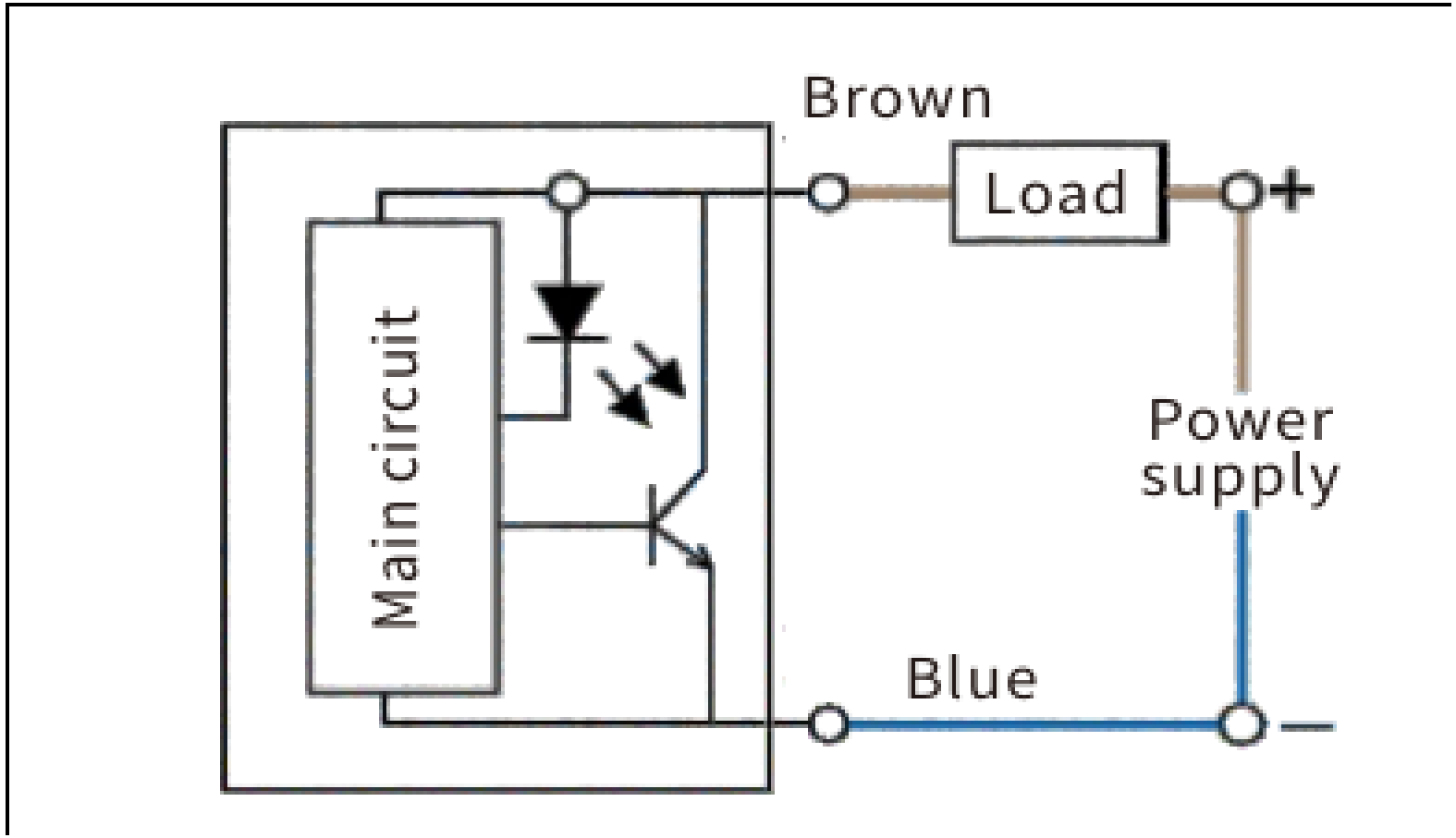

LYD-66D - ສາຍໄຟ, N

ຢ່າວ້ດແຜນ.

LYD-66N /LYD -66N-NC

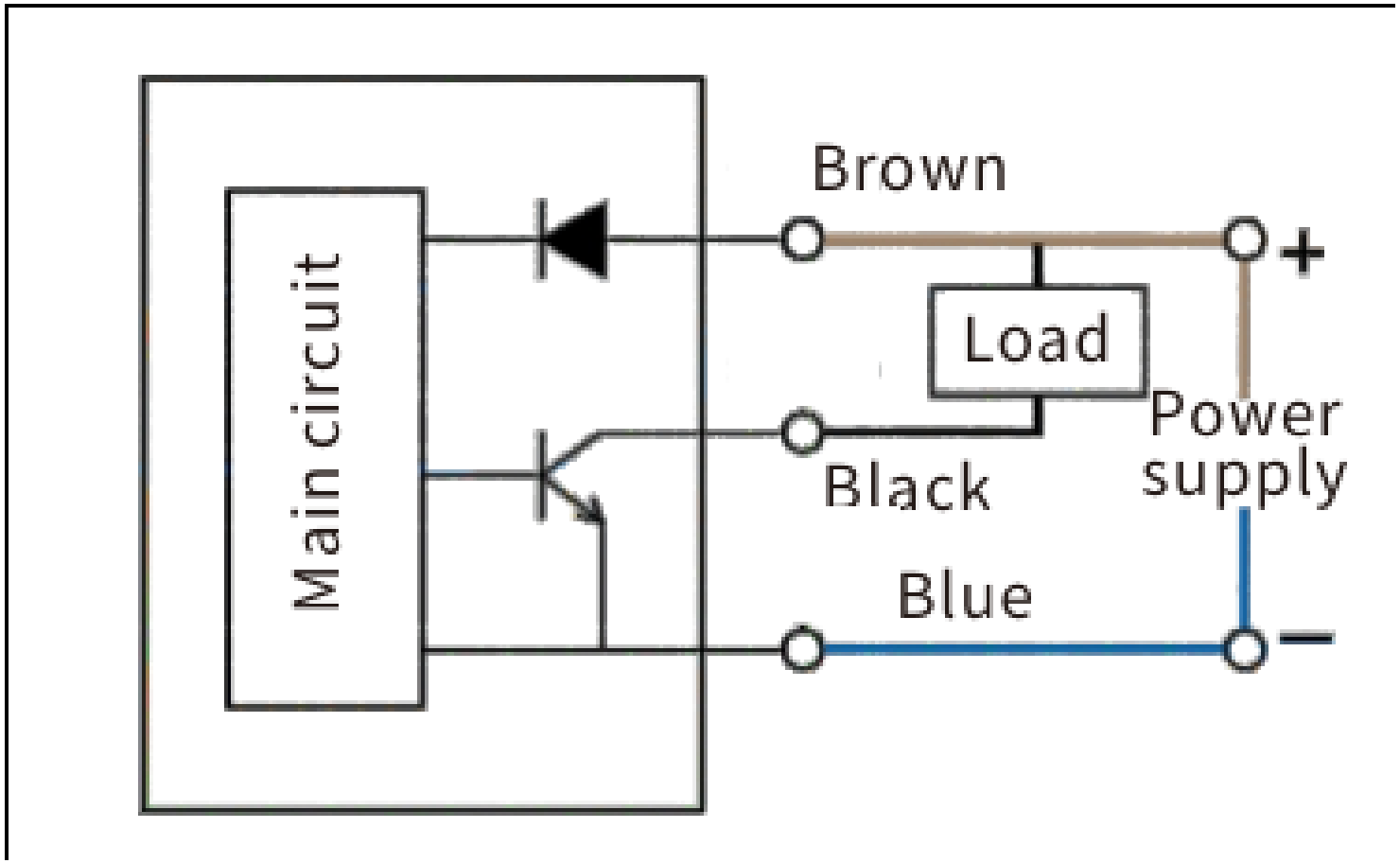

LYD-66D - ສາຍໄຟ, P

ຢ່າວ້ດແຜນ.

LYD-66P /LYD -66P-NC

