MC22 / Zeichnungsatlas

Abmessungen und Einbau

Unabhängige Ansichten, gruppiert nach Motoranbau.

Zeichnungseinheit unbestätigt; ursprüngliche Maßbezeichnungen bleiben erhalten.

Referenzmaße; Einbau und Hub für Ihre Konfiguration bestätigen.

Beschriftete Maße verwenden; Zeichnungen nicht maßstäblich auswerten.

C 4 Ansichten | S. 2-3

D 4 Ansichten | S. 4-5

L 4 Ansichten | S. 6-7

R 4 Ansichten | S. 8-9

B 4 Ansichten | S. 10-11

Produktspezifikationen und Auswahlhinweise werden gesondert bereitgestellt.

Für konfigurationsspezifische Maße oder tatsächliche CAD-Dateien wenden Sie sich an HTROBOT.

MC22 / C

Oben

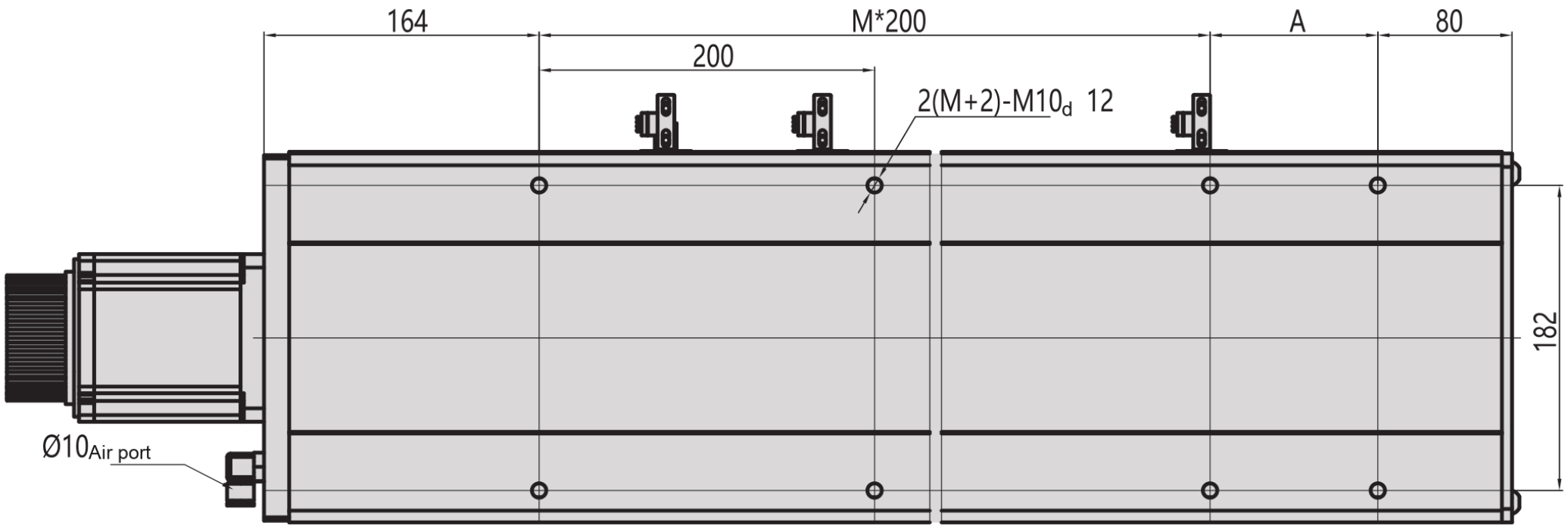

Seite

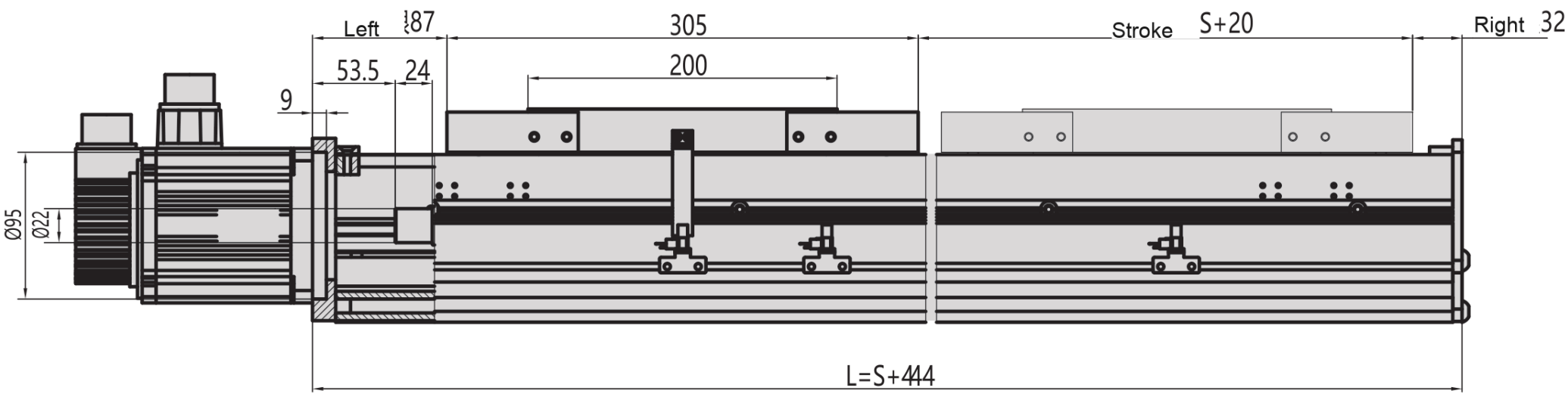

Unten

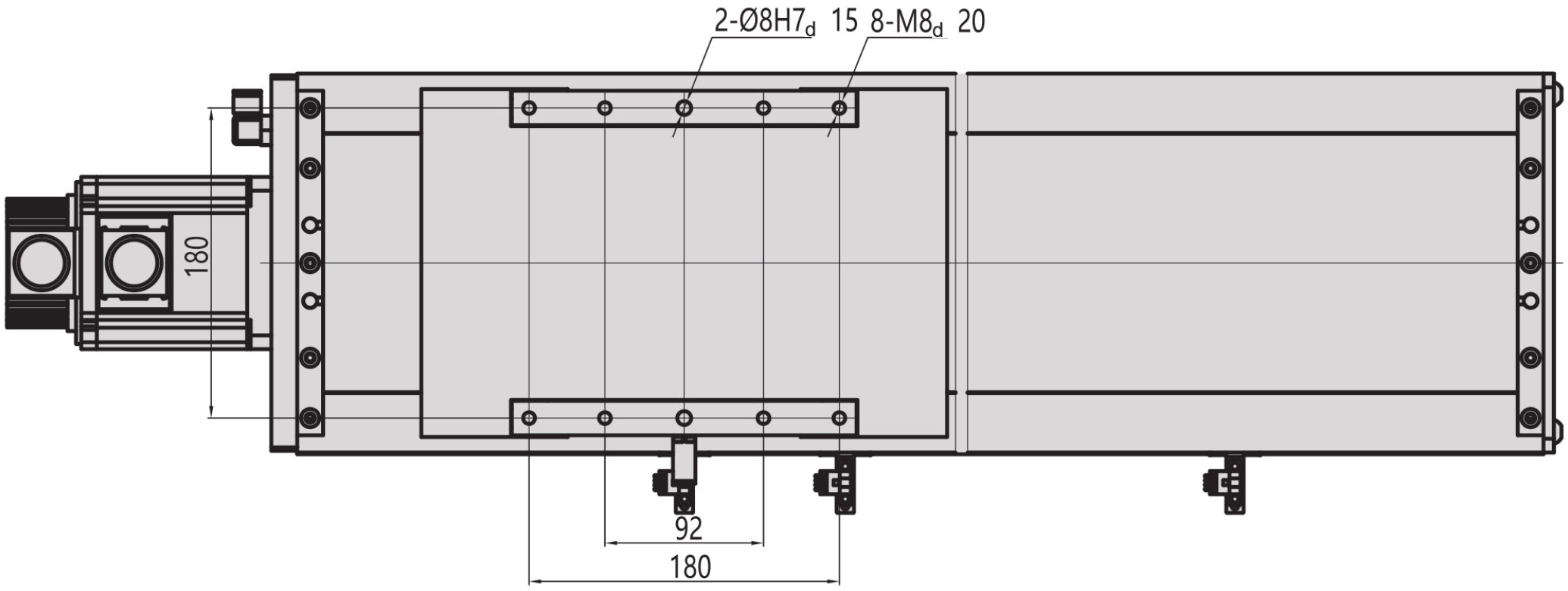

MC22 / C

Flansch

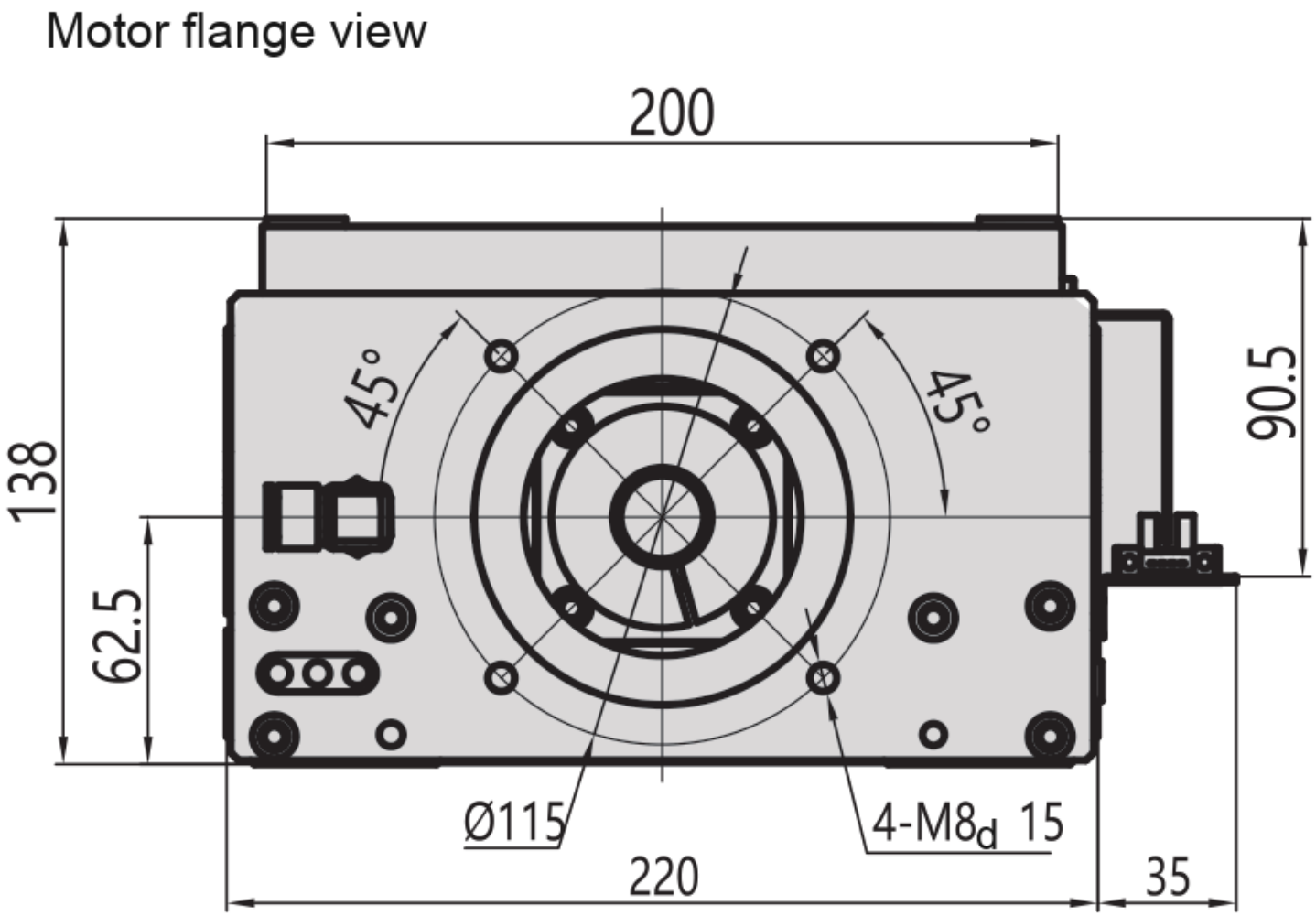

MC22 / D

Oben

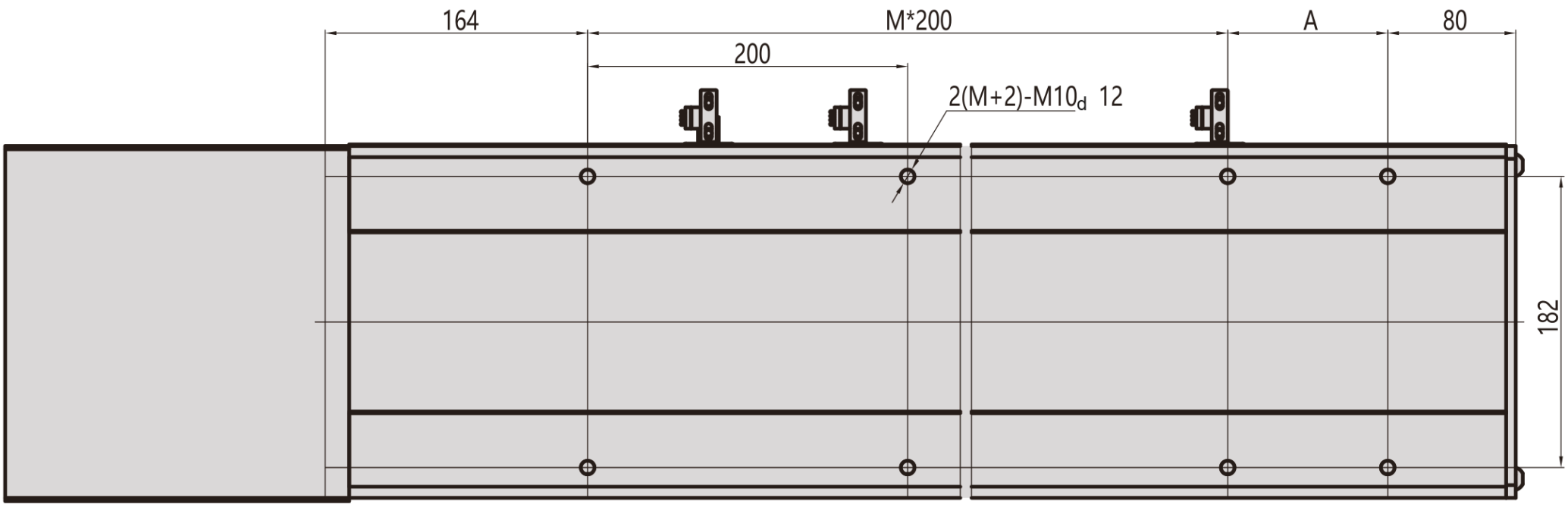

Seite

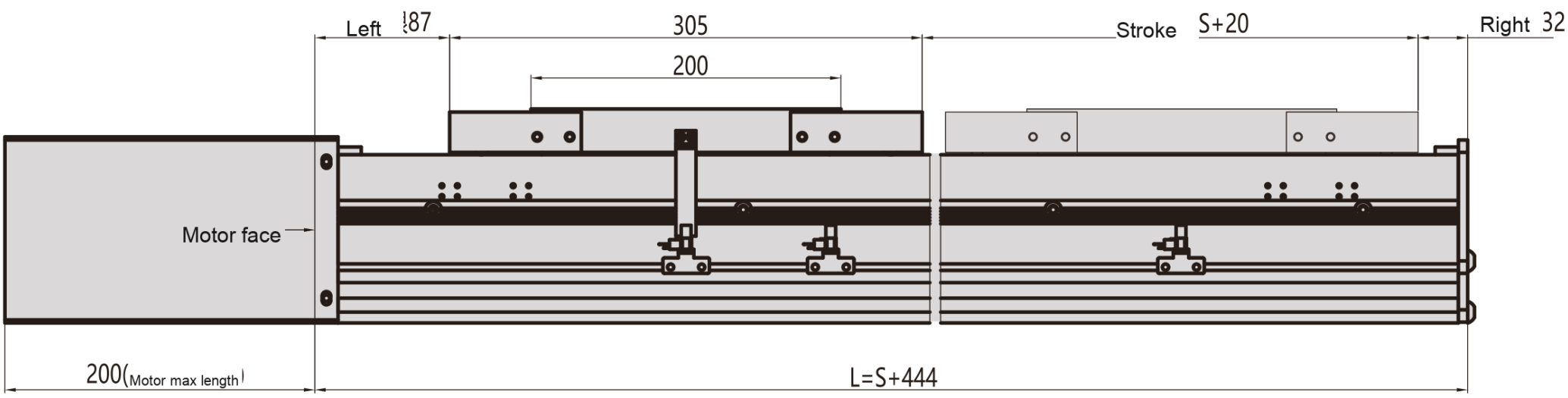

Unten

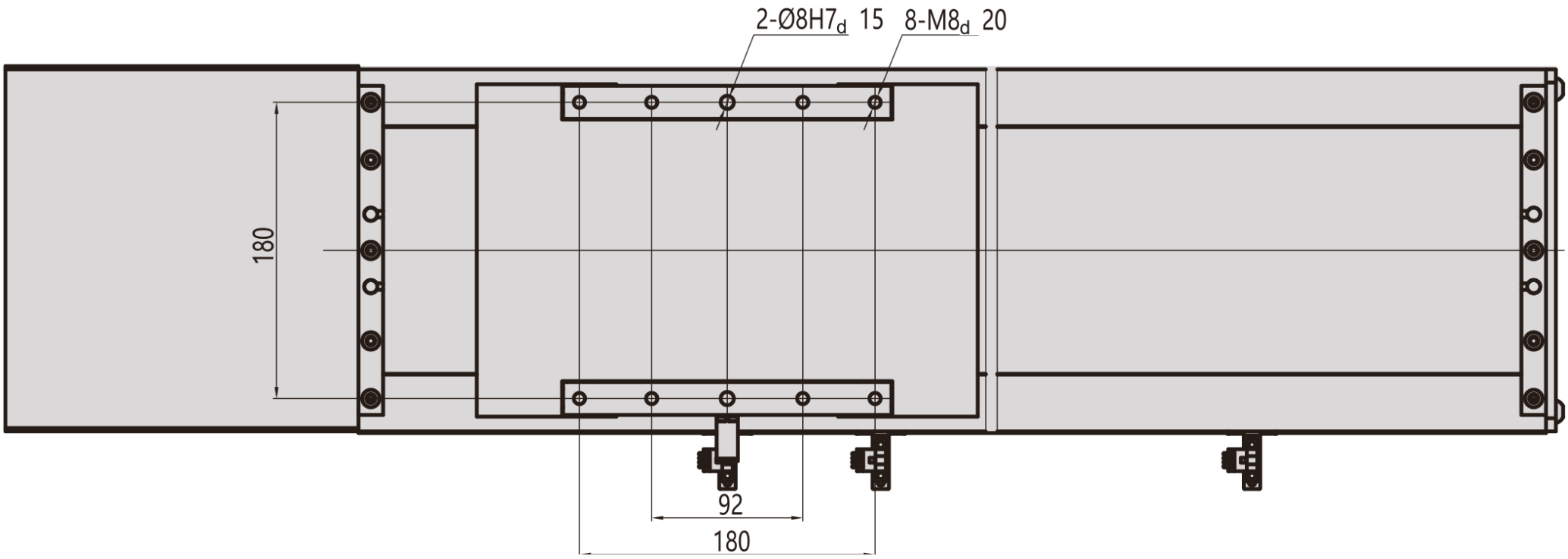

MC22 / D

Flansch

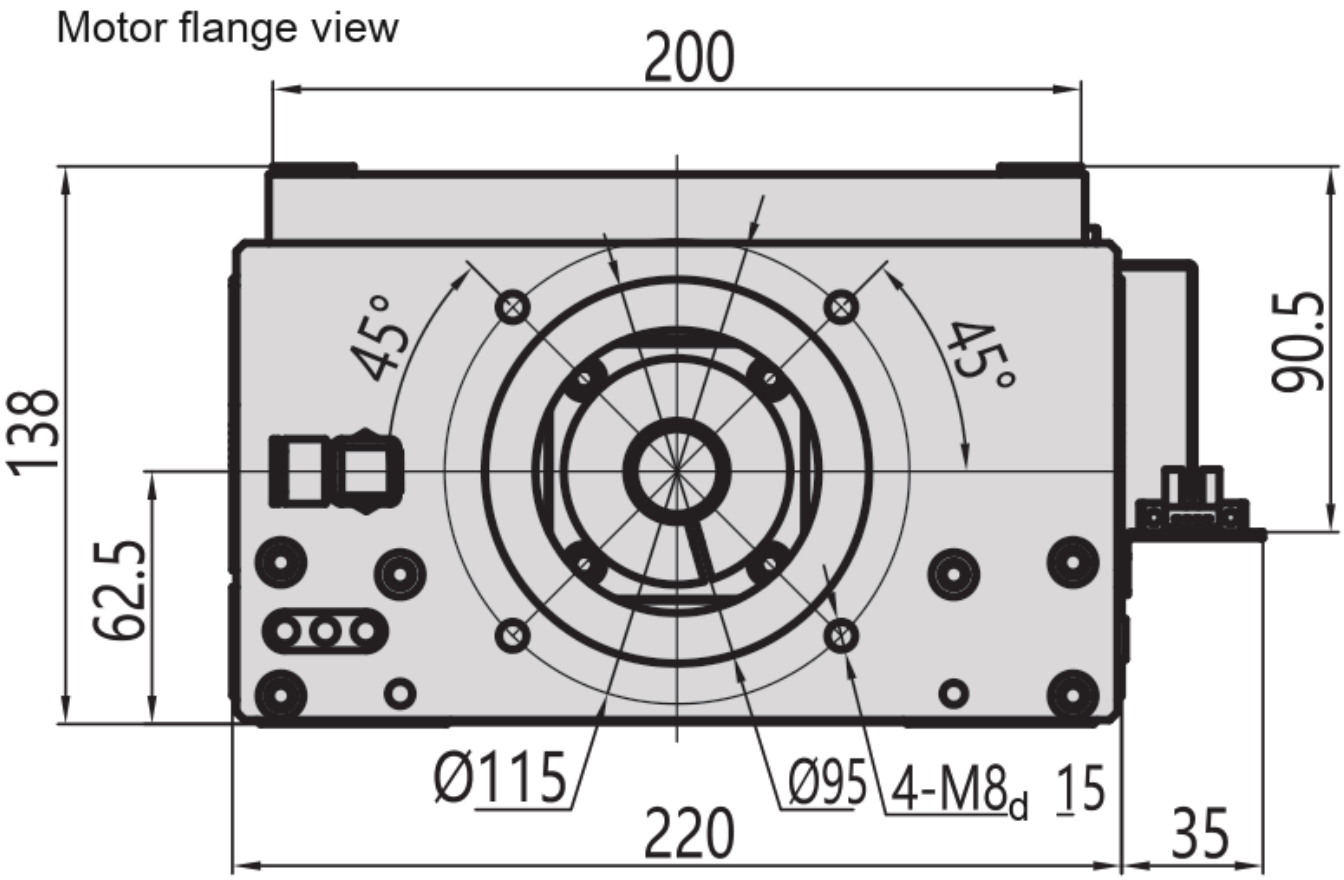

MC22 / L

Oben

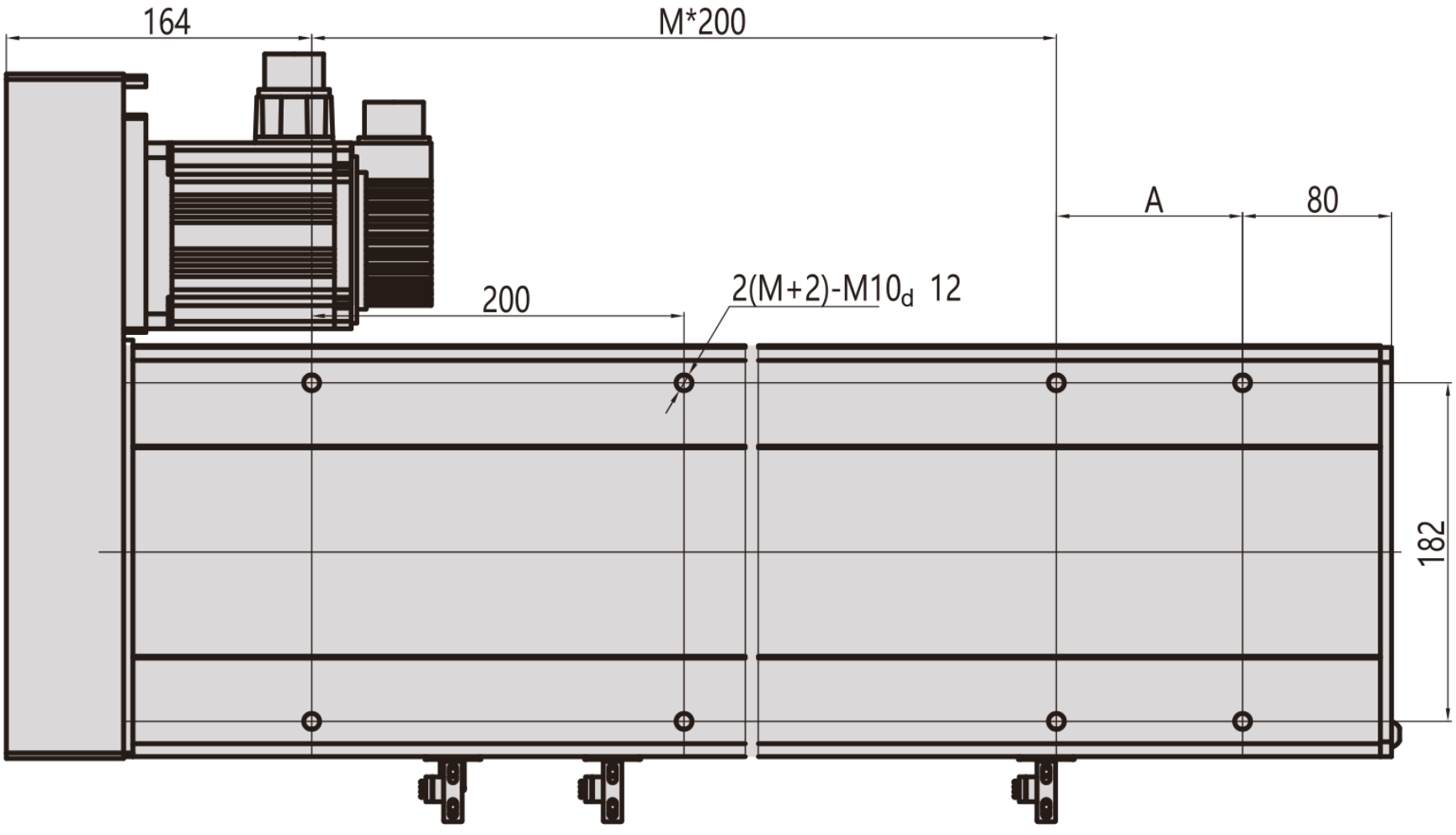

Seite

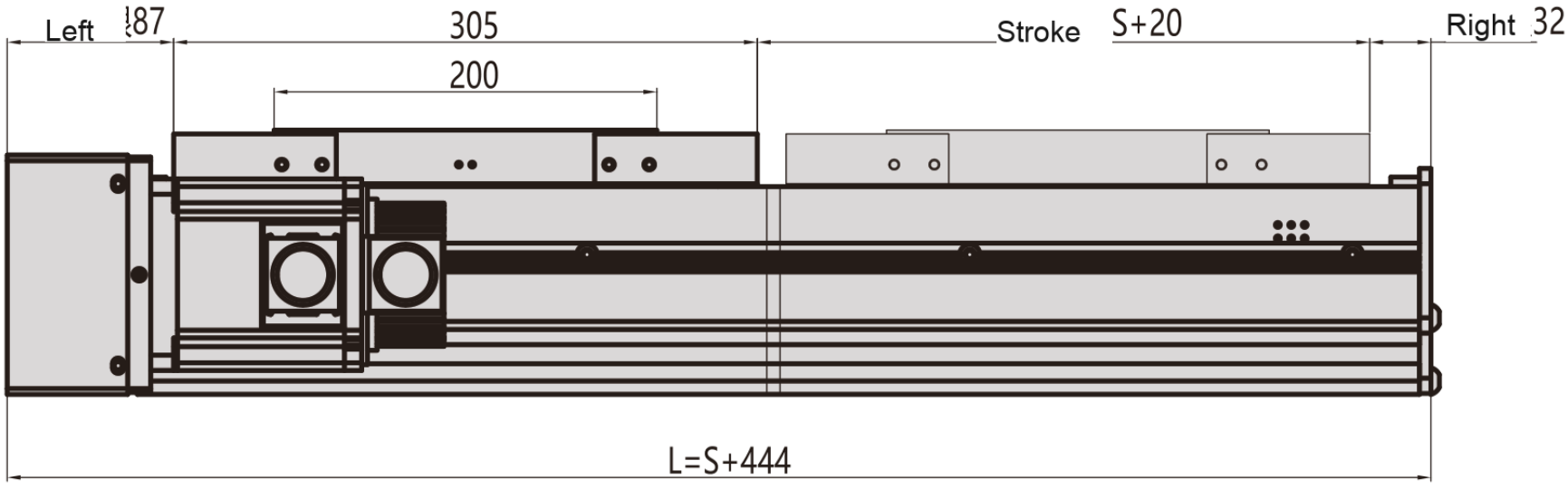

Unten

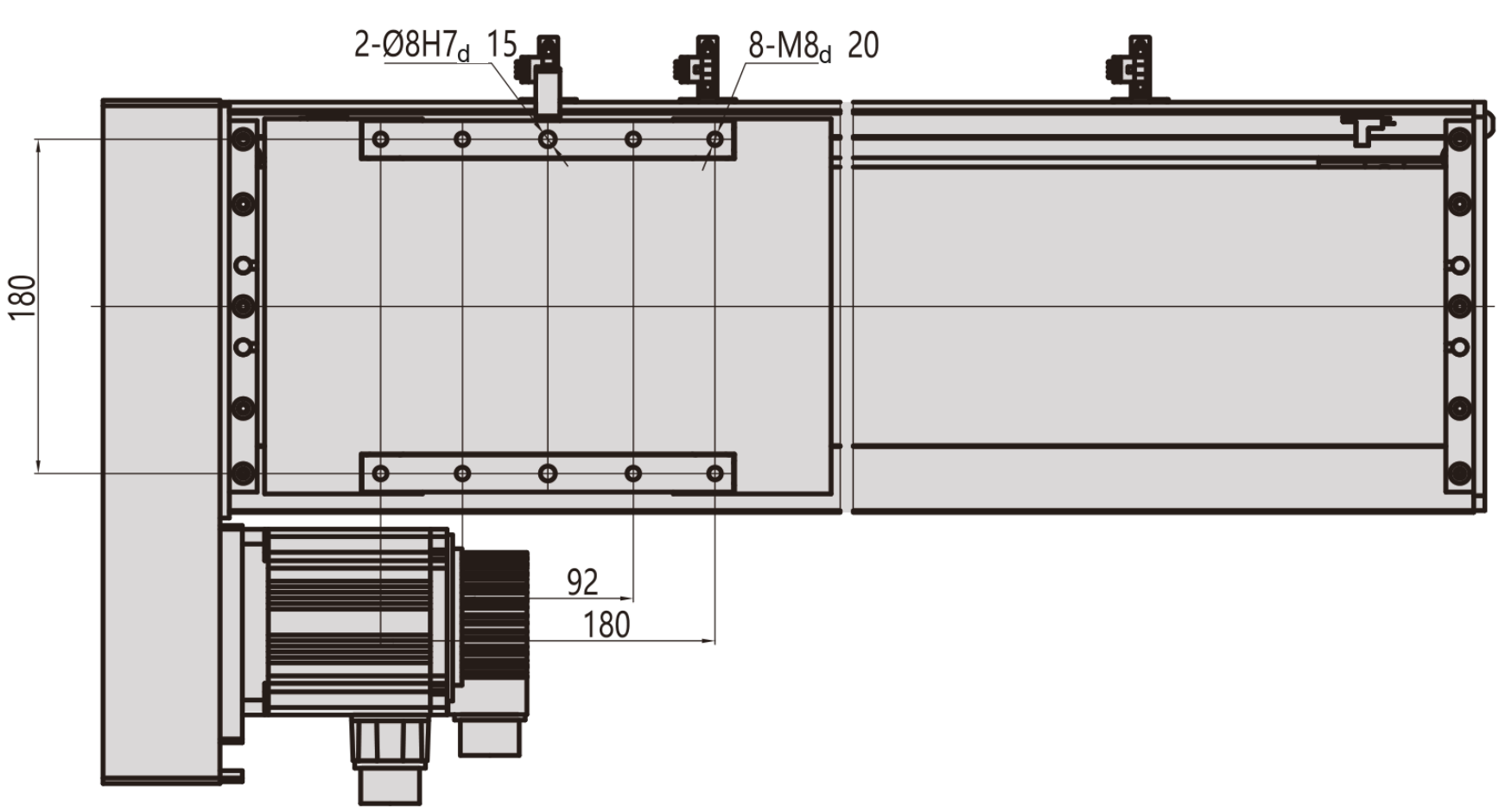

MC22 / L

Flansch

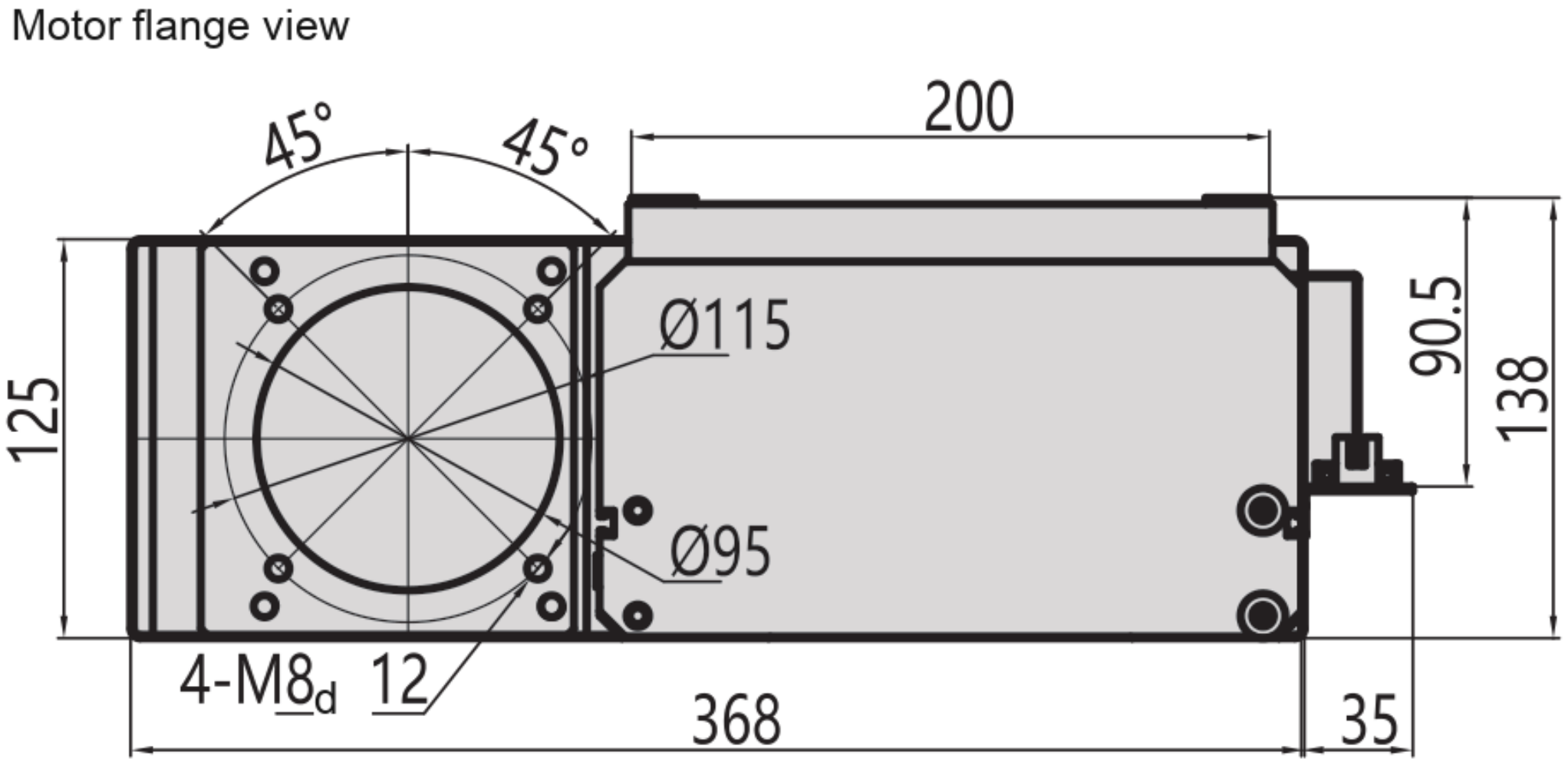

MC22 / R

Oben

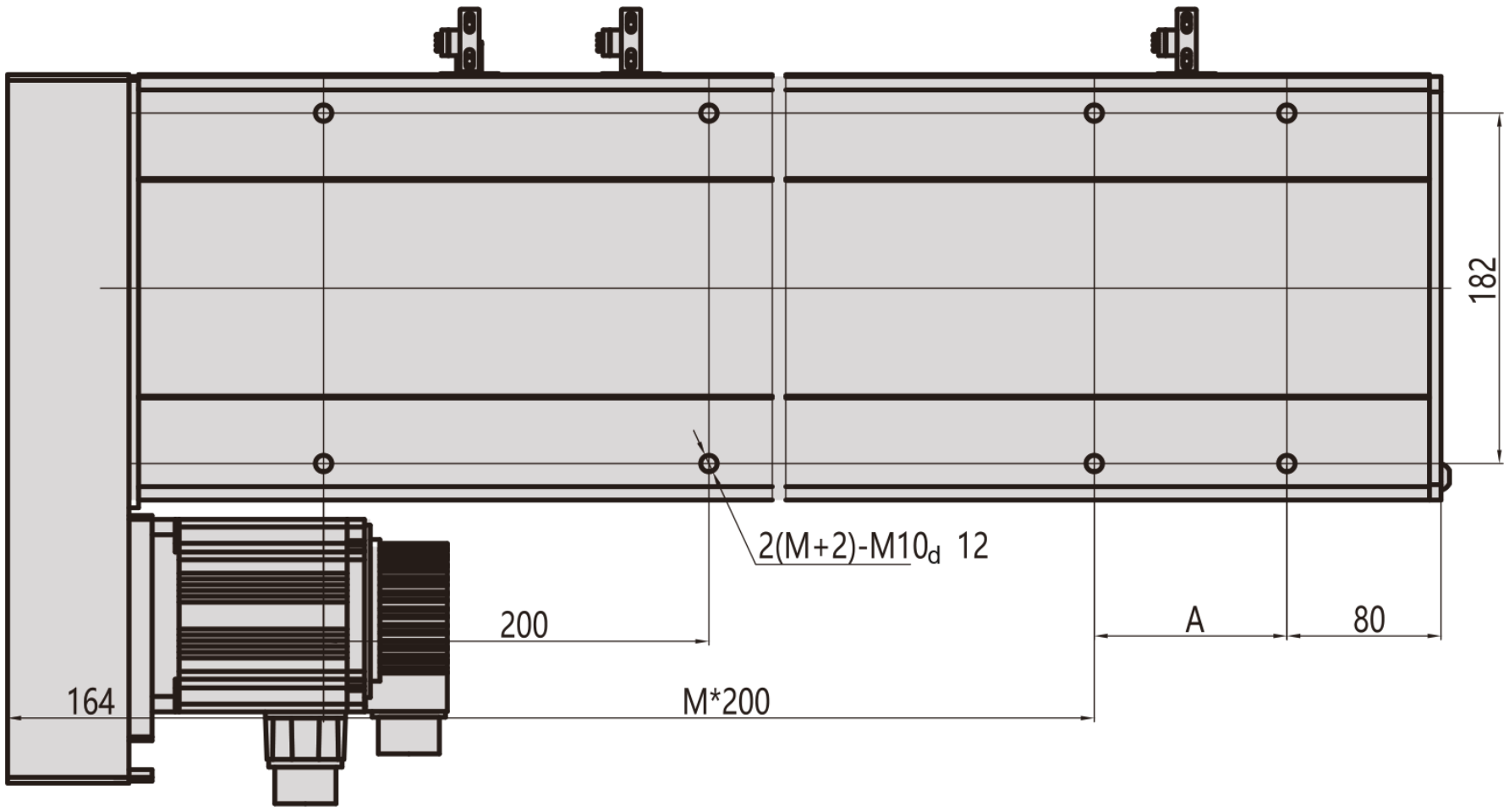

Seite

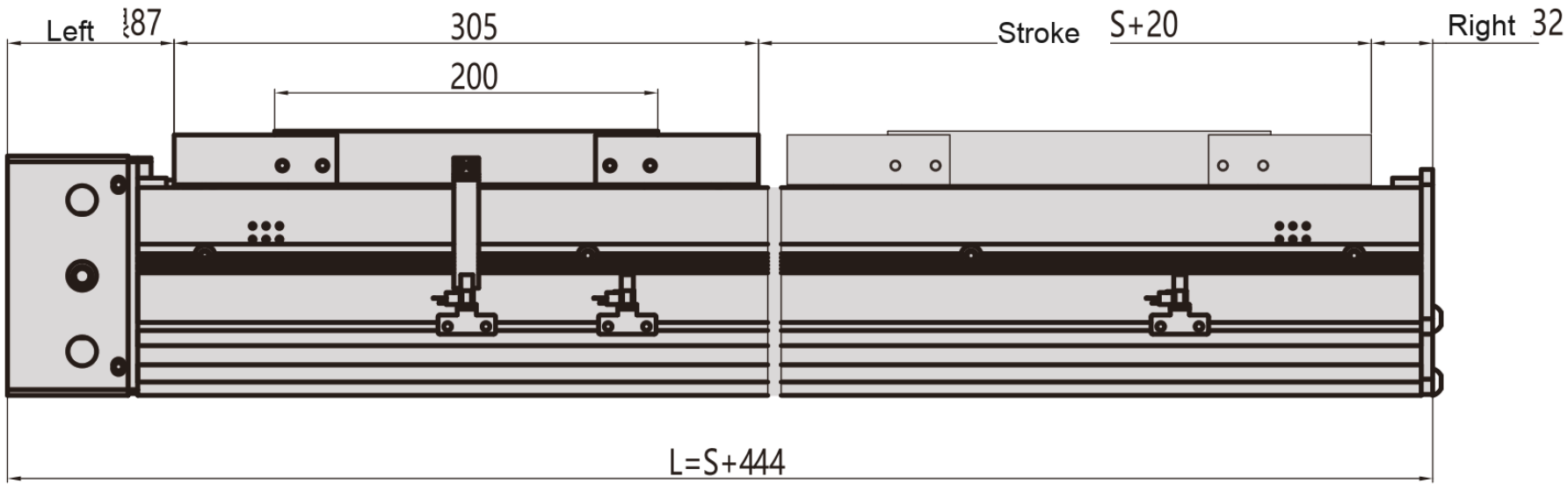

Unten

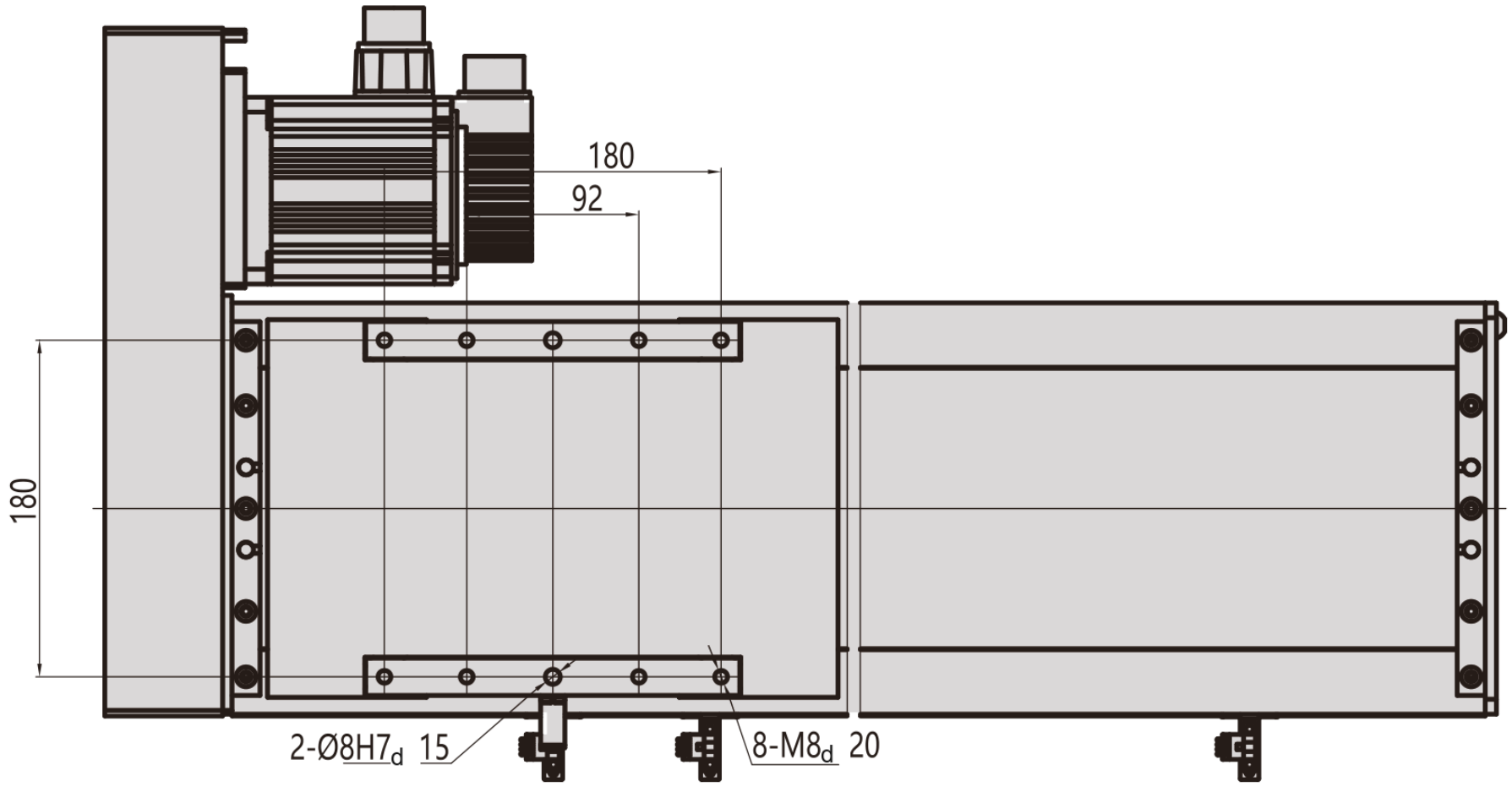

MC22 / R

Flansch

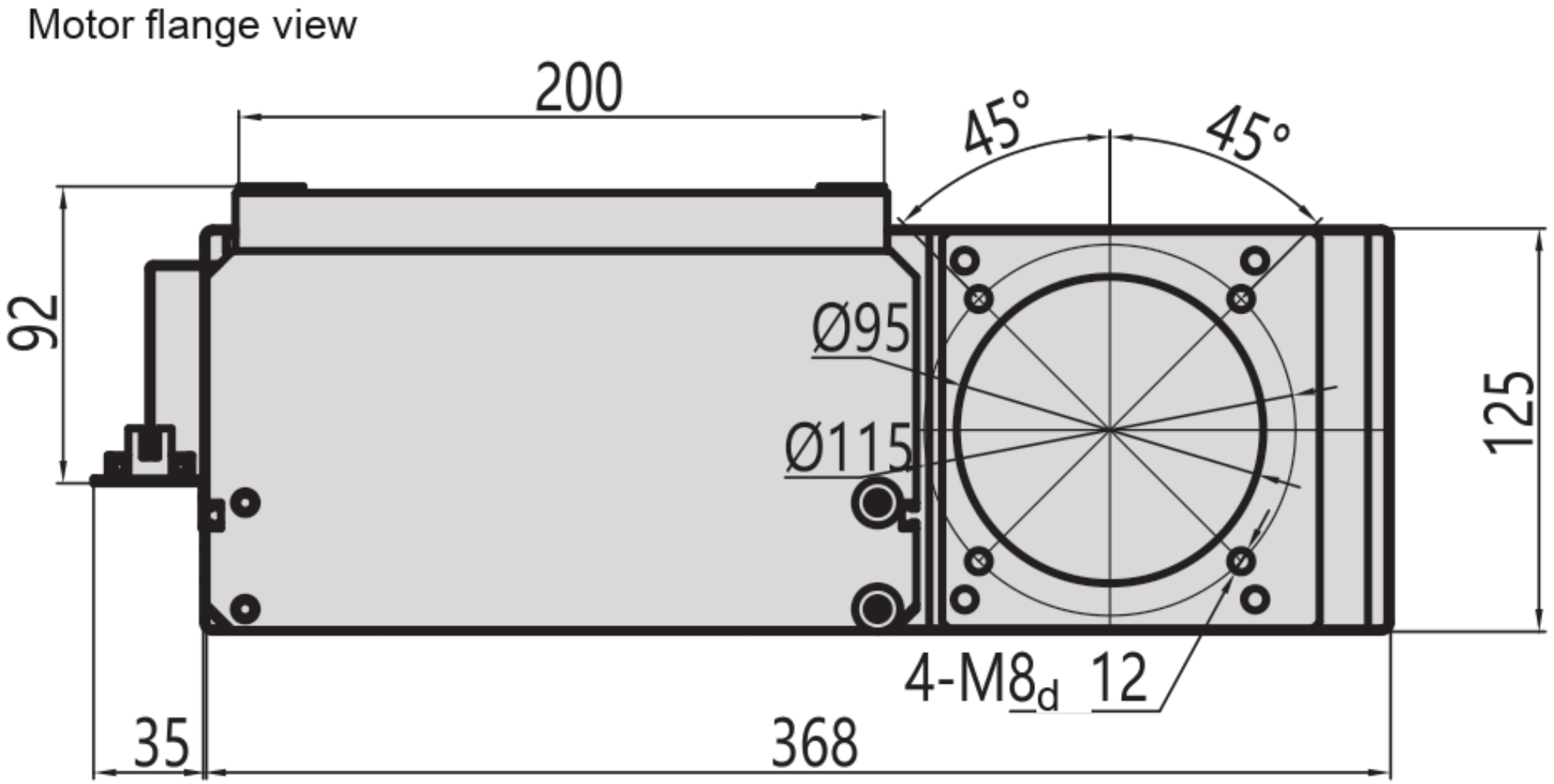

MC22 / B

Oben

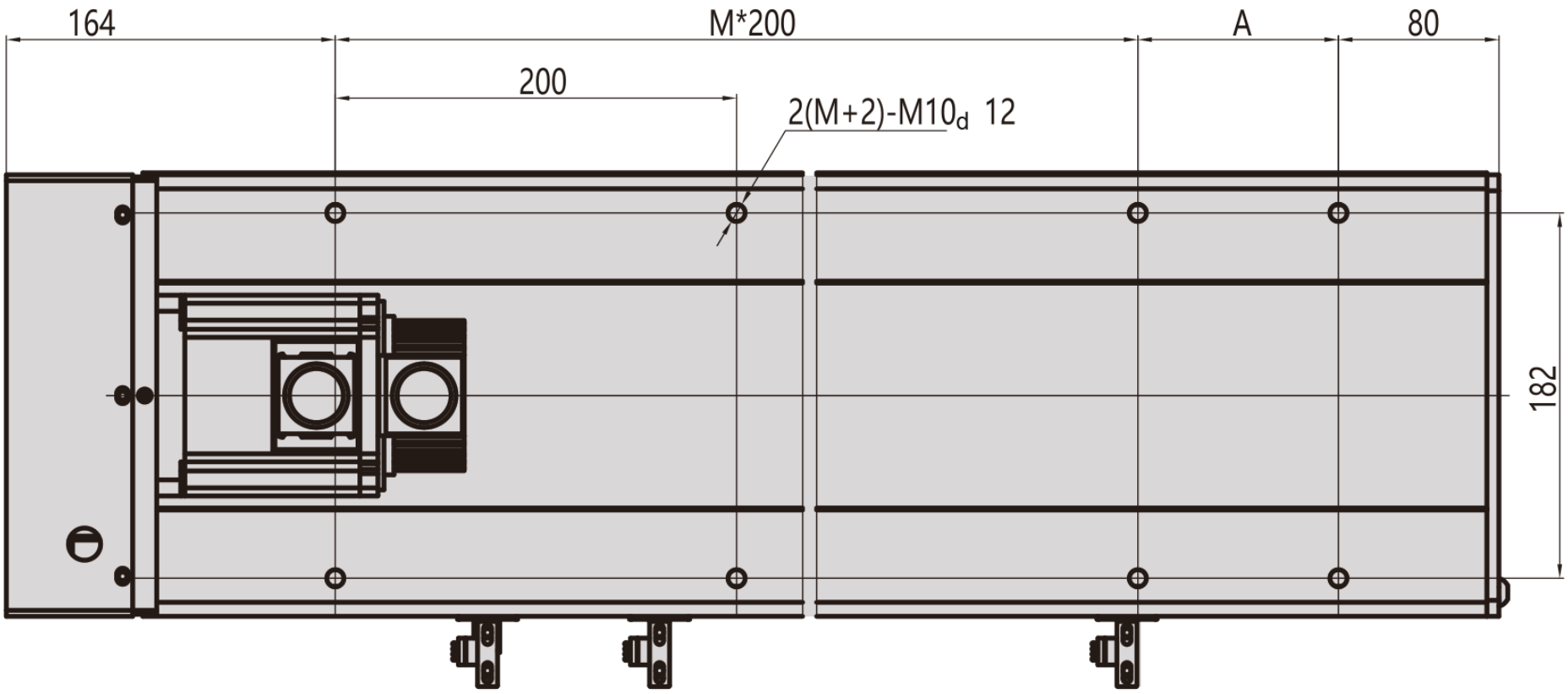

Seite

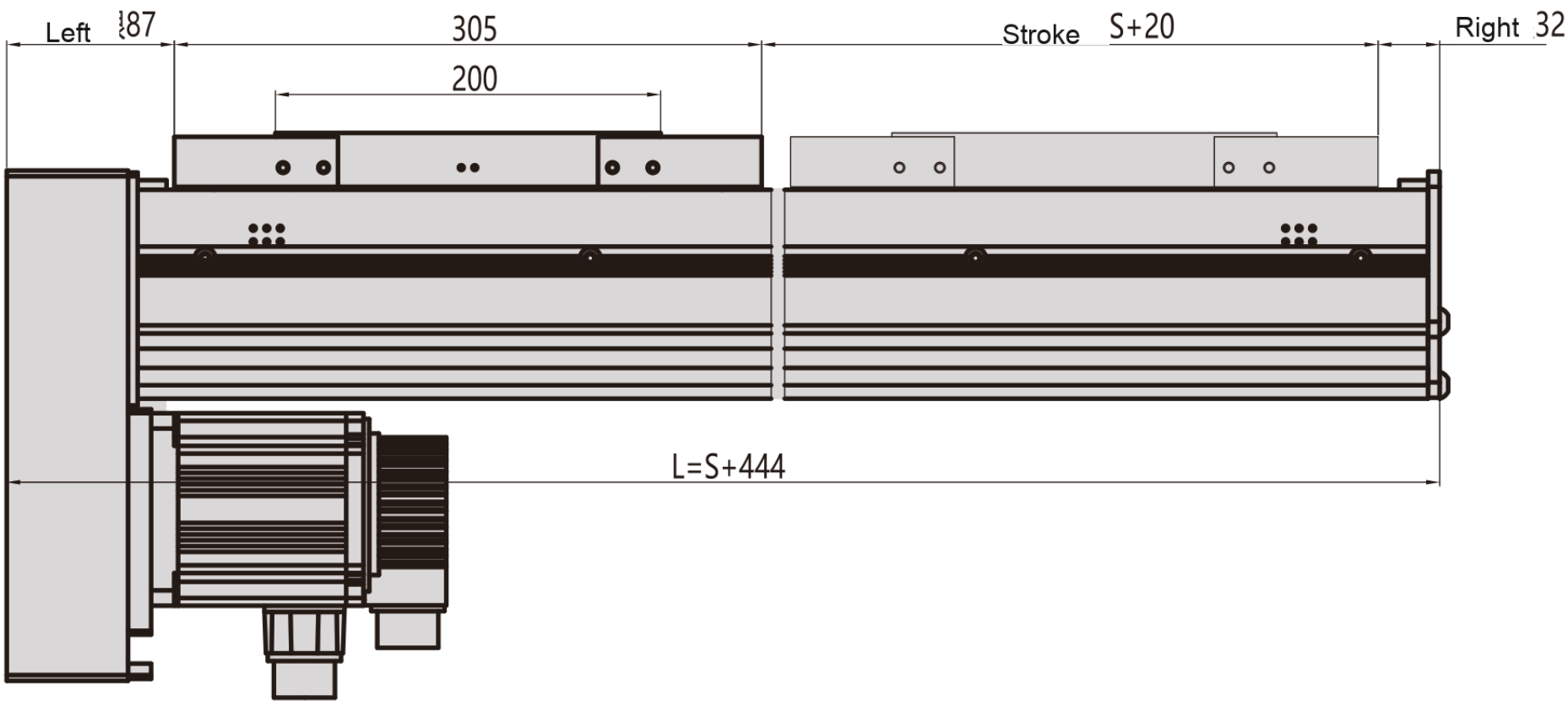

Unten

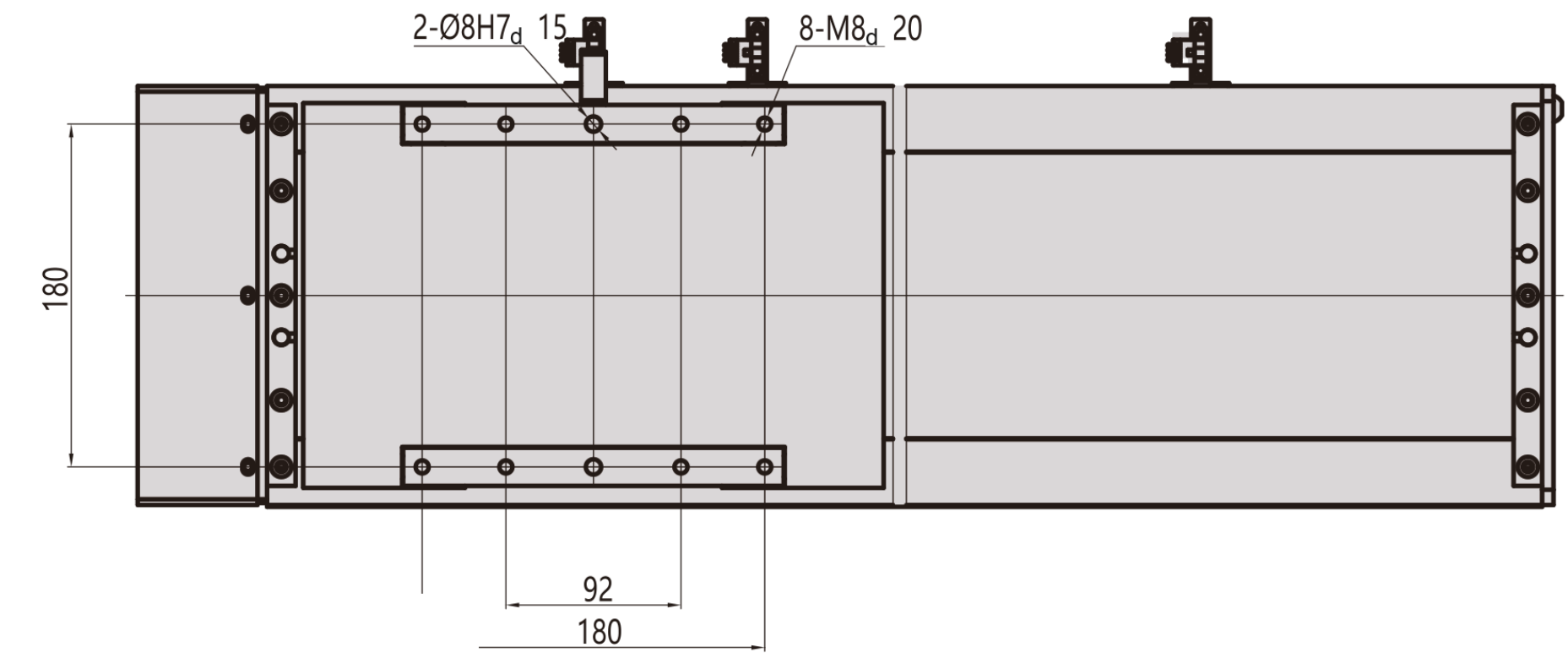

MC22 / B

Flansch

Motor flange view

