سلسلة المحور التلسكوبي HTSL100

· SL100 سلسلة المحور التلسكوبي

تحقق من الدعم والتركيب عبر كامل مدى الامتداد. أدرج عزم الحمل ومساحة الكابل في مراجعة التركيب.

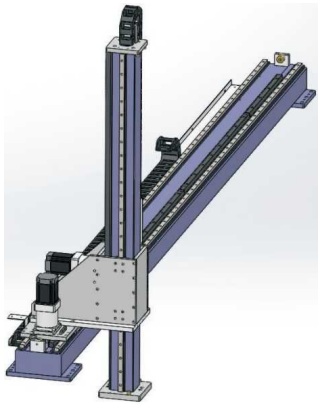

إيضاح سلسلة SL

المواصفات المراجعة

القيمة	المعلمة
±0.1 mm	قابلية التكرار
200 kg	الحمل الرأسي
120 mm	رقم صندوق التروس (رأس مطبوع mm)
166 mm	خطوة الترس
2M	مواصفات الترس
25	دليل خطي (رمز المصدر)
SL100-L200-S500-U-R160-C4-D	مثال الطلب (مرجع)
خارج FC307 (NPN)	طراز المستشعر
100-2050mm/الفاصل 50	نطاق الشوط والخطوة

رسوم التركيب في أطلس الأبعاد المنفصل.

www.htrobot.com emmy@htrobot.com

مرجع هندسي

ملاحظات التطبيق

مرجع التطبيق: يصف المصدر أعمدة تلسكوبية للمناولة والرص على الطبلات والفرز في اللوجستيات والسيارات والمعدات الطبية، مع النقل الرأسي كتطبيق موفّر للمساحة.

مرجع التركيب: يُعرض مع غطاء المنفاخ وبدونه في صفحة الرسم المقابلة بالمصدر.

فروقات الطلب والمواصفات: خطوة المثال isL200 وصندوق التروسR160؛ خطوة الجدول الأساسي 166mm ورقم الصندوق.120mm