أسطوانات EDA وEDF الكهربائية السيرفو

الأسطوانات الكهربائية السيرفو تحوّل الحركة الدورانية إلى دفع خطي موجّه. اختر الدفع والشوط والسرعة ودورة العمل ووصلة الحمل وخيارات المحرك/المخفض معاً.

HTROBOT

تعمل HTROBOT من Tianjin مع العملاء على الحركة الخطية الصناعية والأتمتة متعددة المحاور. يجمع نطاقنا الوحدات الخطية والأدلة والبراغي الكروية والمشغّلات ومنصات XYZ. ندعم نقاشات الرسوم الهندسية والتطبيق لتوضيح الأبعاد والتركيب وترتيب الحركة. شارك الانتقال المستهدف والحمل والسرعة وبيئة التشغيل، مع أي رسوم أو صور مرجعية قائمة.

ملاحظات الاختيار

- حدود الدفع والشوط والسرعة هي حدود كتالوج قصوى. تحقق منها معاً للحمل المقصود.
- خطوة البرغي وتركيب المحرك وتخفيض التروس ووصلة الحمل تغيّر المشغّل النهائي.
- أطالس الرسوم تعرض مناظر الكتالوج. ليست ملفات CAD ولا بناءً مختاراً.

نطاق الطراز

الطراز	الدفع	الشوط	السرعة
EDA40	<=0.5kN	<=360 mm	<=250 mm/s
EDA50	<=1.5kN	<=360 mm	<=500 mm/s
EDA60	<=2.7kN	<=800 mm	<=500 mm/s
EDA60Z	<=5kN	<=800 mm	<=500 mm/s
EDA75	<=6.8kN	<=600 mm	<=500 mm/s
EDA75Z	<=8kN	<=600 mm	<=500 mm/s
EDA80	<=20kN	<=750 mm	<=1000 mm/s
EDA94	<=30kN	<=960 mm	<=1000 mm/s
EDA94Z	<=30kN	<=960 mm	<=1000 mm/s
EDA115	<=50kN	<=2000mm	<=250 mm/s
EDA135	<=100kN	<=2000mm	<=250 mm/s
EDA140	<=130kN	<=2000mm	<=250 mm/s
EDA160	<=180kN	<=2000mm	<=250 mm/s
EDA180	<=250kN	<=2000mm	<=250 mm/s
EDA245	<=400kN	<=2000mm	<=250 mm/s
EDA300	<=600kN	<=2000mm	<=250 mm/s
EDF90	<=100KG	<=1800mm	<=50 mm/s

اتصل بـ HTROBOT

البريد: emmy@htrobot.com
الموقع: www.htrobot.com

EDA40

أسطوانة كهربائية سيرفو عالية الدقة والتحميل بشوط قابل للتخصيص EDA40

المنتج

أسطوانة كهربائية سيرفو للحركة الخطية الموجّهة في آلة أو خط إنتاج.

المواصفات الفنية

القطر الداخلي	**phi30 mm**
مفتاح نهاية الشوط	مفتاح مغناطيسي
السرعة القصوى المسموح بها	**<=250 mm/s**
أقصى قوة دفع مسموح بها	**<=0.5kN**
زاوية دوران قضيب المكبس	**+/-0.3 deg**
الطول القابل للتمديد	**<=360 mm**

الاختيار

اختر الدفع والشوط والسرعة كحمل تشغيل واحد. لا يعني حد الكتالوج الأقصى أن الحدود الأخرى تنطبق معاً. أكد خطوة البرغي وتركيب المحرك والتخفيض والوصلة الحملية قبل الطلب.

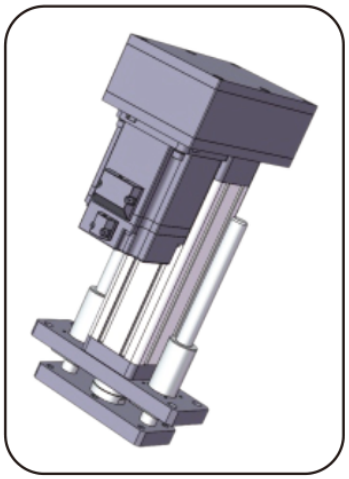

إيضاح المنتج

EDA50

أسطوانة كهربائية سيرفو عالية الدقة والتحميل بشوط قابل للتخصيص EDA50

المنتج

أسطوانة كهربائية سيرفو للحركة الخطية الموجّهة في آلة أو خط إنتاج.

المواصفات الفنية

القطر الداخلي	**phi40 mm**
مفتاح نهاية الشوط	مفتاح مغناطيسي
السرعة القصوى المسموح بها	**<=500 mm/s**
أقصى قوة دفع مسموح بها	**<=1.5kN**
زاوية دوران قضيب المكبس	**+/-0.3 deg**
الطول القابل للتمديد	**<=360 mm**

الاختيار

اختر الدفع والشوط والسرعة كحمل تشغيل واحد. لا يعني حد الكتالوج الأقصى أن الحدود الأخرى تنطبق معاً. أكد خطوة البرغي وتركيب المحرك والتخفيض والوصلة الحملية قبل الطلب.



إيضاح المنتج

emmy@htrobot.com www.htrobot.com

EDA60

أسطوانة كهربائية سيرفو عالية الدقة والتحميل بشوط قابل للتخصيص EDA60

المنتج

أسطوانة كهربائية سيرفو للحركة الخطية الموجّهة في آلة أو خط إنتاج.

المواصفات الفنية

القطر الداخلي	**phi50 mm**
مفتاح نهاية الشوط	مفتاح مغناطيسي
السرعة القصوى المسموح بها	**<=500 mm/s**
أقصى قوة دفع مسموح بها	**<=2.7kN**
زاوية دوران قضيب المكبس	**+/-0.3 deg**
الطول القابل للتمديد	**<=800 mm**

الاختيار

اختر الدفع والشوط والسرعة كحمل تشغيل واحد. لا يعني حد الكتالوج الأقصى أن الحدود الأخرى تنطبق معاً. أكد خطوة البرغي وتركيب المحرك والتخفيض والوصلة الحملية قبل الطلب.

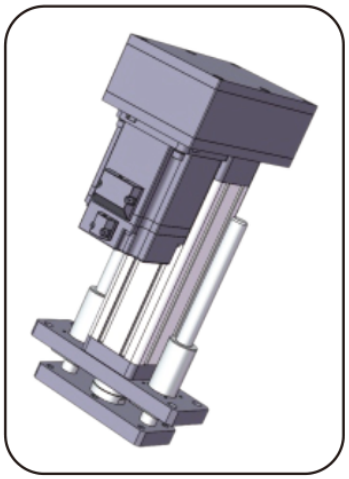

إيضاح المنتج

EDA60Z

أسطوانة كهربائية سيرفو عالية الدقة والتحميل بشوط قابل للتخصيص EDA60Z

المنتج

أسطوانة كهربائية سيرفو للحركة الخطية الموجّهة في آلة أو خط إنتاج.

المواصفات الفنية

مفتاح نهاية الشوط	مفتاح مغناطيسي
السرعة القصوى المسموح بها	**<=500 mm/s**
أقصى قوة دفع مسموح بها	**<=5kN**
زاوية دوران قضيب المكبس	**+/-0.3 deg**
الطول القابل للتمديد	**<=800 mm**
القطر الداخلي	**phi50 mm**

الاختيار

اختر الدفع والشوط والسرعة كحمل تشغيل واحد. لا يعني حد الكتالوج الأقصى أن الحدود الأخرى تنطبق معاً. أكد خطوة البرغي وتركيب المحرك والتخفيض والوصلة الحملية قبل الطلب.

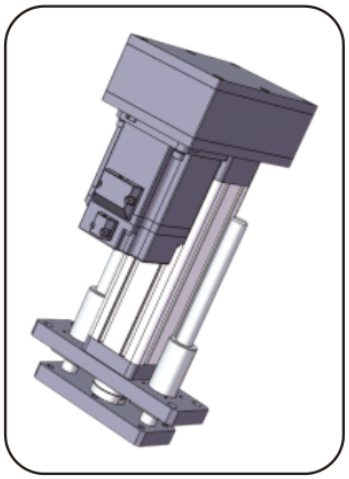

إيضاح المنتج

EDA75

أسطوانة كهربائية سيرفو عالية الدقة والتحميل بشوط قابل للتخصيص EDA75

المنتج

أسطوانة كهربائية سيرفو للحركة الخطية الموجّهة في آلة أو خط إنتاج.

المواصفات الفنية

مفتاح نهاية الشوط	مفتاح مغناطيسي
السرعة القصوى المسموح بها	**<=500 mm/s**
أقصى قوة دفع مسموح بها	**<=6.8kN**
زاوية دوران قضيب المكبس	**+/-0.3 deg**
الطول القابل للتمديد	**<=600 mm**
القطر الداخلي	**phi63 mm**

الاختيار

اختر الدفع والشوط والسرعة كحمل تشغيل واحد. لا يعني حد الكتالوج الأقصى أن الحدود الأخرى تنطبق معاً. أكد خطوة البرغي وتركيب المحرك والتخفيض والوصلة الحملية قبل الطلب.

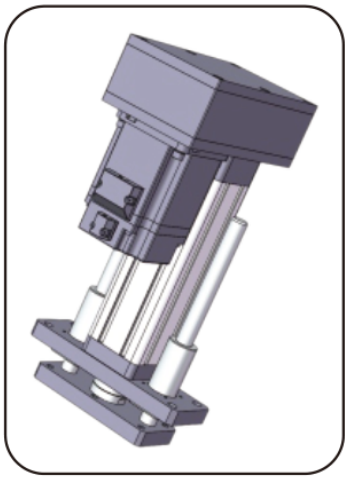

إيضاح المنتج

EDA75Z

أسطوانة كهربائية سيرفو عالية الدقة والتحميل بشوط قابل للتخصيص EDA75Z

المنتج

أسطوانة كهربائية سيرفو للحركة الخطية الموجّهة في آلة أو خط إنتاج.

المواصفات الفنية

مفتاح نهاية الشوط	مفتاح مغناطيسي
السرعة القصوى المسموح بها	**<=500 mm/s**
أقصى قوة دفع مسموح بها	**<=8kN**
زاوية دوران قضيب المكبس	**+/-0.3 deg**
الطول القابل للتمديد	**<=600 mm**
القطر الداخلي	**phi63 mm**

الاختيار

اختر الدفع والشوط والسرعة كحمل تشغيل واحد. لا يعني حد الكتالوج الأقصى أن الحدود الأخرى تنطبق معاً. أكد خطوة البرغي وتركيب المحرك والتخفيض والوصلة الحملية قبل الطلب.

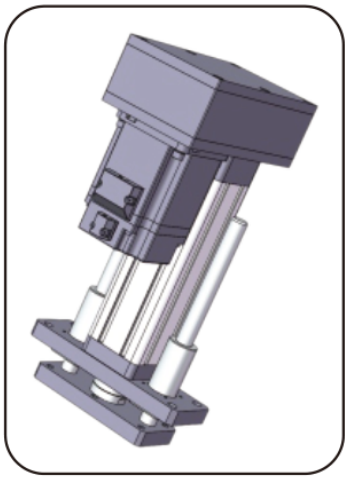

إيضاح المنتج

EDA80

أسطوانة كهربائية سيرفو عالية الدقة والتحميل بشوط قابل للتخصيص EDA80

المنتج

أسطوانة كهربائية سيرفو للحركة الخطية الموجّهة في آلة أو خط إنتاج.

المواصفات الفنية

مفتاح نهاية الشوط	مفتاح مغناطيسي
السرعة القصوى المسموح بها	**<=1000 mm/s**
أقصى قوة دفع مسموح بها	**<=20kN**
زاوية دوران قضيب المكبس	**+/-0.3 deg**
الطول القابل للتمديد	**<=750 mm**
القطر الداخلي	**phi65 mm**

الاختيار

اختر الدفع والشوط والسرعة كحمل تشغيل واحد. لا يعني حد الكتالوج الأقصى أن الحدود الأخرى تنطبق معاً. أكد خطوة البرغي وتركيب المحرك والتخفيض والوصلة الحملية قبل الطلب.

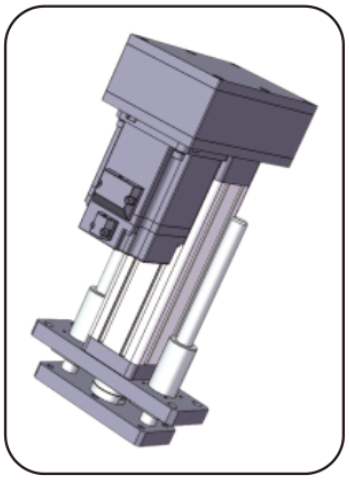

إيضاح المنتج

EDA94

أسطوانة كهربائية سيرفو عالية الدقة والتحميل بشوط قابل للتخصيص EDA94

المنتج

أسطوانة كهربائية سيرفو للحركة الخطية الموجّهة في آلة أو خط إنتاج.

المواصفات الفنية

مفتاح نهاية الشوط	مفتاح مغناطيسي
السرعة القصوى المسموح بها	**<=1000 mm/s**
أقصى قوة دفع مسموح بها	**<=30kN**
زاوية دوران قضيب المكبس	**+/-0.3 deg**
الطول القابل للتمديد	**<=960 mm**
القطر الداخلي	**phi80mm**

الاختيار

اختر الدفع والشوط والسرعة كحمل تشغيل واحد. لا يعني حد الكتالوج الأقصى أن الحدود الأخرى تنطبق معاً. أكد خطوة البرغي وتركيب المحرك والتخفيض والوصلة الحملية قبل الطلب.

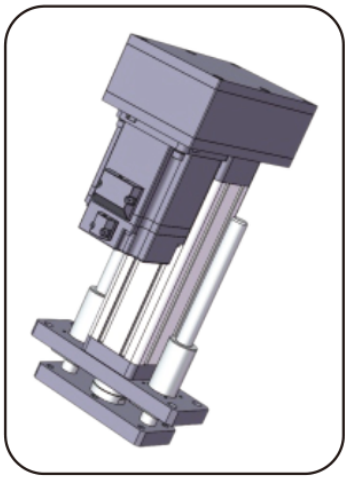

إيضاح المنتج

EDA94Z

أسطوانة كهربائية سيرفو عالية الدقة والتحميل بشوط قابل للتخصيص EDA94Z

المنتج

أسطوانة كهربائية سيرفو للحركة الخطية الموجّهة في آلة أو خط إنتاج.

المواصفات الفنية

مفتاح نهاية الشوط	مفتاح مغناطيسي
السرعة القصوى المسموح بها	**<=1000 mm/s**
أقصى قوة دفع مسموح بها	**<=30kN**
زاوية دوران قضيب المكبس	**+/-0.3 deg**
الطول القابل للتمديد	**<=960 mm**
القطر الداخلي	**phi80mm**

الاختيار

اختر الدفع والشوط والسرعة كحمل تشغيل واحد. لا يعني حد الكتالوج الأقصى أن الحدود الأخرى تنطبق معاً. أكد خطوة البرغي وتركيب المحرك والتخفيض والوصلة الحملية قبل الطلب.

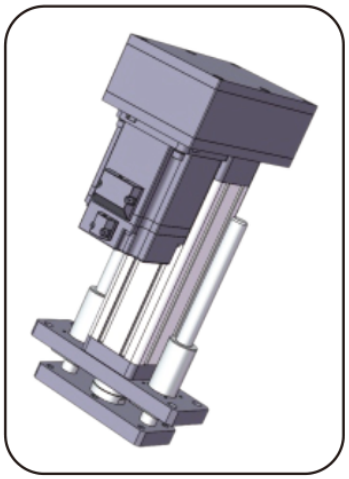

إيضاح المنتج

EDA115

أسطوانة كهربائية سيرفو عالية الدقة والتحميل بشوط قابل للتخصيص EDA115

المنتج

أسطوانة كهربائية سيرفو للحركة الخطية الموجّهة في آلة أو خط إنتاج.

المواصفات الفنية

مفتاح نهاية الشوط	مفتاح مغناطيسي
السرعة القصوى المسموح بها	**<=250 mm/s**
أقصى قوة دفع مسموح بها	**<=50kN**
زاوية دوران قضيب المكبس	**+/-0.3 deg**
الطول القابل للتمديد	**<=2000mm**
القطر الداخلي	**phi100mm**

الاختيار

اختر الدفع والشوط والسرعة كحمل تشغيل واحد. لا يعني حد الكتالوج الأقصى أن الحدود الأخرى تنطبق معاً. أكد خطوة البرغي وتركيب المحرك والتخفيض والوصلة الحملية قبل الطلب.

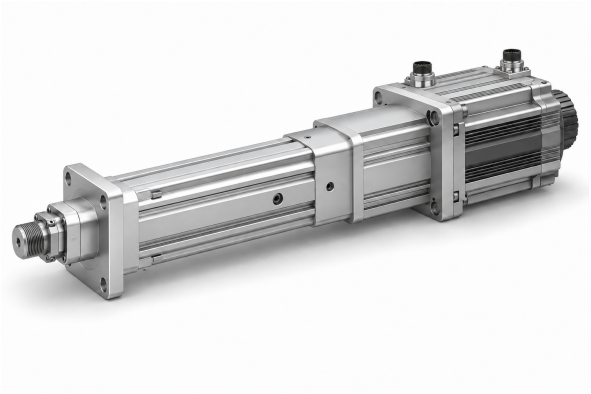

إيضاح المنتج

EDA135

أسطوانة كهربائية سيرفو عالية الدقة والتحميل بشوط قابل للتخصيص EDA135 EDA135

المنتج

أسطوانة كهربائية سيرفو للحركة الخطية الموجّهة في آلة أو خط إنتاج.

المواصفات الفنية

مفتاح نهاية الشوط	مفتاح مغناطيسي مفتاح اقتراب
السرعة القصوى المسموح بها	**<=250 mm/s**
أقصى قوة دفع مسموح بها	**<=100kN**
زاوية دوران قضيب المكبس	**+/-0.3 deg**
الطول القابل للتمديد	**<=2000mm**
القطر الداخلي	**phi120mm**

الاختيار

اختر الدفع والشوط والسرعة كحمل تشغيل واحد. لا يعني حد الكتالوج الأقصى أن الحدود الأخرى تنطبق معاً. أكد خطوة البرغي وتركيب المحرك والتخفيض والوصلة الحملية قبل الطلب.

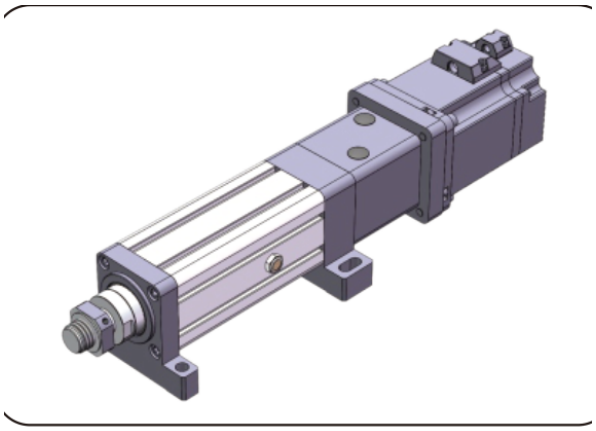

إيضاح المنتج

EDA140

أسطوانة كهربائية سيرفو عالية الدقة والتحميل بشوط قابل للتخصيص EDA140 EDA140

المنتج

أسطوانة كهربائية سيرفو للحركة الخطية الموجّهة في آلة أو خط إنتاج.

المواصفات الفنية

مفتاح نهاية الشوط	مفتاح اقتراب
السرعة القصوى المسموح بها	**<=250 mm/s**
أقصى قوة دفع مسموح بها	**<=130kN**
زاوية دوران قضيب المكبس	**+/-0.3 deg**
الطول القابل للتمديد	**<=2000mm**
القطر الداخلي	**phi110mm**

الاختيار

اختر الدفع والشوط والسرعة كحمل تشغيل واحد. لا يعني حد الكتالوج الأقصى أن الحدود الأخرى تنطبق معاً. أكد خطوة البرغي وتركيب المحرك والتخفيض والوصلة الحملية قبل الطلب.

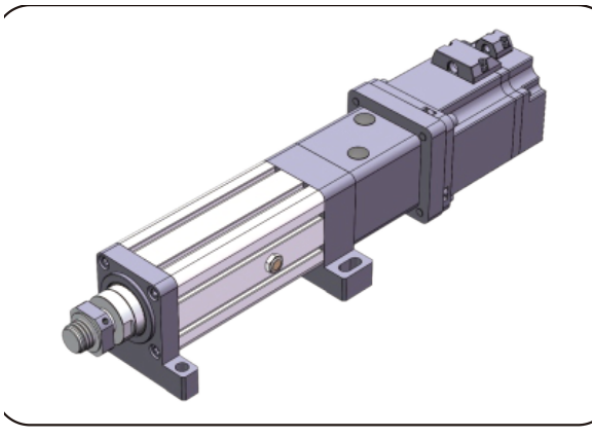

إيضاح المنتج

emmy@htrobot.com www.htrobot.com

EDA160

أسطوانة كهربائية سيرفو عالية الدقة والتحميل بشوط قابل للتخصيص EDA160 EDA160

المنتج

أسطوانة كهربائية سيرفو للحركة الخطية الموجّهة في آلة أو خط إنتاج.

المواصفات الفنية

مفتاح نهاية الشوط	مفتاح اقتراب
السرعة القصوى المسموح بها	**<=250 mm/s**
أقصى قوة دفع مسموح بها	**<=180kN**
زاوية دوران قضيب المكبس	**+/-0.3 deg**
الطول القابل للتمديد	**<=2000mm**
القطر الداخلي	**phi140mm**

الاختيار

اختر الدفع والشوط والسرعة كحمل تشغيل واحد. لا يعني حد الكتالوج الأقصى أن الحدود الأخرى تنطبق معاً. أكد خطوة البرغي وتركيب المحرك والتخفيض والوصلة الحملية قبل الطلب.

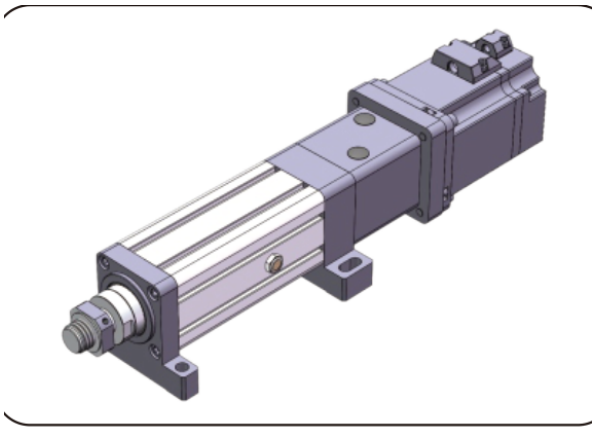

إيضاح المنتج

emmy@htrobot.com www.htrobot.com

EDA180

أسطوانة كهربائية سيرفو عالية الدقة والتحميل بشوط قابل للتخصيص EDA180 EDA180

المنتج

أسطوانة كهربائية سيرفو للحركة الخطية الموجّهة في آلة أو خط إنتاج.

المواصفات الفنية

مفتاح نهاية الشوط	مفتاح اقتراب
السرعة القصوى المسموح بها	**<=250 mm/s**
أقصى قوة دفع مسموح بها	**<=250kN**
زاوية دوران قضيب المكبس	**+/-0.3 deg**
الطول القابل للتمديد	**<=2000mm**
القطر الداخلي	**phi160mm**

الاختيار

اختر الدفع والشوط والسرعة كحمل تشغيل واحد. لا يعني حد الكتالوج الأقصى أن الحدود الأخرى تنطبق معاً. أكد خطوة البرغي وتركيب المحرك والتخفيض والوصلة الحملية قبل الطلب.

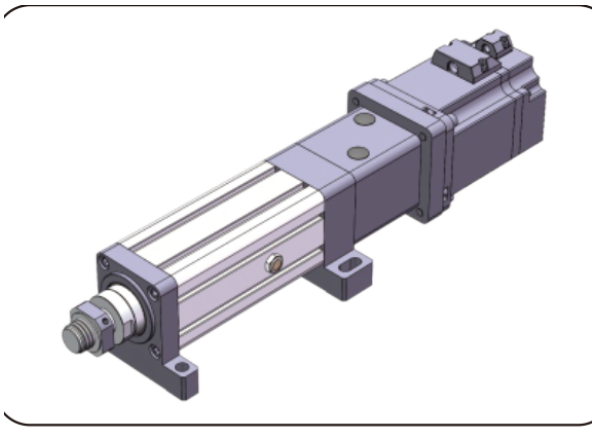

إيضاح المنتج

emmy@htrobot.com www.htrobot.com

EDA245

أسطوانة كهربائية سيرفو عالية الدقة والتحميل بشوط قابل للتخصيص EDA245

المنتج

أسطوانة كهربائية سيرفو للحركة الخطية الموجّهة في آلة أو خط إنتاج.

المواصفات الفنية

مفتاح نهاية الشوط	مفتاح اقتراب
السرعة القصوى المسموح بها	**<=250 mm/s**
أقصى قوة دفع مسموح بها	**<=400kN**
زاوية دوران قضيب المكبس	**+/-0.3 deg**
الطول القابل للتمديد	**<=2000mm**
القطر الداخلي	**phi180mm**

الاختيار

اختر الدفع والشوط والسرعة كحمل تشغيل واحد. لا يعني حد الكتالوج الأقصى أن الحدود الأخرى تنطبق معاً. أكد خطوة البرغي وتركيب المحرك والتخفيض والوصلة الحملية قبل الطلب.

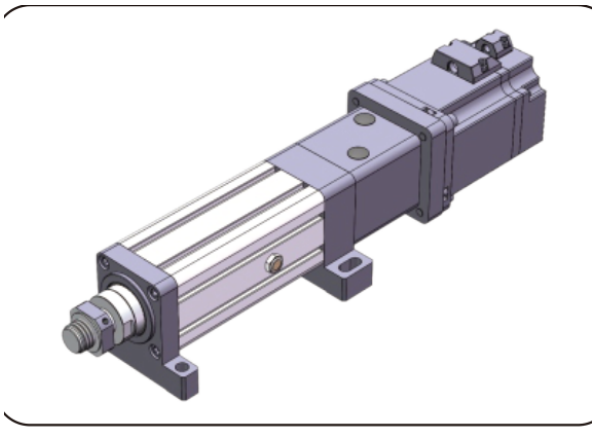

إيضاح المنتج

emmy@htrobot.com www.htrobot.com

EDA300

أسطوانة كهربائية سيرفو عالية الدقة والتحميل بشوط قابل للتخصيص EDA300

المنتج

أسطوانة كهربائية سيرفو للحركة الخطية الموجّهة في آلة أو خط إنتاج.

المواصفات الفنية

مفتاح نهاية الشوط	مفتاح اقتراب
السرعة القصوى المسموح بها	**<=250 mm/s**
أقصى قوة دفع مسموح بها	**<=600kN**
زاوية دوران قضيب المكبس	**+/-0.3 deg**
الطول القابل للتمديد	**<=2000mm**
القطر الداخلي	**phi230mm**

الاختيار

اختر الدفع والشوط والسرعة كحمل تشغيل واحد. لا يعني حد الكتالوج الأقصى أن الحدود الأخرى تنطبق معاً. أكد خطوة البرغي وتركيب المحرك والتخفيض والوصلة الحملية قبل الطلب.

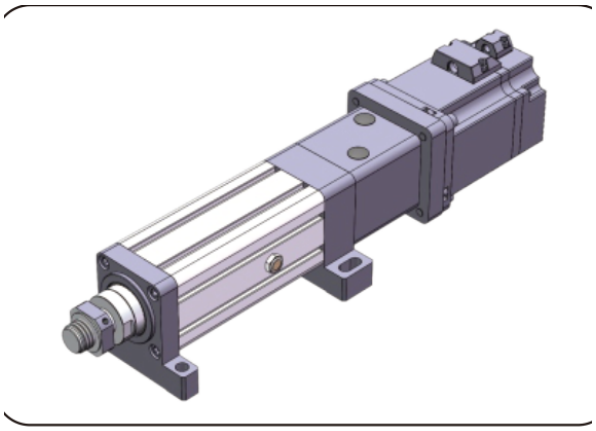

إيضاح المنتج

EDF90

أسطوانة كهربائية سيرفو عالية الدقة والتحميل بشوط قابل للتخصيص EDF94

المنتج

أسطوانة كهربائية سيرفو للحركة الخطية الموجّهة في آلة أو خط إنتاج.

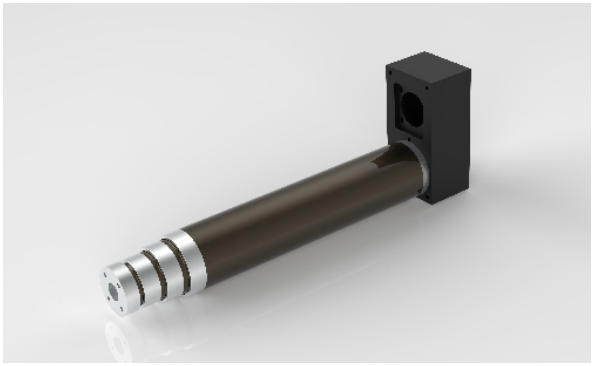

المواصفات الفنية

القطر الخارجي	**phi90 mm**
أقصى قوة دفع مسموح بها	**<=100KG**
الطول القابل للتمديد	**<=1800mm**
السرعة القصوى المسموح بها	**<=50 mm/s**

الاختيار

اختر الدفع والشوط والسرعة كحمل تشغيل واحد. لا يعني حد الكتالوج الأقصى أن الحدود الأخرى تنطبق معاً. أكد خطوة البرغي وتركيب المحرك والتخفيض والوصلة الحملية قبل الطلب.

إيضاح المنتج

emmy@htrobot.com www.htrobot.com