MC17 / ປ໊ັມແຜ່ນ

ຂະໜາດ ແລະການຕິດຕັ້ງ

ມຸມມອງແຍກຕ່າງຫາກການຕິດຕັ້ງມໍເຕີ.

ຫົວໜ່ວຍແຜ່ນປຸ໋ກກວດ; ປ້ອຍຂະໜາດເດີມຖືກເກັບ.

ຂະໜາດອ້າງອີງ; ຢືນຢັນການຕິດຕັ້ງ ແລະຊຸະໂກສຳລັບການຕັ້ງຄ່າຂອງທ່ານ.

ໃຊ້ຂະໜາດທີ່ຕິດປ້ອຍ; ຢ່າວັດແຜ່ນ.

C	4 ມຸມມອງ | ໜ້າ 2-3
D	4 ມຸມມອງ | ໜ້າ 4-5
L	4 ມຸມມອງ | ໜ້າ 6-7
R	4 ມຸມມອງ | ໜ້າ 8-9
B	4 ມຸມມອງ | ໜ້າ 10-11

ຂ້ໍມູນຈຳເພາະສະລິດຕະພັນ ແລະຄຳແນະນຳການເລືອກສະໜອງແຍກ.

ສຳລັບຂະໜາດສະເພາະການຕັ້ງຄ່າ ຫຼືໄຟລ໌ CAD ຈົ່ງ, ຕິດຕໍ່ HTROBOT.

MC17 / C

ໜ້າ

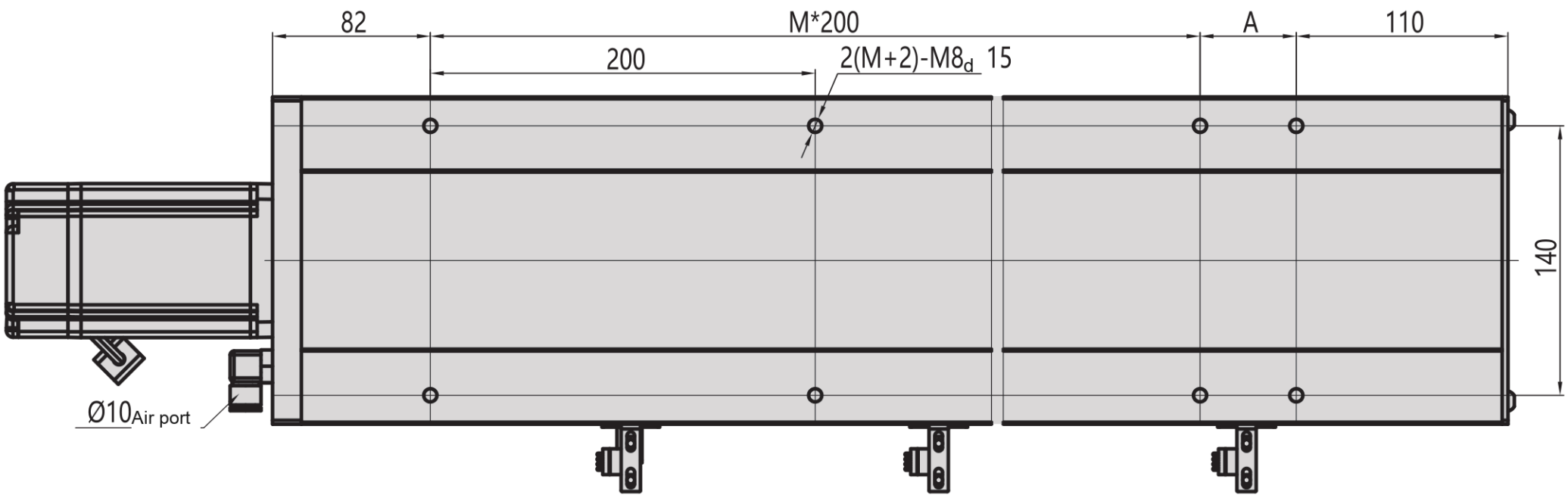

ດ້ານຂ້າງ

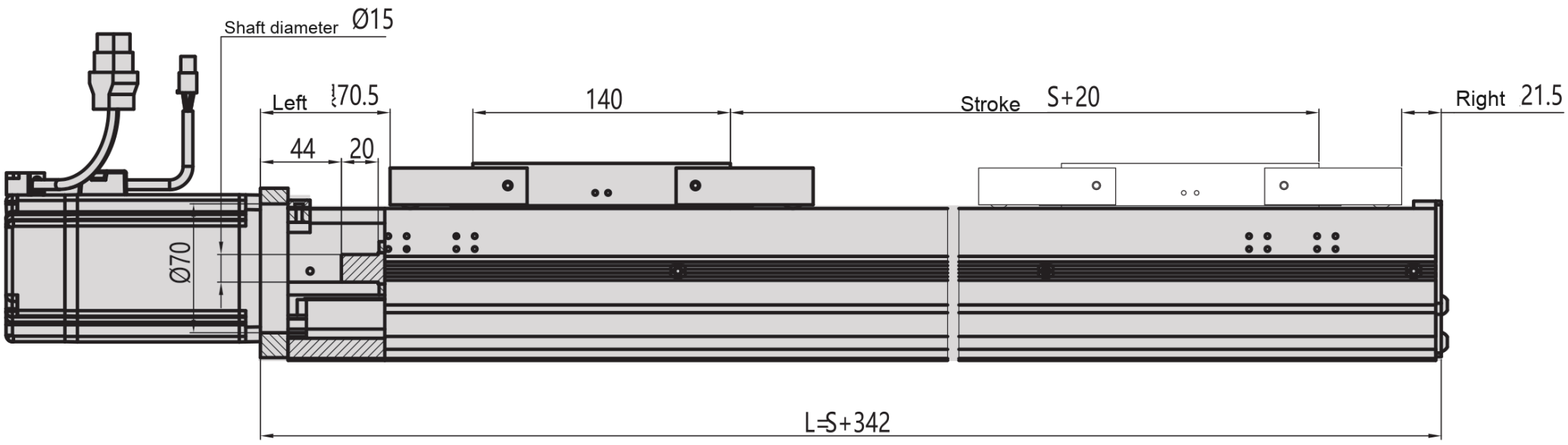

ລຸ່ມ

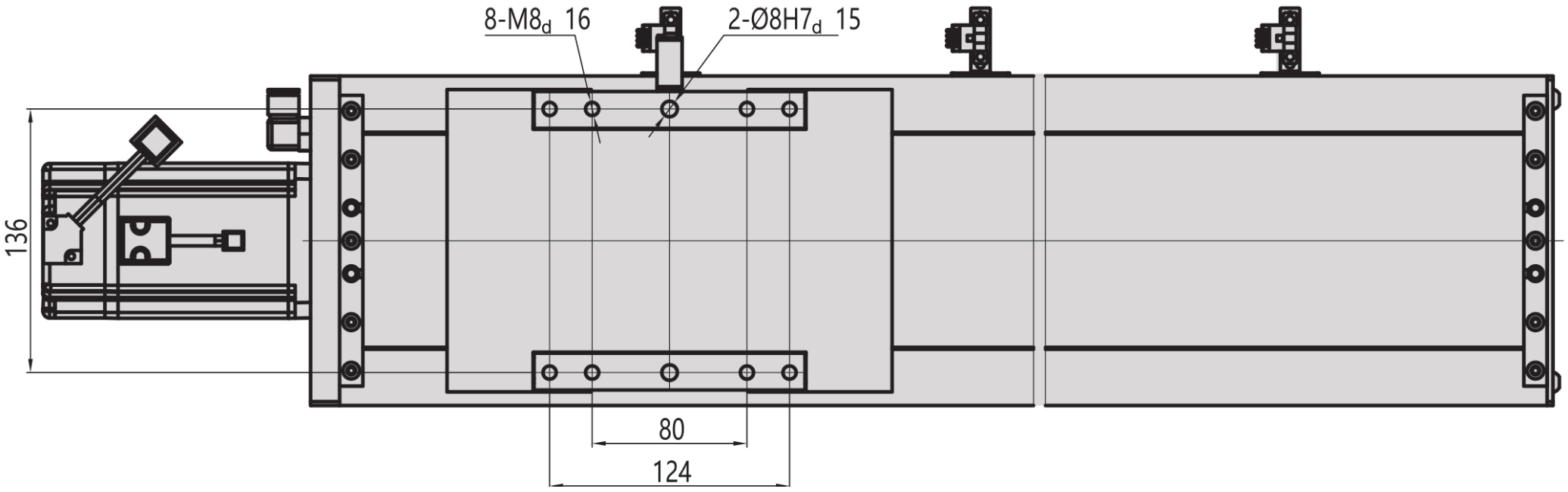

MC17 / C

ແຍ່ນ

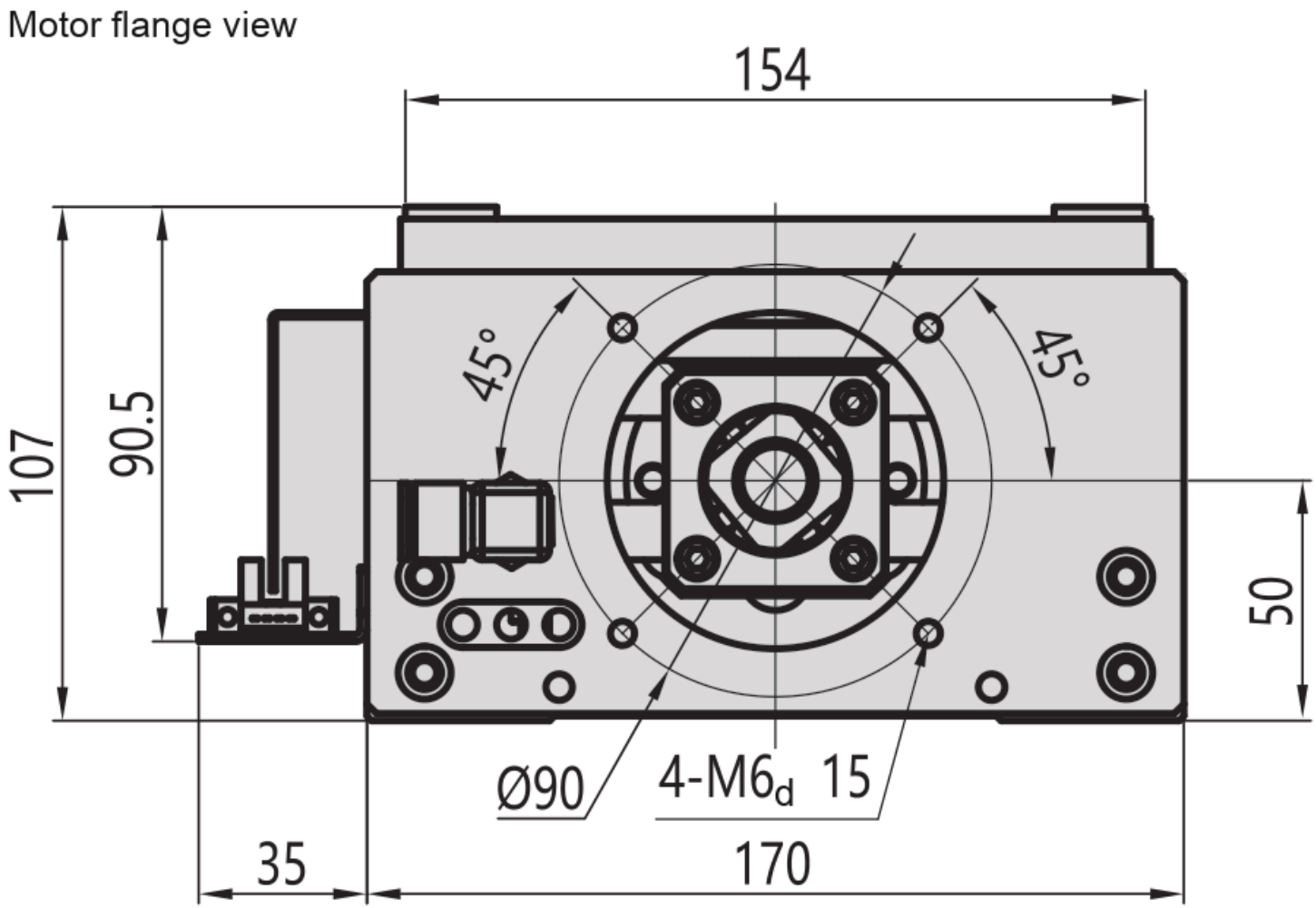

MC17 / D

ໜ້າ

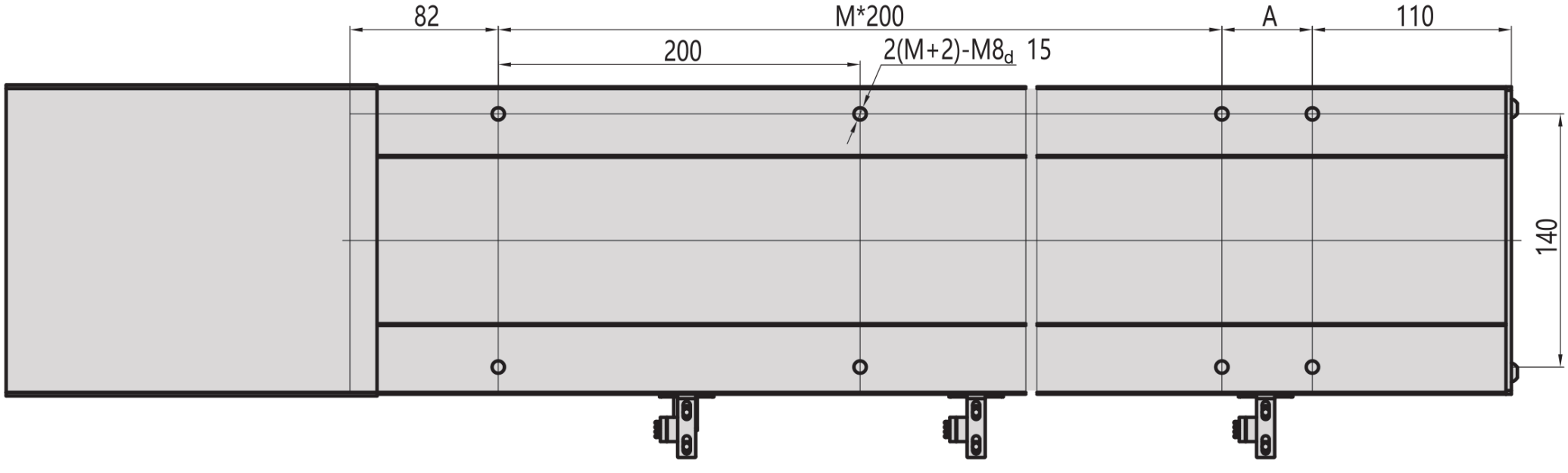

ດ້ານຂ້າງ

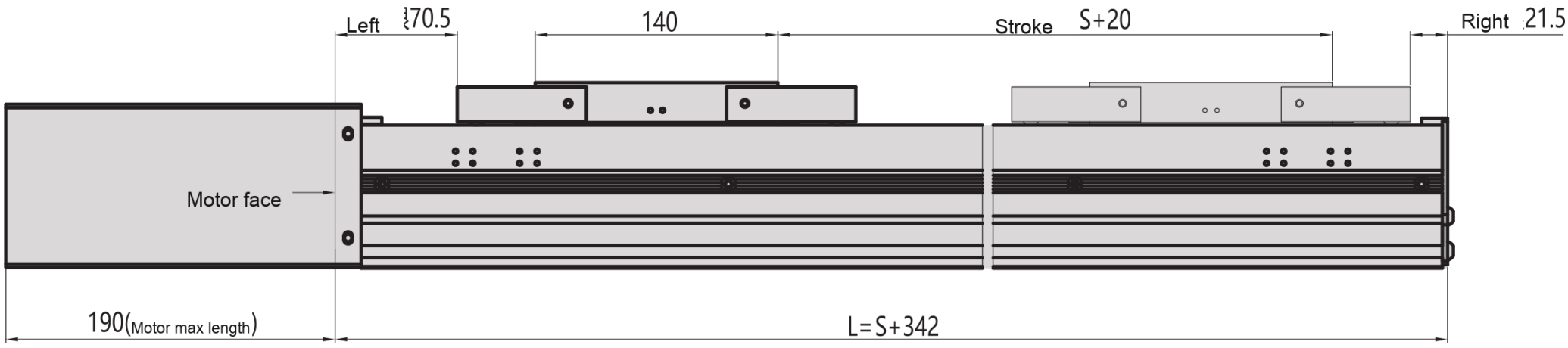

ລຸ່ມ

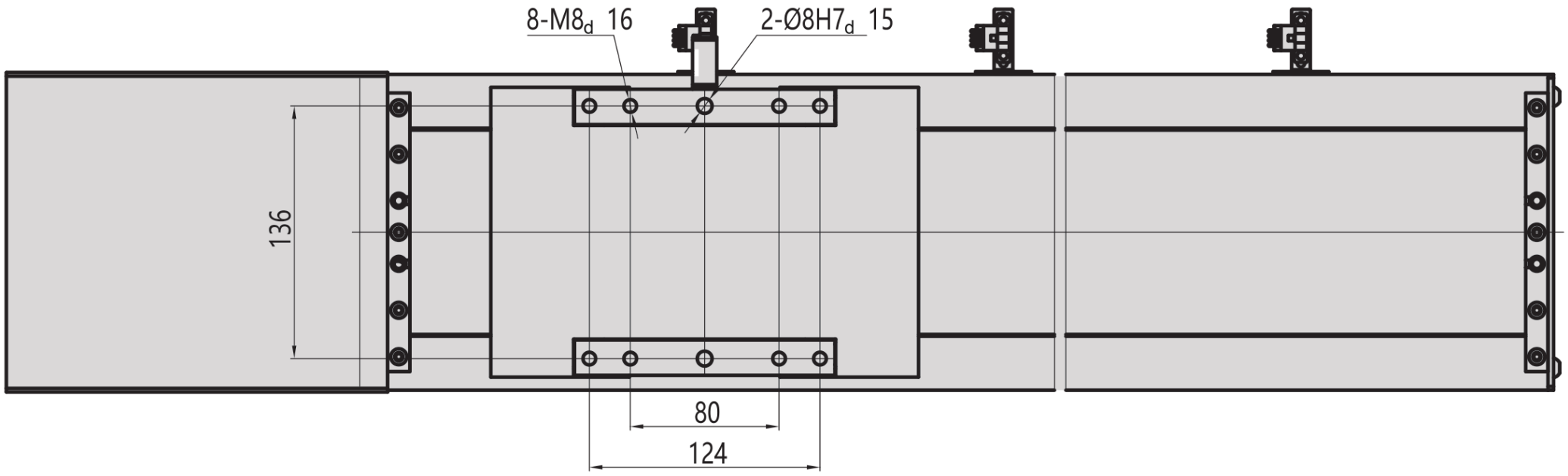

MC17 / D

ແຜ່ນ

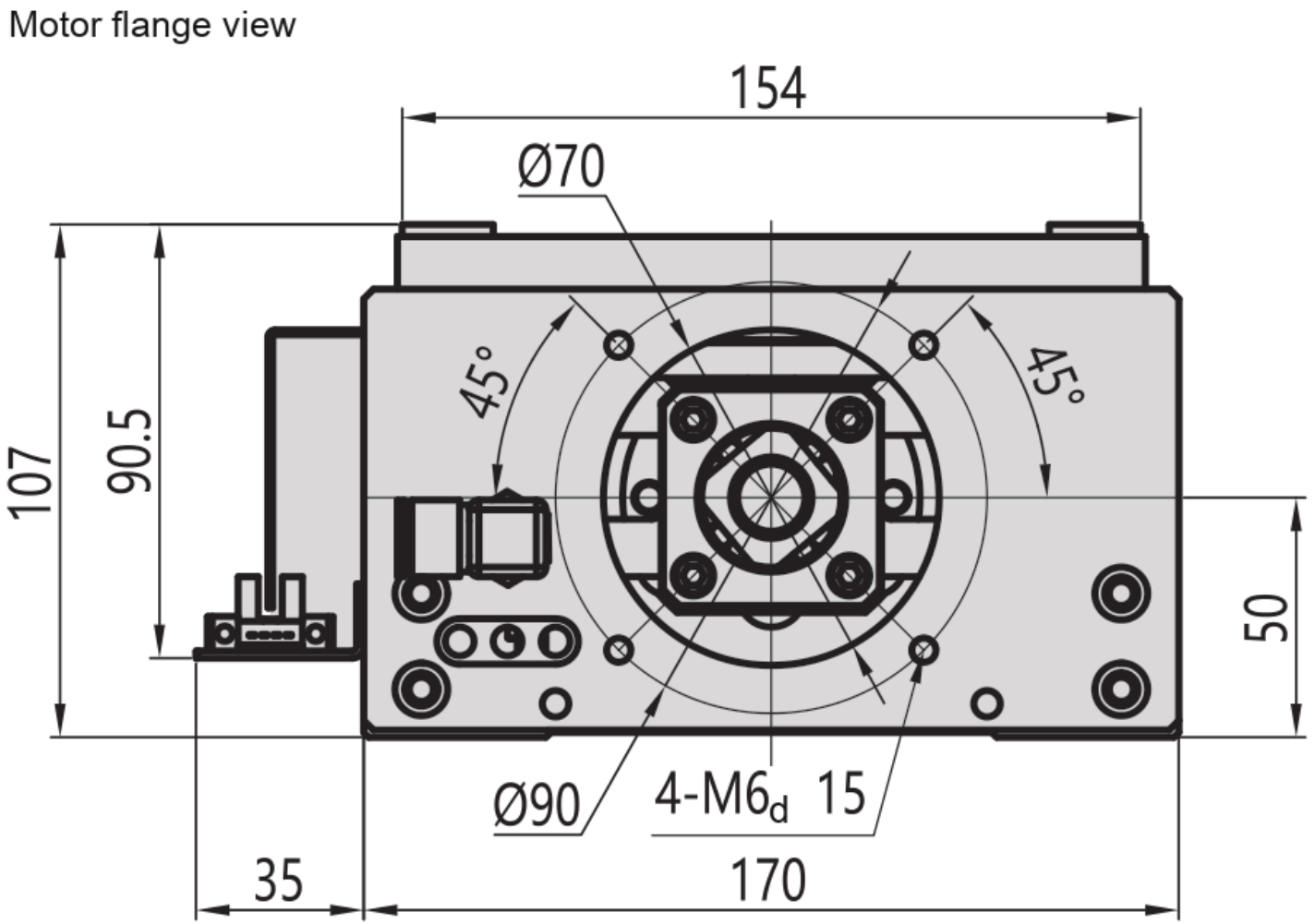

MC17 / L

ໜ້າ

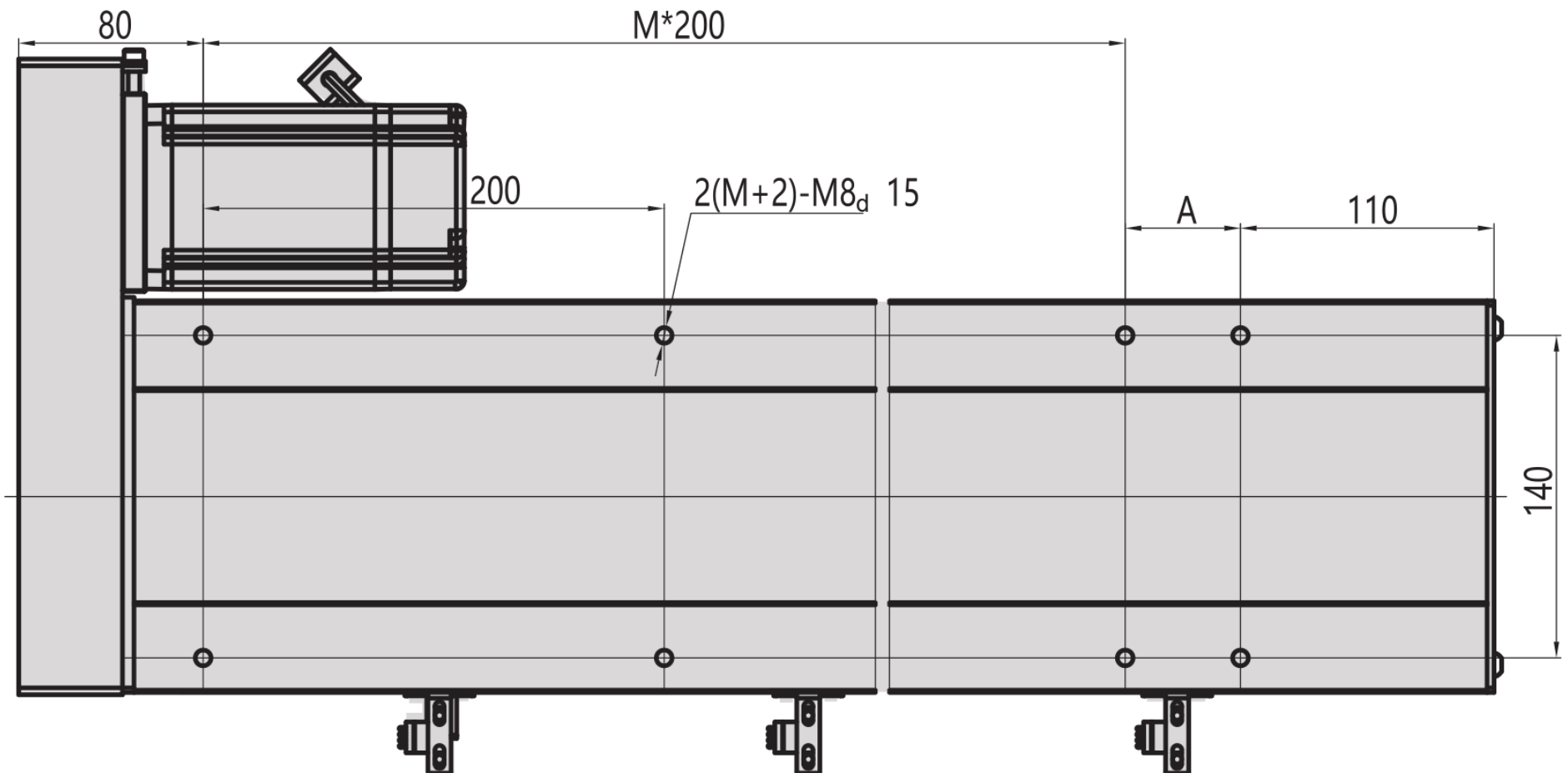

ດ້ານຂ້າງ

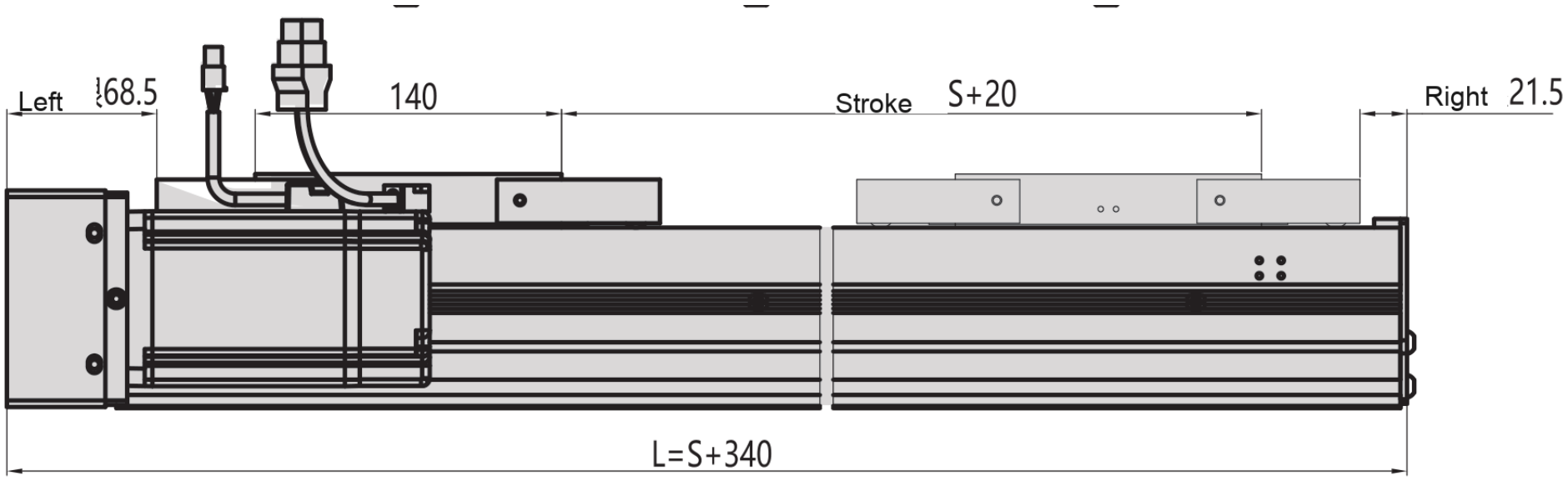

ລຸ່ມ

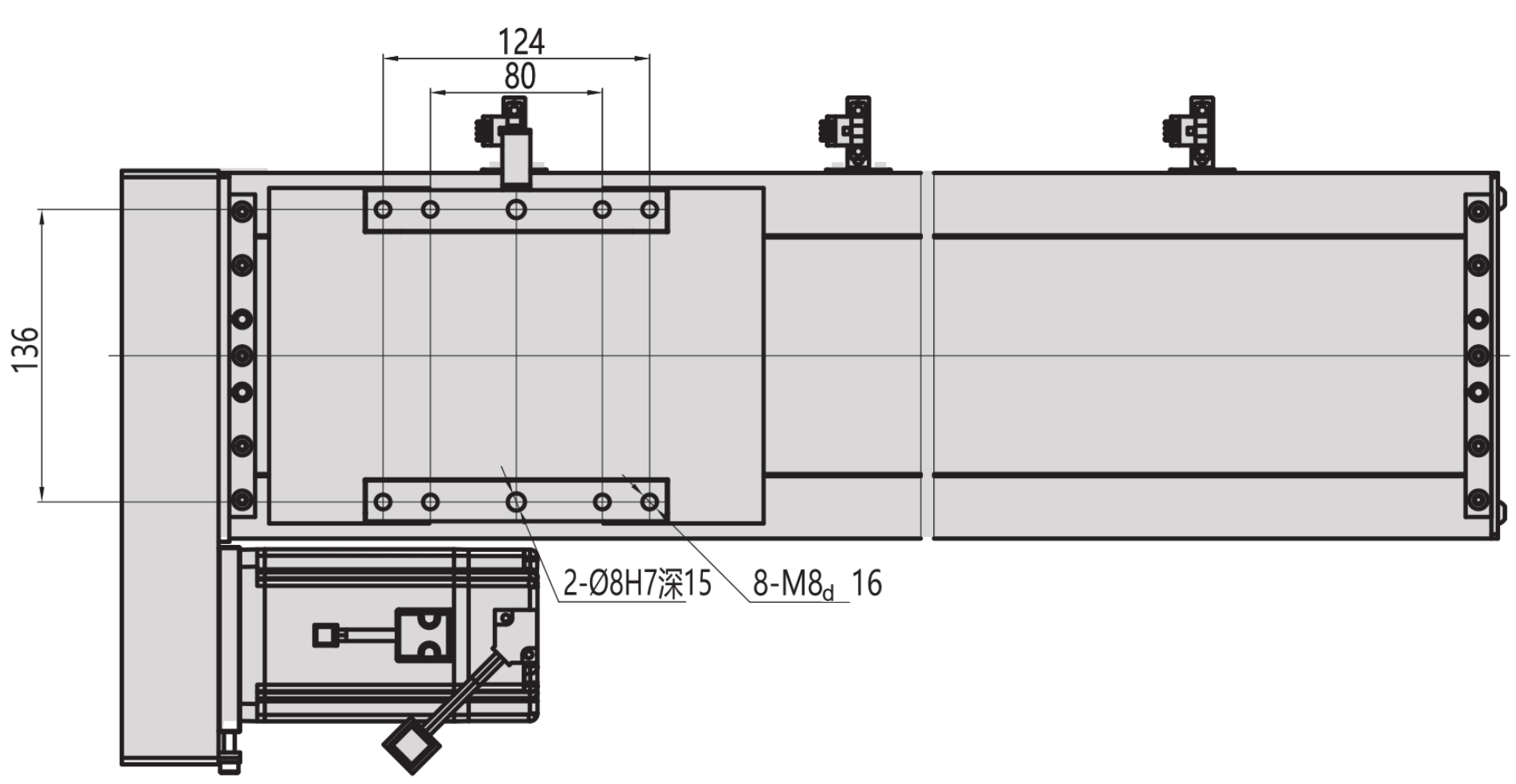

MC17 / L

ແຍ່ນ

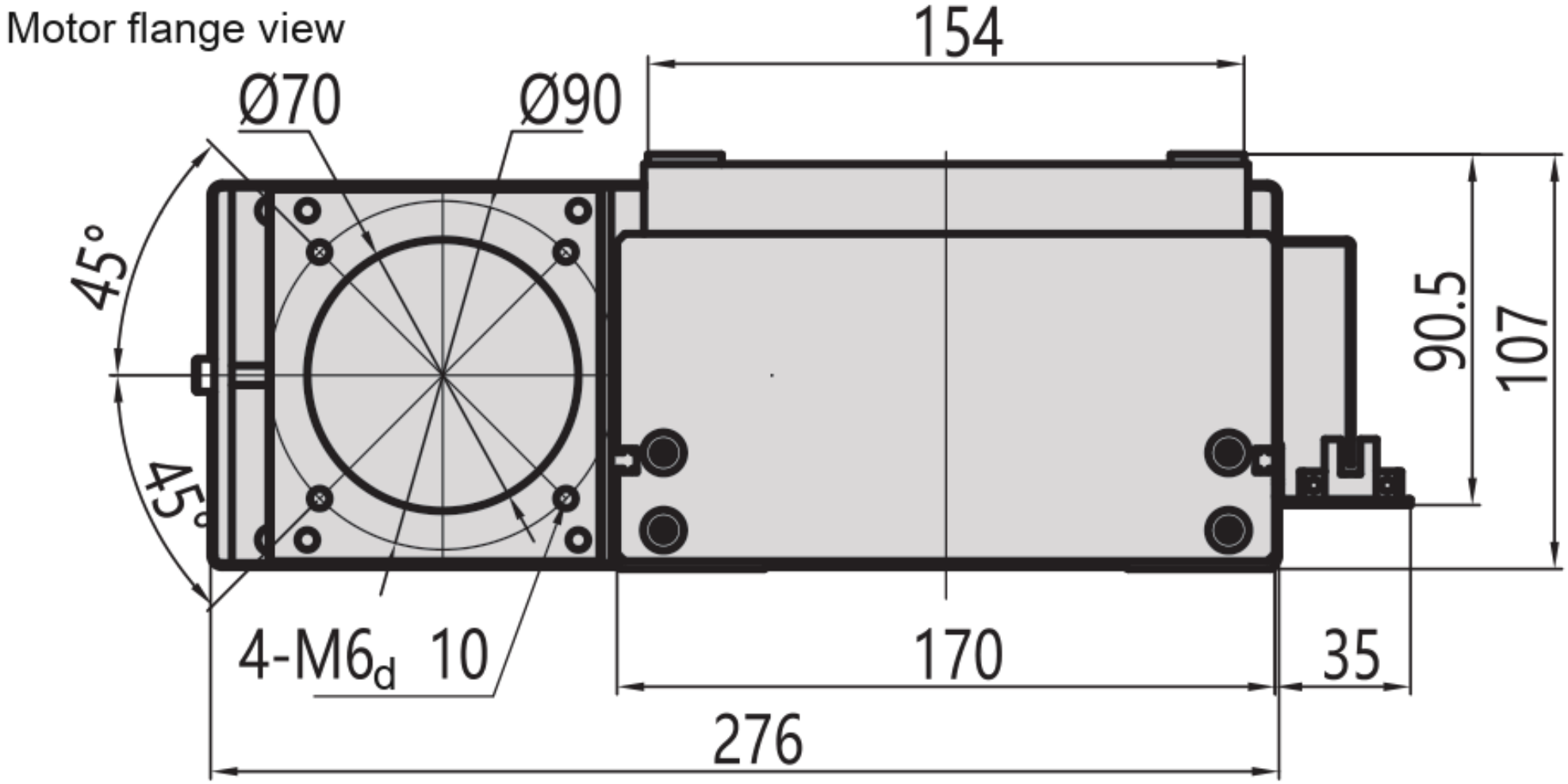

MC17 / R

ໜ້າ

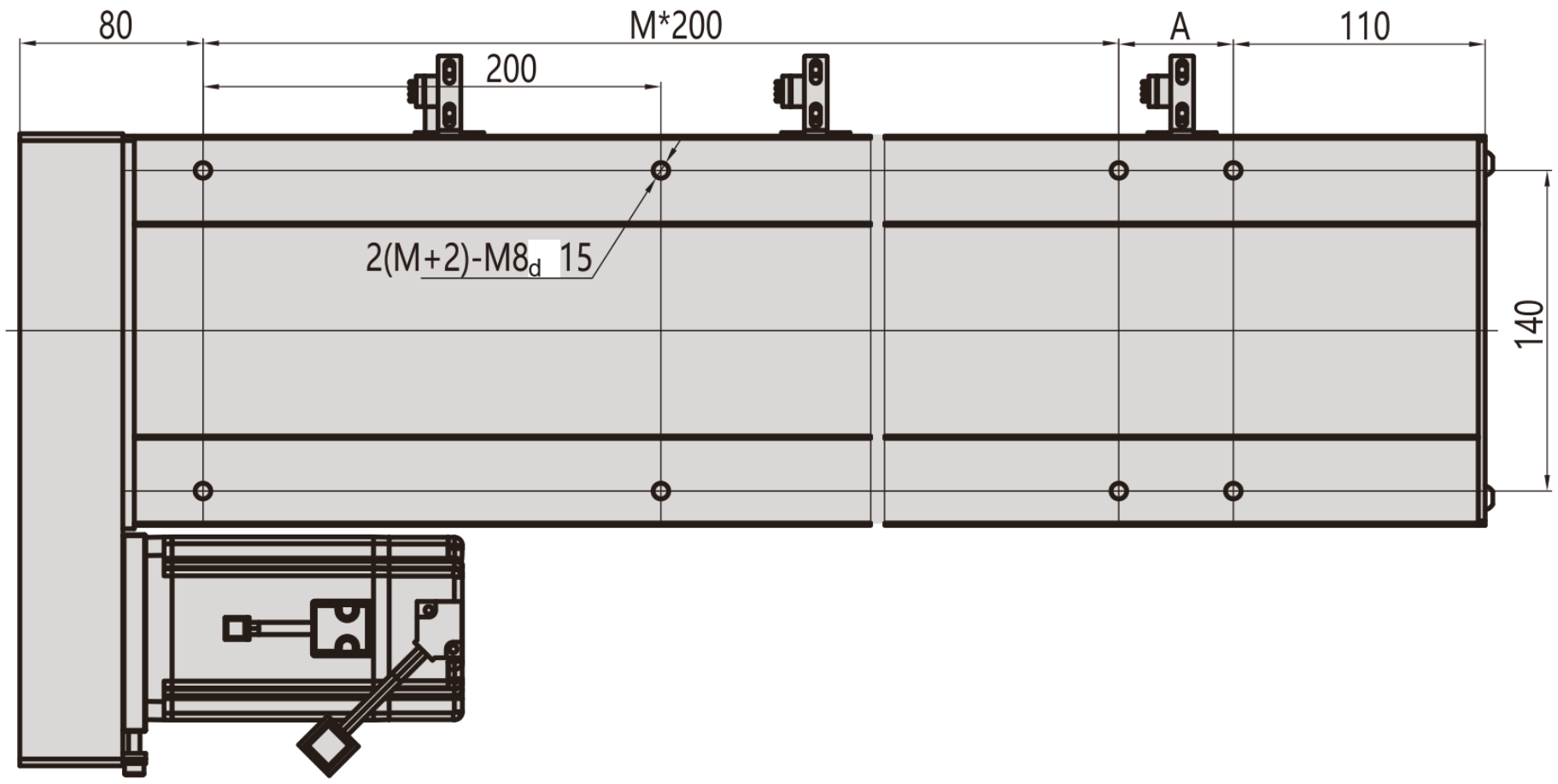

ດ້ານຂ້າງ

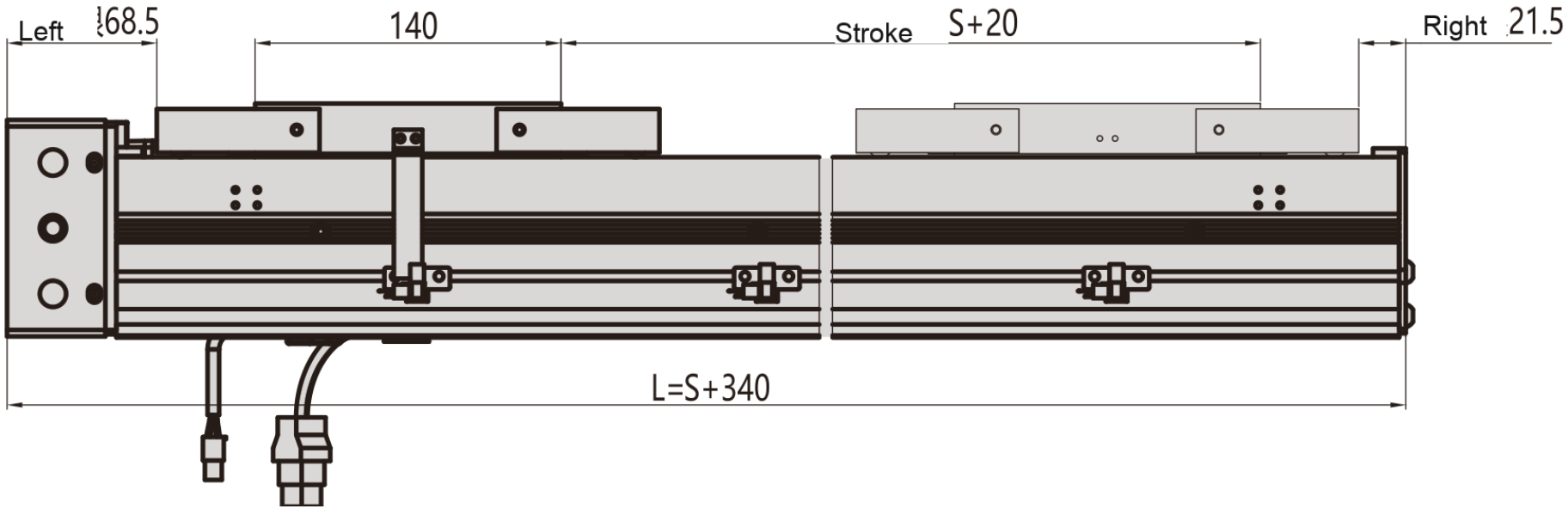

ລຸ່ມ

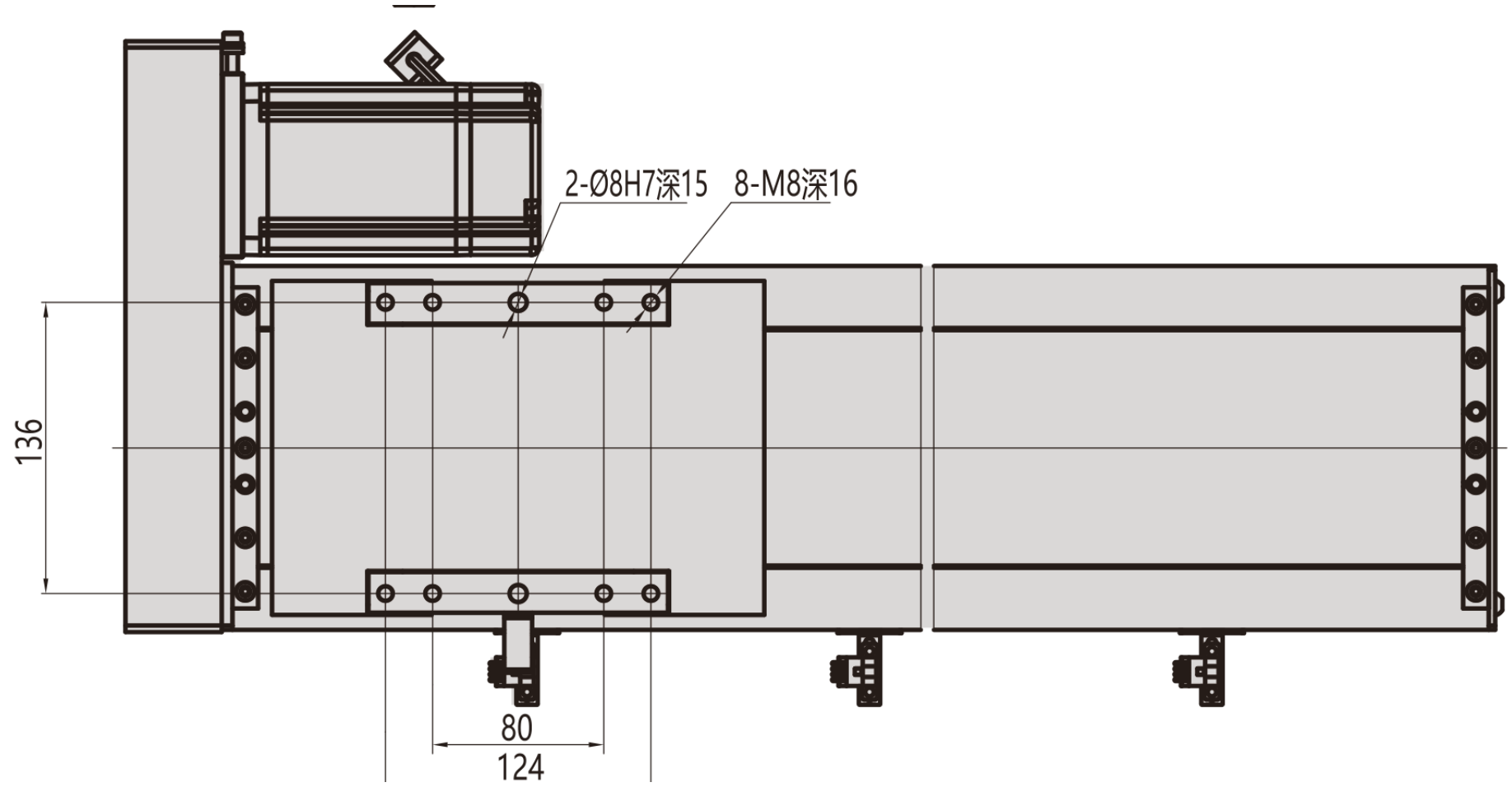

MC17 / R

ແຍ່ນ

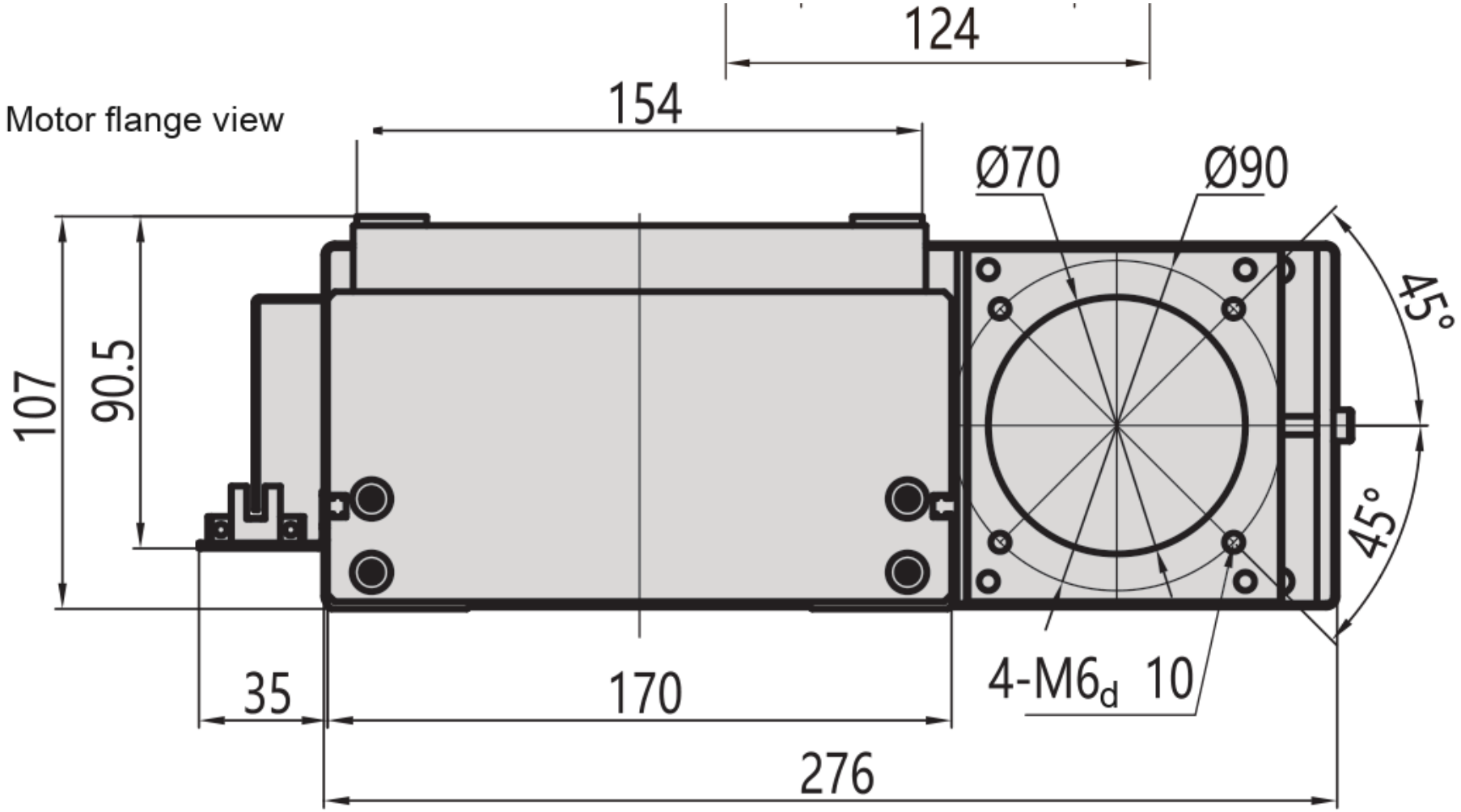
Motor flange view
124
154
Ø70
Ø90
45°
45°
107
90.5
35
170
276
4-M6d 10

MC17 / B

ໜ້າ

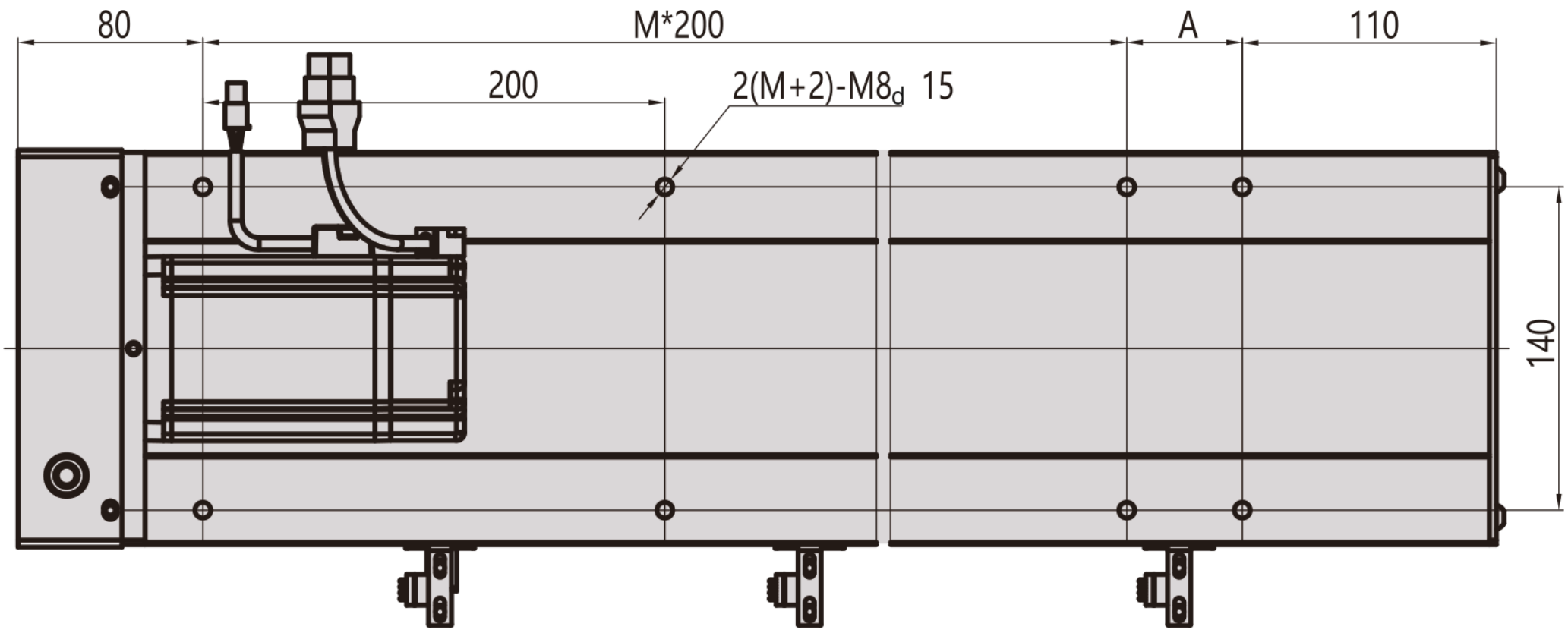

ດ້ານຂ້າງ

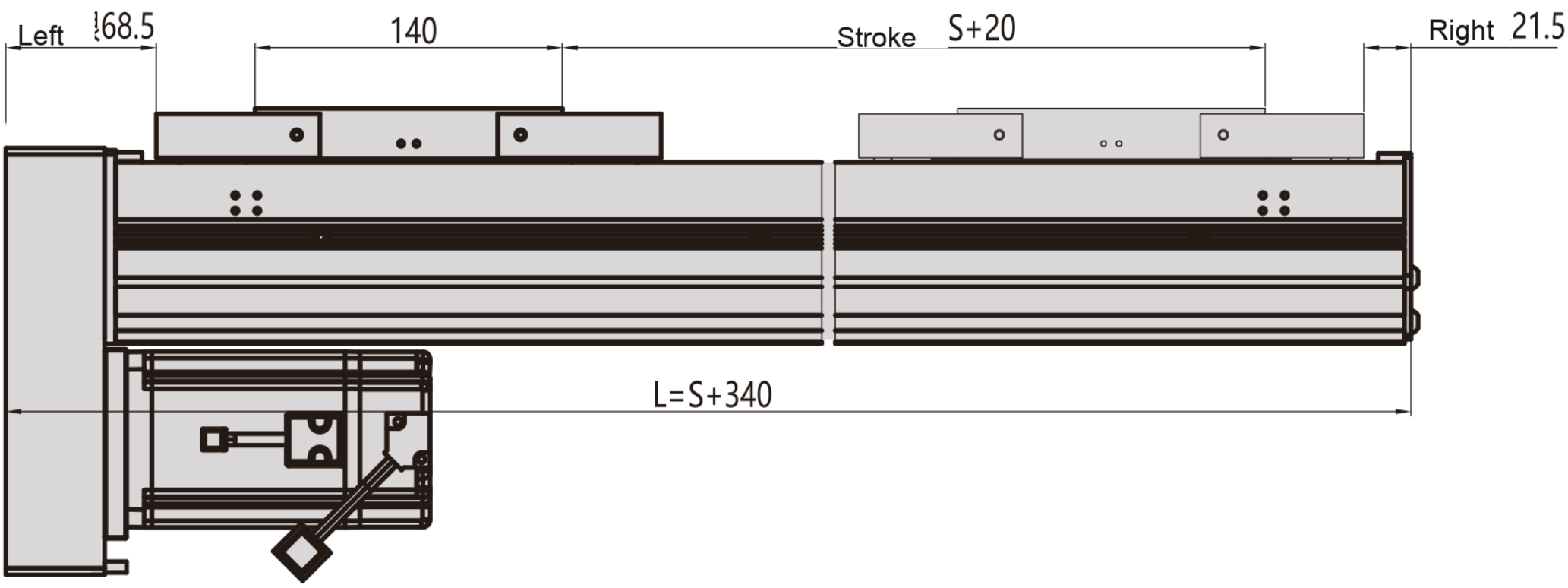

ລຸ່ມ

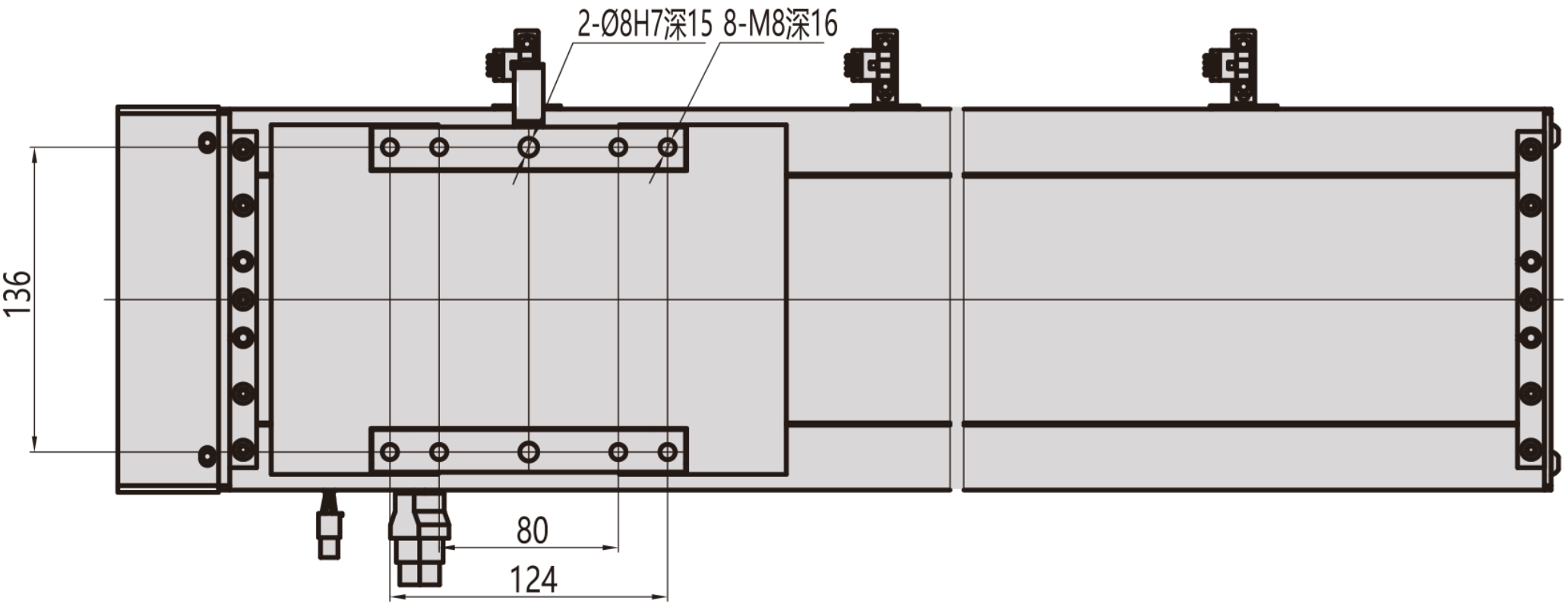

MC17 / B

ແຍ່ນ

