# Serie di assi telescopici HTSL150

SL150 · Serie di assi telescopici

Verificare supporto e montaggio sull’intero campo di estensione. Includere il momento di carico e lo spazio cavi nella revisione di installazione.

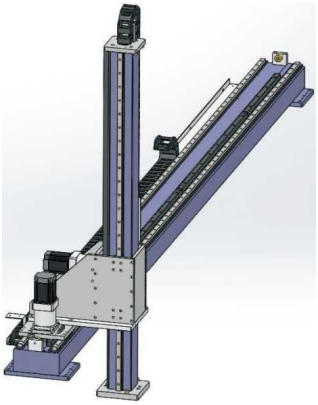

SL illustrazione della serie

## Specifiche esaminate

| Parametro | Valore |
|---|---|
| Ripetibilità | ±0.1 mm |
| Carico verticale | 300 kg |
| Passo dell’ingranaggio | 250 mm |
| Numero del riduttore (intestazione stampata mm) | 180 mm |
| Specifiche dell’ingranaggio | 3M |
| Guida lineare (codice fonte) | 30 |
| Esempio d’ordine (riferimento) | SL150-L250-S500-R160-C4-D |
| Modello di sensore | Esterno FC307 (NPN) |
| Intervallo di corsa e incremento | 100-2050mm/intervallo 50 |

I disegni di installazione sono nell’atlante dimensionale separato.

emmy@htrobot.com www.htrobot.com

# Riferimento tecnico

## Note applicative

Riferimento applicativo: La fonte descrive assi telescopici per handling, pallettizzazione e smistamento in attrezzature logistiche, automotive e medicali, con trasporto verticale come applicazione salvaspazio.

Riferimento di installazione: Con e senza coperchio a soffietto sono mostrati nella pagina di disegno di origine a fronte.

Differenze di ordine e specifica: Il riduttore di esempio è R160 e la relativa annotazione 160mm; la tabella di base indica 180mm.