MDC17 寸法

寸法および取付ビュー。単位は各ビューに印刷されたラベルです。

これらの図面はストロークを選定しません。発注する構成に対して取付を確認してください。

左側 L: 4 図。図 1、図 2、図 3、断面フランジ

右側 R: 4 図。図 1、図 2、図 3、断面フランジ

左側 L: 1 図。技術概要

右側 R: 1 図。技術概要

MDC17・左側 L・図1

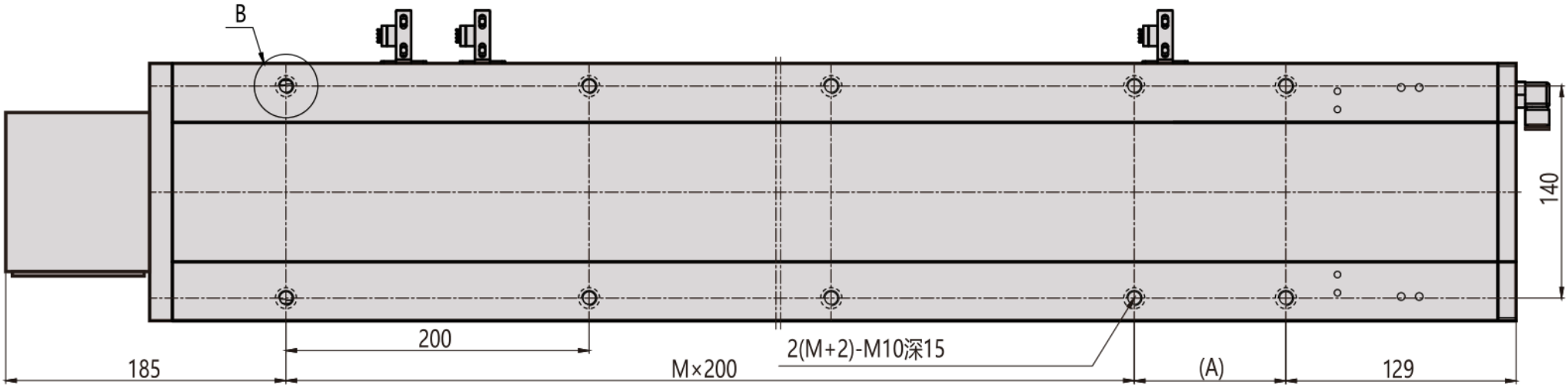

MDC17・左側 L・図2

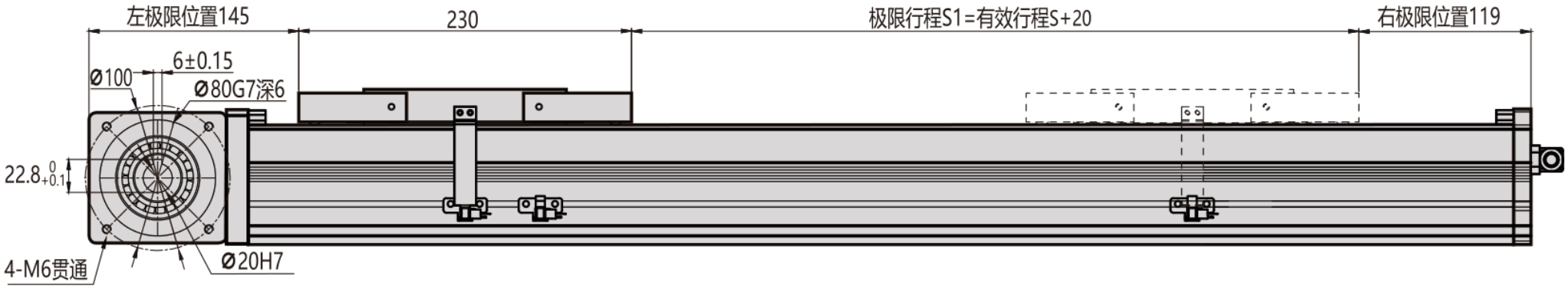
左极限位置145
230
极限行程S1=有效行程S+20
右极限位置119
6±0.15
Ø100
Ø80G7深6
22.8+0.1 0
4-M6贯通
Ø20H7

MDC17・左側 L・図3

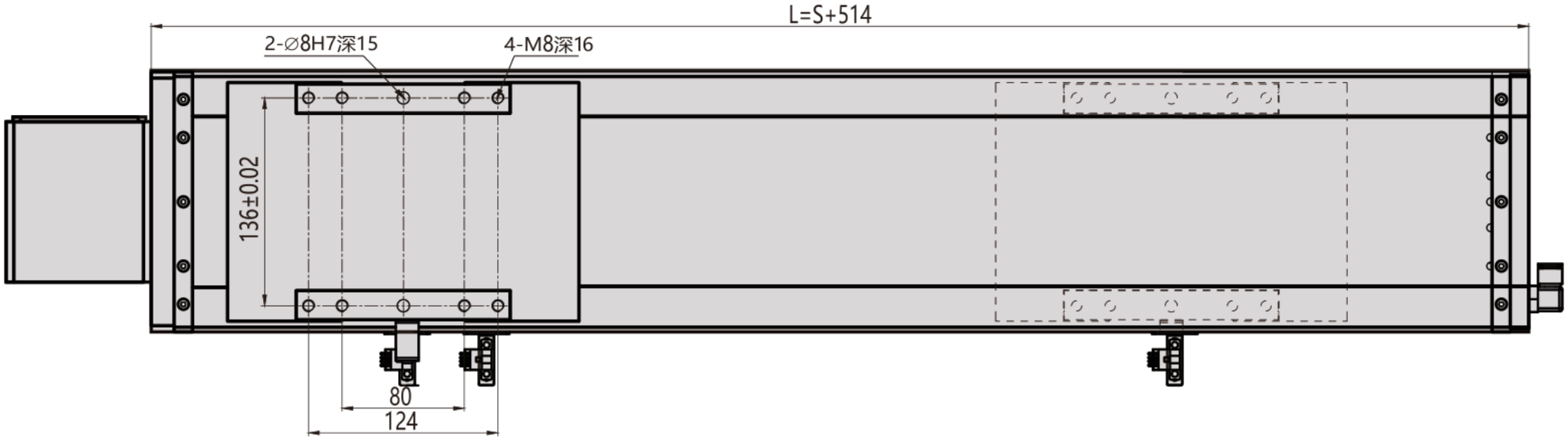

MDC17 · 左側 L · 断面フランジ

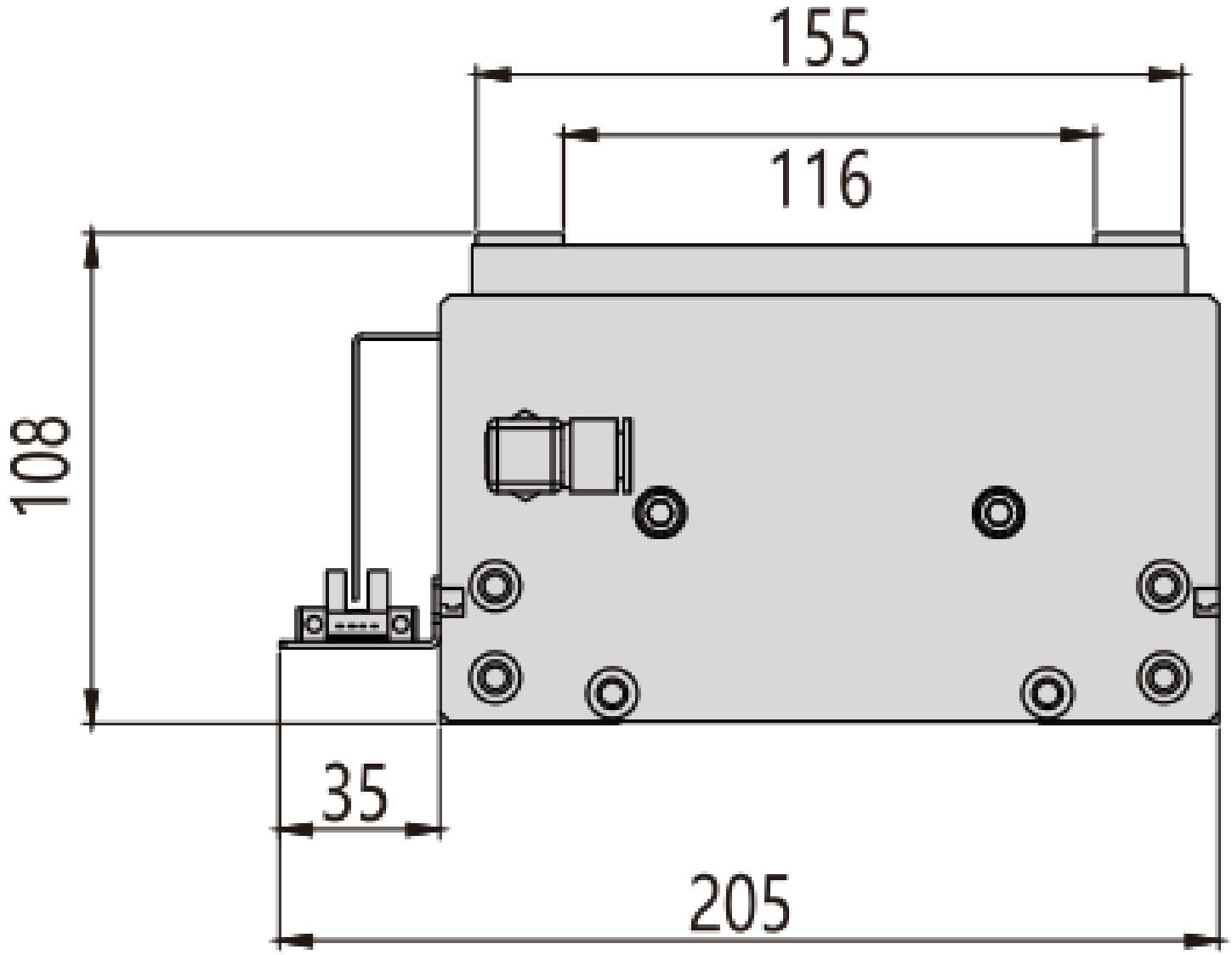

MDC17 · 右側 R · 図1

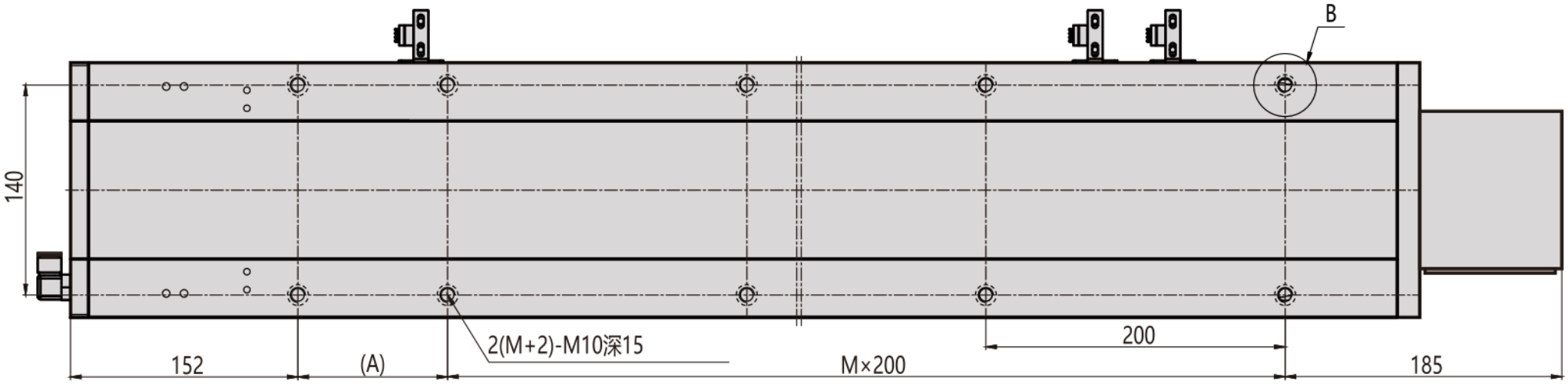

MDC17 · 右側 R · 図2

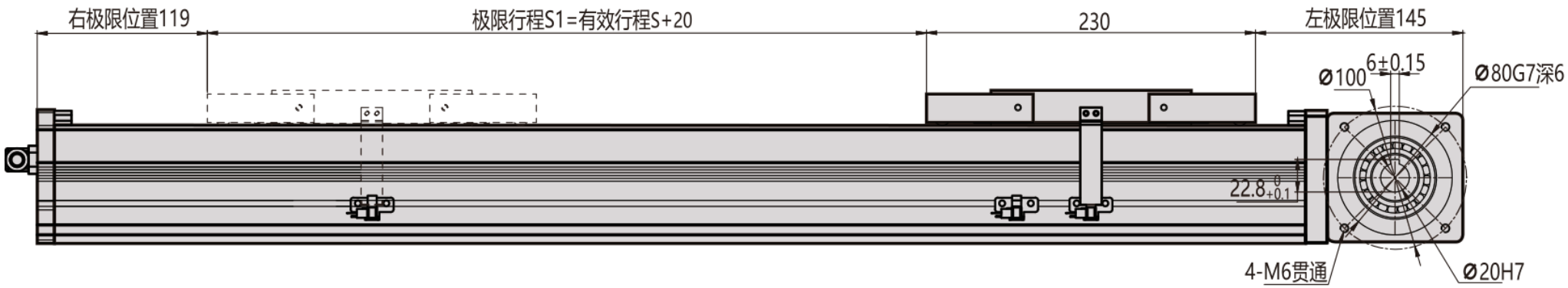
右极限位置119
极限行程S1=有效行程S+20
230
左极限位置145
Ø100
6±0.15
Ø80G7深6
22.8 0 -0.1
4-M6贯通
Ø20H7

MDC17 · 右側 R · 図3

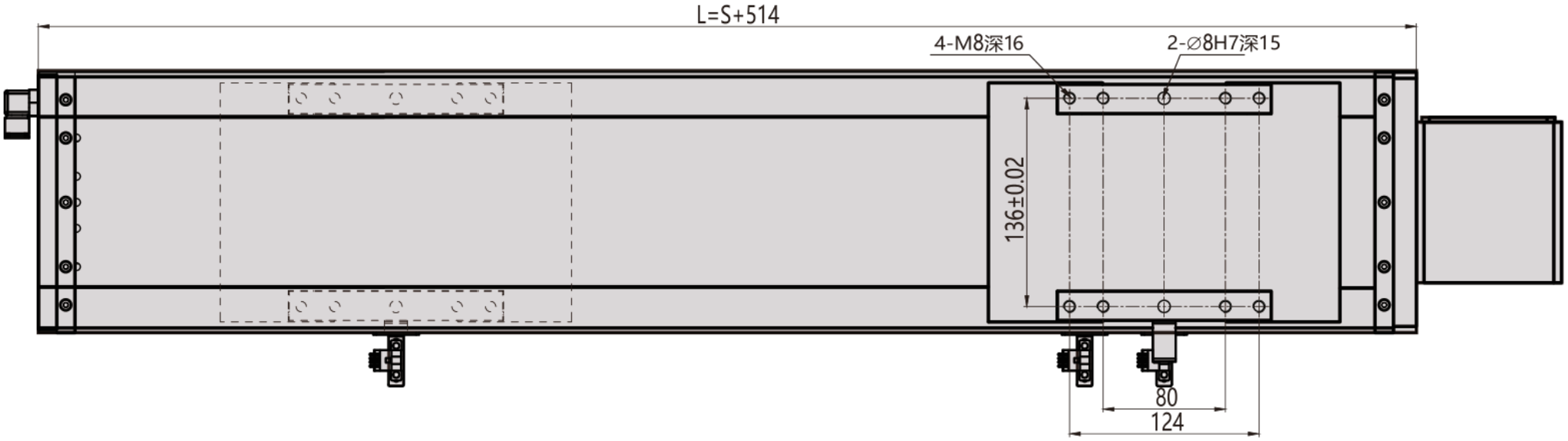

MDC17 · 右側 R · 断面フランジ

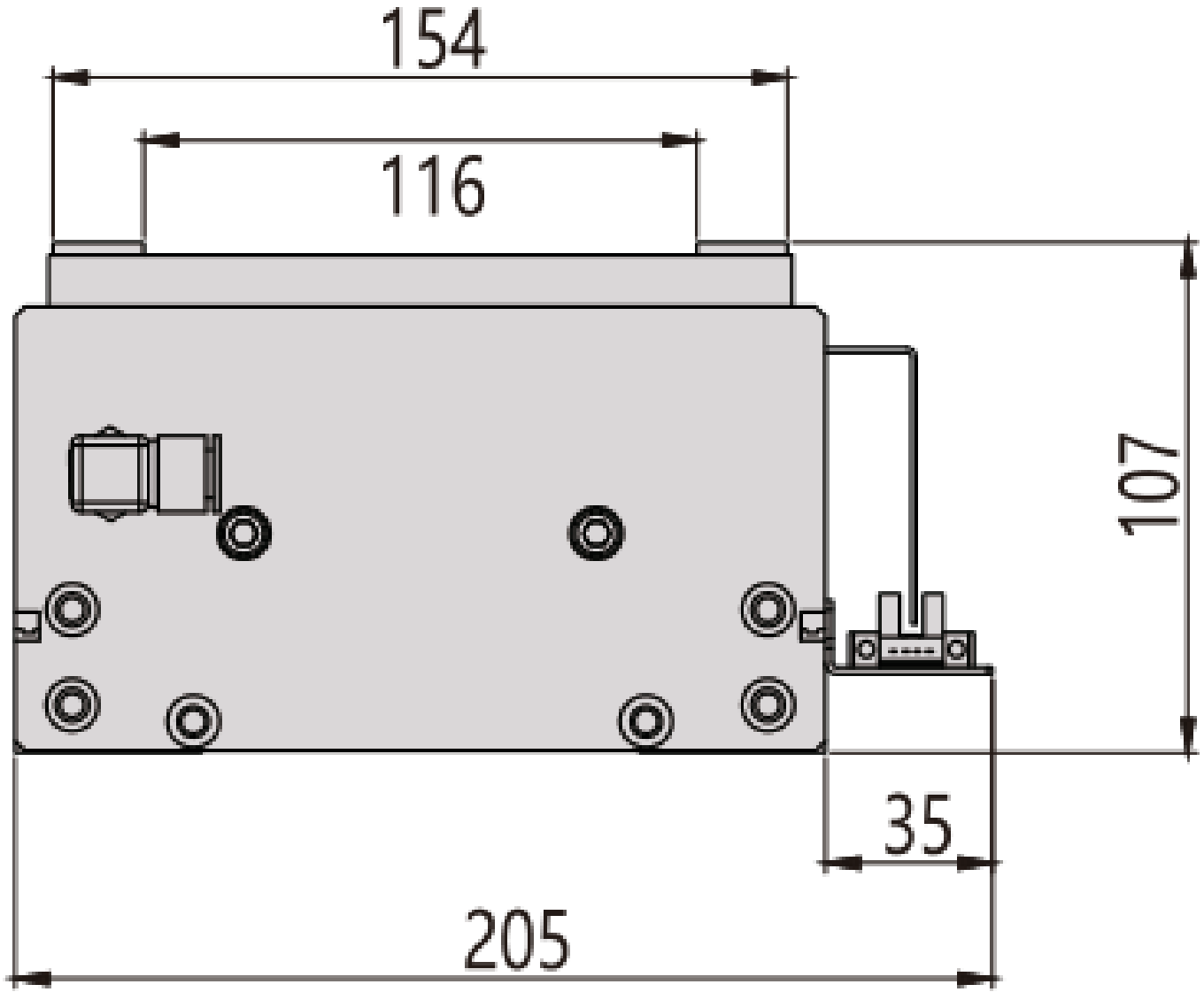

MDC17 · 左側 L · 技術概要

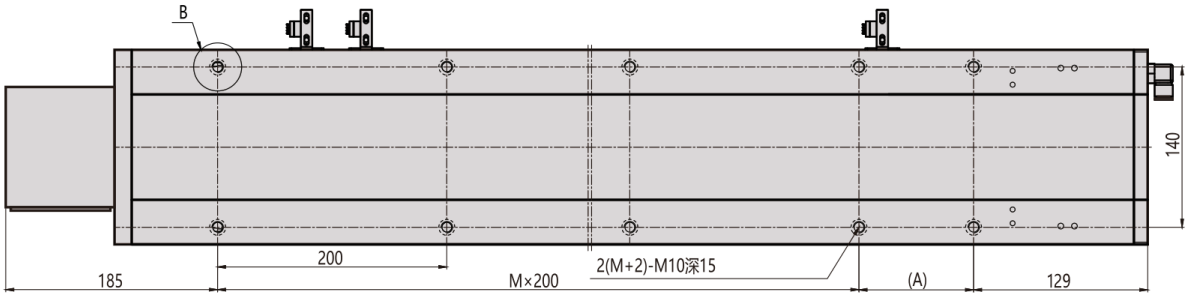

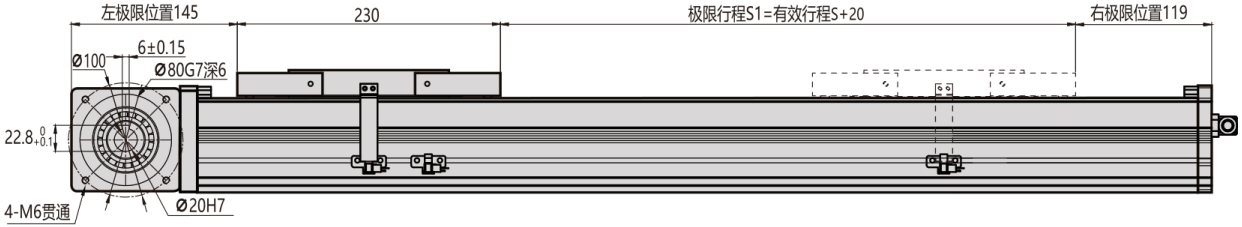

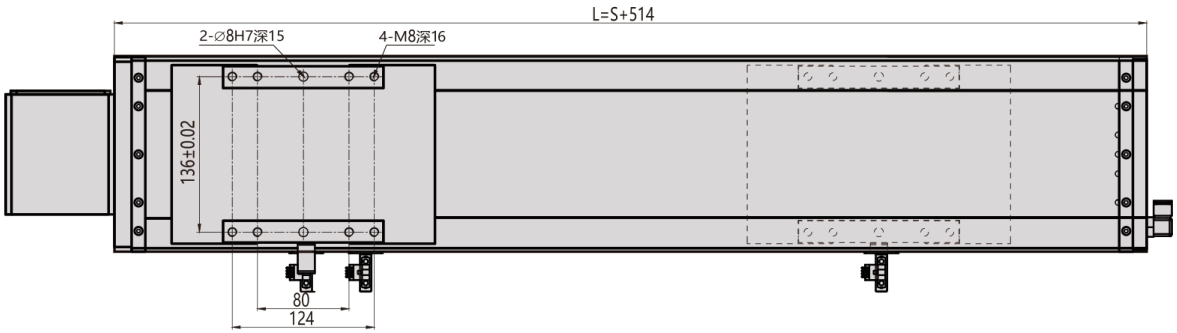

MDC17 · 右側 R · 技術概要

