LM-FI08 図面ビュー

ラベルされた寸法と条件を用いてください。図面を縮尺しないでください。

01 寸法

02 配線, PNP

03 配線, NPN

HTROBOT へ連絡

emmy@htrobot.com www.htrobot.com

LM-FI08 - 寸法

図面を縮尺しないでください。

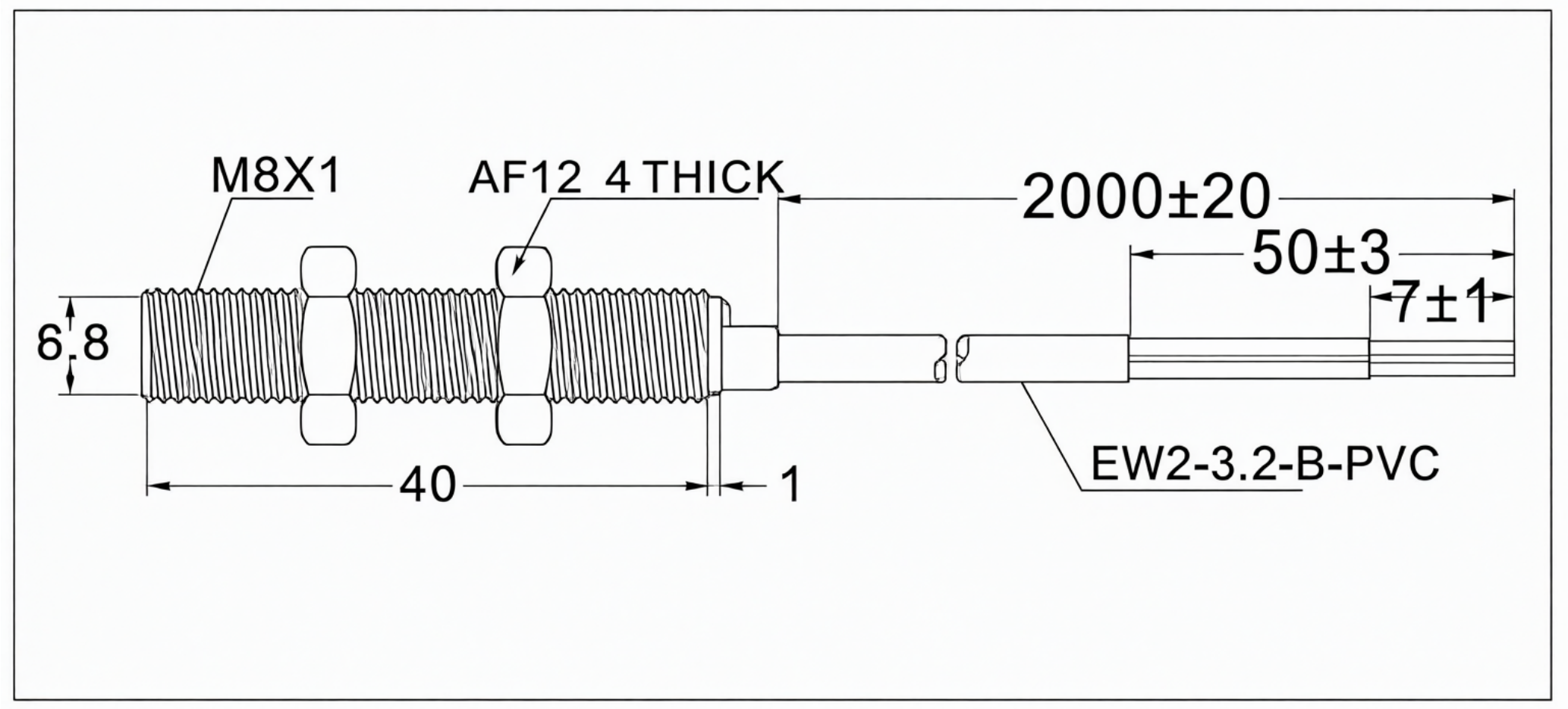

LM-FI08 - 配線、PNP

図面を縮尺しないでください。

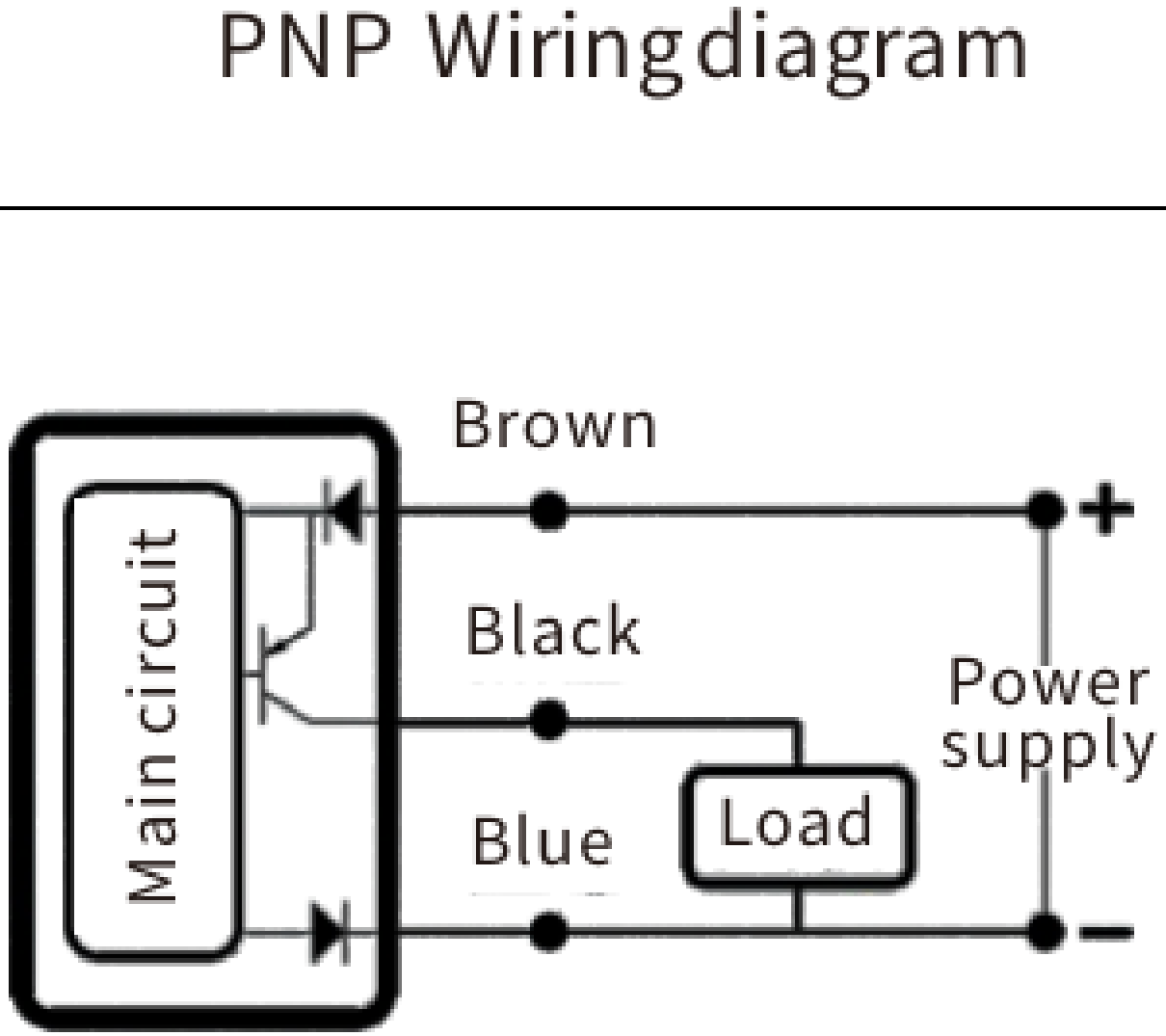

LM-FI08 - 配線、NPN

図面を縮尺しないでください。

