EDA75Z

ກະບອກໄຟຟ້າເຊີໂວຄວາມແມ່ນຍຳສູງ ຮັບນ້ຳໜັກສູງ ຊີດຊະໂກສັ່ງເຮັດໄດ້ EDA75Z

ຜະລິດຕະພັນ

ກະບອກໄຟຟ້າເຊີໂວສຳລັບການເຄື່ອນທີ່ເສັ້ນຊື່ທີ່ມີການນຳໃນເຄື່ອງຫຼີສາຍຜະລິດ.

ຂໍ້ມູນຈຳເພາະທາງເຕັກນິກ

ລົມດສະວິດ	ສະວິດແມ່ເຫຼັກ
ຄວາມໄວສູງສຸດທີ່ອະນຸຍາດ	**<=500 mm/s**
ແຮງຜັກດັນສູງສຸດທີ່ອະນຸຍາດ	**<=8kN**
ມຸມຫມຸນຂອງແກນລູກສູບ	**+/-0.3 deg**
ຄວາມຍາວຍືດໄດ້	**<=600 mm**
ເສັ້ນຜ່າສູນກາງພາຍໃນ	**phi63 mm**

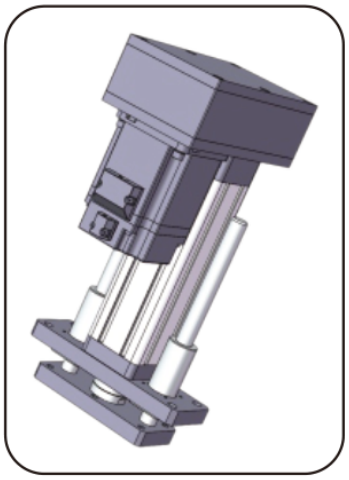

ຮູບຜະລິດຕະພັນ

ການເລືອກ

ເລືອກແຮງຍູ້ ຊະໂກ ແລະຄວາມໄວເປັນດົວຕີ້ດຽວ. ຄ່າສູງສຸດໃນລາຍການບໍ່ໝາຍຄວາມວ່າຄ່າສູງສຸດອື່ນໃຊ້ພ້ອມກັນ. ຢືນຢັນລົດສະກຣູ ການຕົດຕັ້ງມໍເຕີ ການຫຼຸດຄວາມໄວ ແລະການເຊື່ອມຕໍ່ການໂຫຼດກ່ອນສັ່ງ.

ພາລາມິເຕີພື້ນຖານ

(ໝາຍເຫດ: ແຮງຍູ້, ຊະໂກ ແລະຄວາມໄວຕ້ອງຮ່ວມກັບການໃຊ້ຈິງ ແລະຄ່າຊີດຈຳກັດສາມຢ່າງບໍ່ສາມາດໃຊ້ຮ່ວມກັນໄດ້.)

ເສັ້ນຜ່າສູນກາງນອກ	ເສັ້ນຜ່າສູນກາງພາຍໃນ	ແຮງຜັກດັນສູງສຸດທີ່ອະນຸຍາດ	ຄວາມຍາວຍືດໄດ້	ຄວາມໄວສູງສຸດທີ່ອະນຸຍາດ	ຄວາມໄວສູງສຸດທີ່ອະນຸຍາດ ມຸມໝຸນກ້ານລູກສູບ ສະວິດຈຳກັດ	ລົມດສະວິດ
75x75 mm	phi63 mm	<=8KN	<=600 mm	<=500 mm/s	+/-0.3 deg	ສະວິດແມ່ເຫຼັກ

ຕົວເລືອກຂັບ ແລະມໍເຕີ

ໄລຍະນຳຂອງສະກູບານ	ອັດຕາສ່ວນຄວາມໄວຂອງລໍ້ຊີງໂຄຣນັສ (ຂາເຂົ້າ: ຂາອອກ)	ອັດຕາສ່ວນຄວາມໄວຂອງລໍ້ຊີງໂຄຣນັສ (ຂາເຂົ້າ: ຂາອອກ)	ອັດຕາສ່ວນຄວາມໄວຂອງລໍ້ຊີງໂຄຣນັສ (ຂາເຂົ້າ: ຂາອອກ)	ຂໍ້ມູນຈຳເພາະມໍເຕີທີ່ຕົດຕັ້ງກົງໄດ້	ຂໍ້ມູນຈຳເພາະມໍເຕີທີ່ຕົດຕັ້ງກົງໄດ້	ເກຍຫຼຸດຄວາມໄວທີ່ສາມາດຈັບຄູ່ໄດ້	ເກຍຫຼຸດຄວາມໄວທີ່ສາມາດຈັບຄູ່ໄດ້
05mm	1:1	1.5:1	2:1	100A	130A	60A	60A, 80A
10mm	1:1	1.5:1	2:1	100A	130A	60A	60A, 80A
10mm	1:1	1.5:1	2:1	100A	130A	90A	60A, 80A, 100A, 130A
20mm	1:1	1.5:1	2:1	100A	130A	90A	60A, 80A, 100A, 130A

EDA75Z

ກະບອກໄຟຟ້າ

ພາລາມິເຕີບານສະກຣູ

(ໝາຍເຫດ: ການໂຫຼດສະກຣູສົ່ງກຳລັງໃຊ້ກັບຊະໂກ <= 300mm, ແລະຊະໂກຫຼາຍກວ່າ 300mm ກະລຸນາປຶກສາພະນັກງານວິຊາການ.)

ຮຸ່ນສະກູບານ	ປະເພດ	ເສັ້ນຜ່າສູນກາງ	ໄລຍະນຳຂອງສະກູບານ	Ca (KN)	Coa (KN)	ຄວາມແຂງຕຶງຂອງສະກູບານ	ເສັ້ນຜ່າສູນກາງລູກບານ	ແກນສະກູ	ອັດຕາສ່ວນຄວາມຊະລູດ	ຄວາມແມ່ນຍຳຂອງການກຳນົດຕຳແໜ່ງ | ລະດັບຄວາມແມ່ນຍຳ	ຄວາມແມ່ນຍຳຂອງການກຳນົດຕຳແໜ່ງ | ລະດັບຄວາມແມ່ນຍຳ
SFNU2005-4	ສະກູລູກປຶນ	20 mm	05mm	15.2 KN	38 KN	39Kgf/um	3.175mm	22K6	1:30	C5/+/-0.01	C7/+/-0.02
SFA2010-3.8	ສະກູລູກປຶນ	20 mm	10mm	14.8 KN	38 KN	40Kgf/um	3.175mm	22K6	1:30	C5/+/-0.01	C7/+/-0.02
SFA2020-1.8	ສະກູລູກປຶນ	20 mm	20mm	7.4 KN	17.2 KN	19Kgf/um	3.175mm	22K6	1:30	C5/+/-0.01	C7/+/-0.02

ພາລາມິເຕີລູກປຶນ

ຮຸ່ນລູກປຶນ	Cr (KN)	Cor (KN)
ລູກປຶນແຖວເລີກ 6206-ZZ	19.5 KN	11.3 KN
ລູກປຶນຍູ້ແປ 51206	29.3 KN	58 KN

ລໍ້ສາຍພານໄທມິງ ແລະ ສາຍພານ

ອັດຕາສ່ວນຄວາມໄວຂອງລໍ້ຊິງໂຄຣນັສ	ຂໍ້ກຳນົດເກຍຂັບ	ຂໍ້ກຳນົດເກຍຖຶກຂັບ	ຈຳນວນແຂ້ວຂອງເຟຶອງຂັບ	ຈຳນວນແຂ້ວຂອງລໍ້ທີ່ຖຶກຂັບ	ໄລຍະລະຫວ່າງຈຸດສູນກາງຂອງລໍ້ຊິງໂຄຣນັສ	ເສັ້ນຮອບວົງຂອງສາຍພານຊິງໂຄຣນັສ	ຄວາມກວ້າງຂອງສາຍພານຊິງໂຄຣນັສ
1:1	5M25T42	5M25T42	40	40	110mm	420	25mm
1.5:1	5M25T42	5M25T42	30	45	110mm	410	25mm
2:1	5M25T42	5M25T42	30	60	110mm	450	25mm

ຕາຕະລາງທຽບຂະໜາດ (mm)

ປະເພດການເຊື່ອມຕໍ່ໂຫຼດ	phiA	phiB	phiC	C	D	E	F	H	G	M
ກະທຸ້ນອກ	phi60	phi45	-	40	65	3	12	-	41	M30x1.5
ກະທຸ້ໃນ	phi60	phi45	-	40	25	3	-	-	41	M20
ຕົວເຊື່ອມປະເພດ I	phi60	phi45	phi20	-	118	3	20	40	41	-
ລູກປຶນຕາປາ	phi60	phi45	phi20	-	72	3	25	-	41	-
ຂໍ້ຕໍ່ Y	phi60	phi45	phi20	-	118	3	20	40	44.4	-