EDA245

أسطوانة كهربائية سيرفو عالية الدقة والتحميل بشوط قابل للتخصيص EDA245

المنتج

أسطوانة كهربائية سيرفو للحركة الخطية الموجّهة في آلة أو خط إنتاج.

المواصفات الفنية

مفتاح نهاية الشوط	مفتاح اقتراب
السرعة القصوى المسموح بها	**<=250 mm/s**
أقصى قوة دفع مسموح بها	**<=400kN**
زاوية دوران قضيب المكبس	**+/-0.3 deg**
الطول القابل للتمديد	**<=2000mm**
القطر الداخلي	**phi180mm**

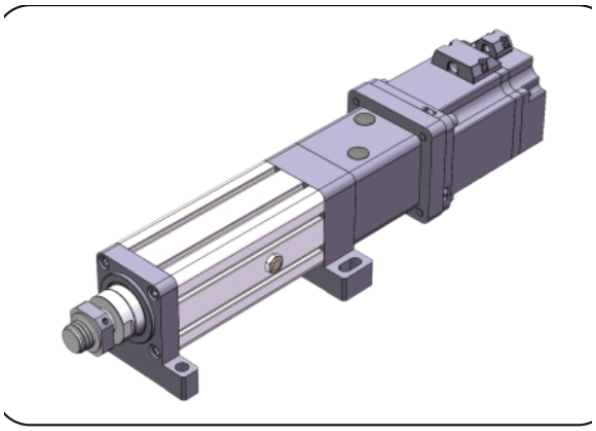

إيضاح المنتج

الاختيار

اختر الدفع والشوط والسرعة كحمل تشغيل واحد. لا يعني حد الكتالوج الأقصى أن الحدود الأخرى تنطبق معاً. أكد خطوة البرغي وتركيب المحرك والتخفيض والوصلة الحملية قبل الطلب.

المعلمات الأساسية

(ملاحظة: يجب الجمع بين الدفع والشوط والسرعة حسب الاستخدام الفعلي، ولا يمكن استخدام القيم الحدّية الثلاث معاً.)

مفتاح نهاية الشوط	زاوية دوران قضيب المكبس	السرعة المسموحة القصوى	الطول القابل للتمديد	أقصى قوة دفع مسموح بها	القطر الداخلي	القطر الخارجي
مفتاح اقتراب	+/-0.3 deg	<=250 mm/s	<=2000mm	<=400KN	phi180mm	phi210 mm

خيارات الدفع والمحرك

مخفضات يمكن مواءمتها	مخفضات يمكن مواءمتها	مواصفات المحرك التي يمكن تركيبها مباشرة	نسبة سرعة العجلة المتزامنة (الدخل: الخرج)	نسبة سرعة العجلة المتزامنة (الدخل: الخرج)	نسبة سرعة العجلة المتزامنة (الدخل: الخرج)	تقدّم اللولب الكروي
180A, 200A, 220A	180A	NO	/	/	1:1	20mm
180A, 200A, 220A	220A	NO	/	/	1:1	20mm

emmy@htrobot.com www.htrobot.com

EDA245

أسطوانات كهربائية

معلمات البرغي الكروي

(ملاحظة: معلمات البرغي الكروي تنطبق على الأشواط .300mm => للأشواط الأكبر من 300mm يُرجى استشارة كوادرنا الفنية.)

طراز اللولب الكروي	النوع	القطر	تقدّم اللولب الكروي	Ca (KN)	Coa (KN)	صلابة اللولب الكروي	قطر الكرة	عمود اللولب	نسبة النحافة	مستوى الدقة | مستوى الدقةقة تحديد الموضع	ة تحديد الموضع | مستوى الدقة
JF8020-8	برغي كروي	80 mm	20mm	403.3 KN	1210.7 KN	/	12.7mm	70K20	1:50	C5/+/-0.01	C7/+/-0.02

معلمات المحمل

طراز المحمل	Cr (KN)	Cor (KN)
محامل أسطوانية NJ2215EMx2	136 KN	172 KN
محمل أسطواني ذاتي المحاذاة للدفع 29415	490 KN	1370 KN

بكرات التوقيت والسير

نسبة سرعة البكرات المتزامنة	مواصفات ترس القيادة	مواصفات الترس المدفوع	عدد أسنان ترس القيادة	عدد أسنان العجلة المُدارة	المسافة بين مركزي البكرتين المتزامنتين	محيط الحزام المتزامن	عرض الحزام المتزامن
1:1	14M50T86	14M50T86	45	45	280mm	1190	50mm

جدول مطابقة الأبعاد (mm)

نوع توصيل الحمل	phiA	phiB	phiC	C	D	E	F	H	G	M
سن خارجي	phi180	phi140	-	90	150	8	24	-	-	M80x2
سن داخلي	phi180	phi140	phi70	-	285	8	55	-	-	-

emmy@htrobot.com www.htrobot.com