วิธีใช้ชุดรูปนี้

แต่ละมุมมองเป็นรูปแคตตาล็อกของรุ่นย่อยหรือกลุ่มอัตราส่วนที่ระบุ ใช้ป้ายที่พิมพ์ ไม่ใช่การวัดมาตราส่วน นี่เป็นรูปอ้างอิง ไม่ใช่ไฟล์ CAD

FDA60 / ชุดรูปประกอบ

สารบัญ

R01	1 มุมมอง | หน้า 2-2
R02	1 มุมมอง | หน้า 3-3
R05	1 มุมมอง | หน้า 4-4
R04	1 มุมมอง | หน้า 5-5
R07	1 มุมมอง | หน้า 6-6
R03	1 มุมมอง | หน้า 7-7
R06	1 มุมมอง | หน้า 8-8
L04	1 มุมมอง | หน้า 9-9
L03	1 มุมมอง | หน้า 10-10
L07	1 มุมมอง | หน้า 11-11
L01	1 มุมมอง | หน้า 12-12
L06	1 มุมมอง | หน้า 13-13

ติดต่อ HTROBOT

อีเมล: emmy@htrobot.com

เว็บไซต์: www.htrobot.com

EDA60 | รูปขนาด

รูปแคตตาล็อก

EDA60 R01 รูปขนาด อธิบาย:L1=ความยาวยืดได้+85,L2=ความยาวยืดได้+192 | R01

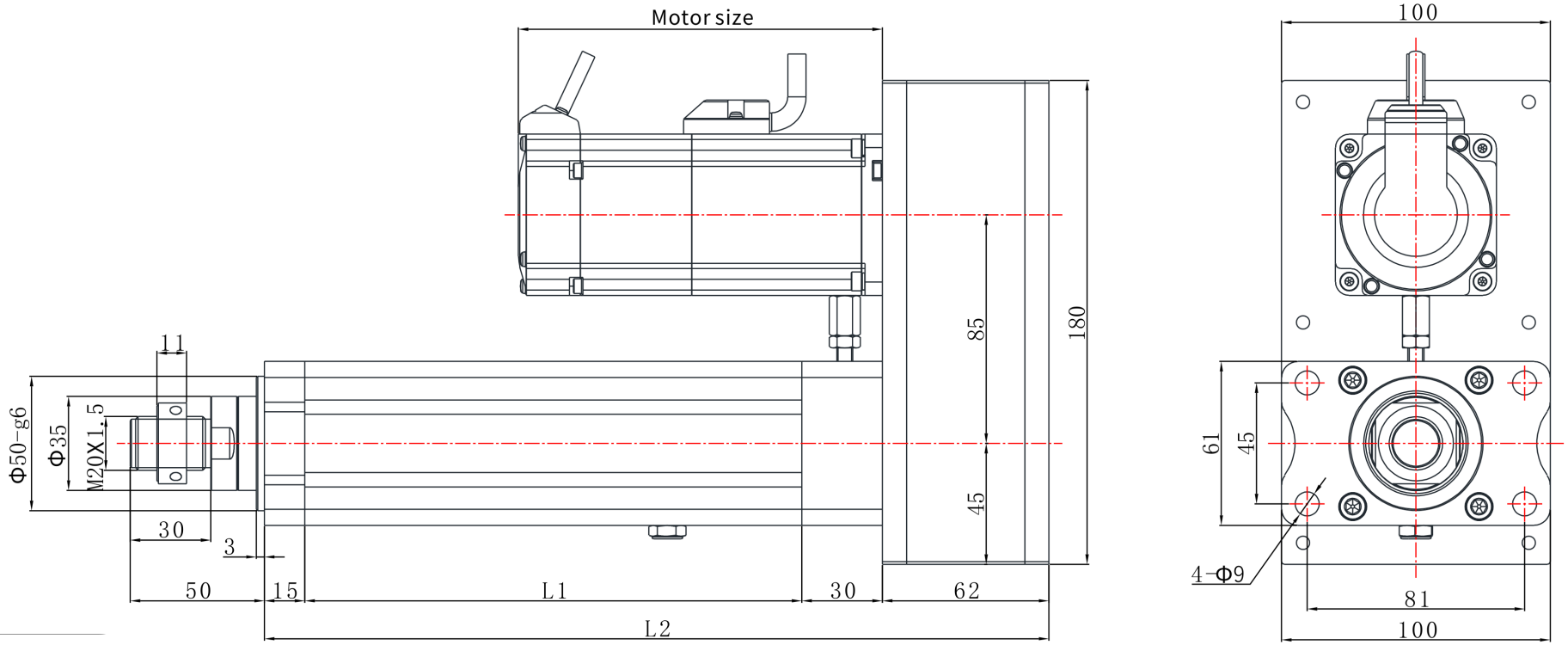

EDA60 | รูปขนาด

รูปแคตตาล็อก

EDA60 R02 รูปขนาด อธิบาย:L1=ความยาวยืดได้+85,L2=ความยาวยืดได้+192 | R02

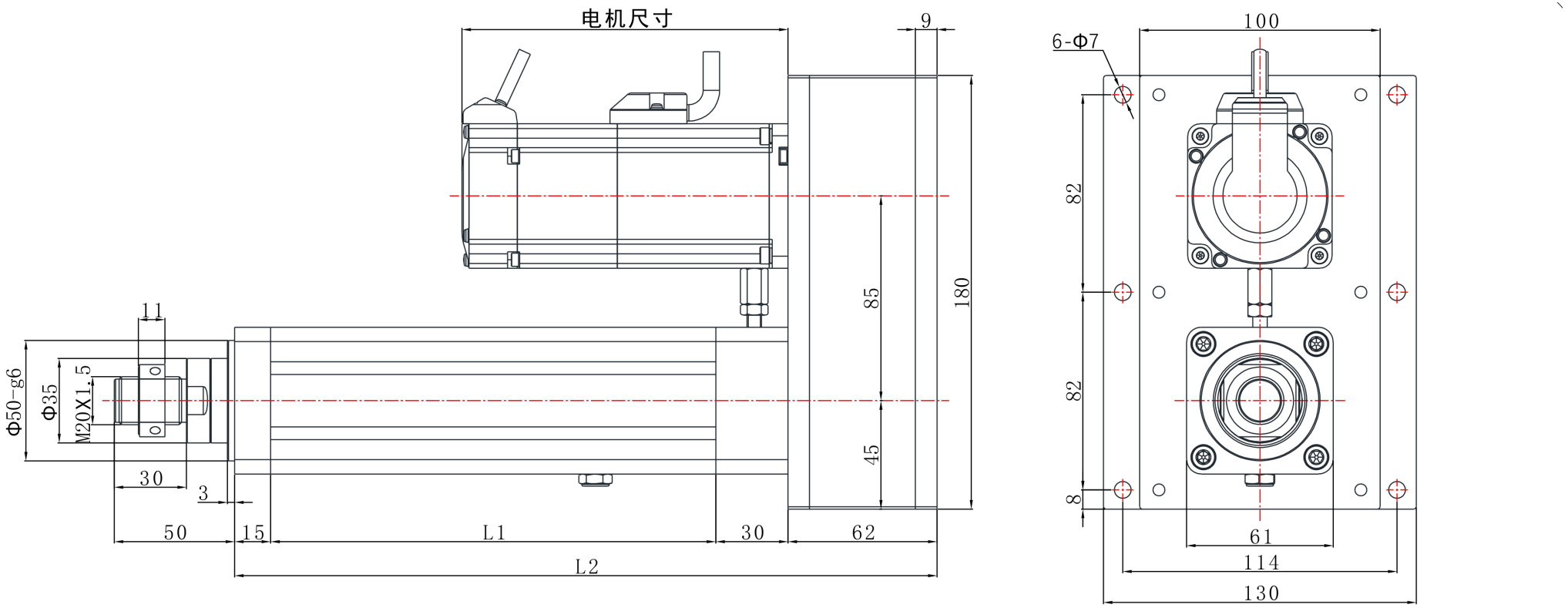

EDA60 | รูปขนาด

รูปแคตตาล็อก

EDA60 R05 รูปขนาด อธิบาย:L1=ความยาวยืดได้+85,L2=ความยาวยืดได้+306 | R05

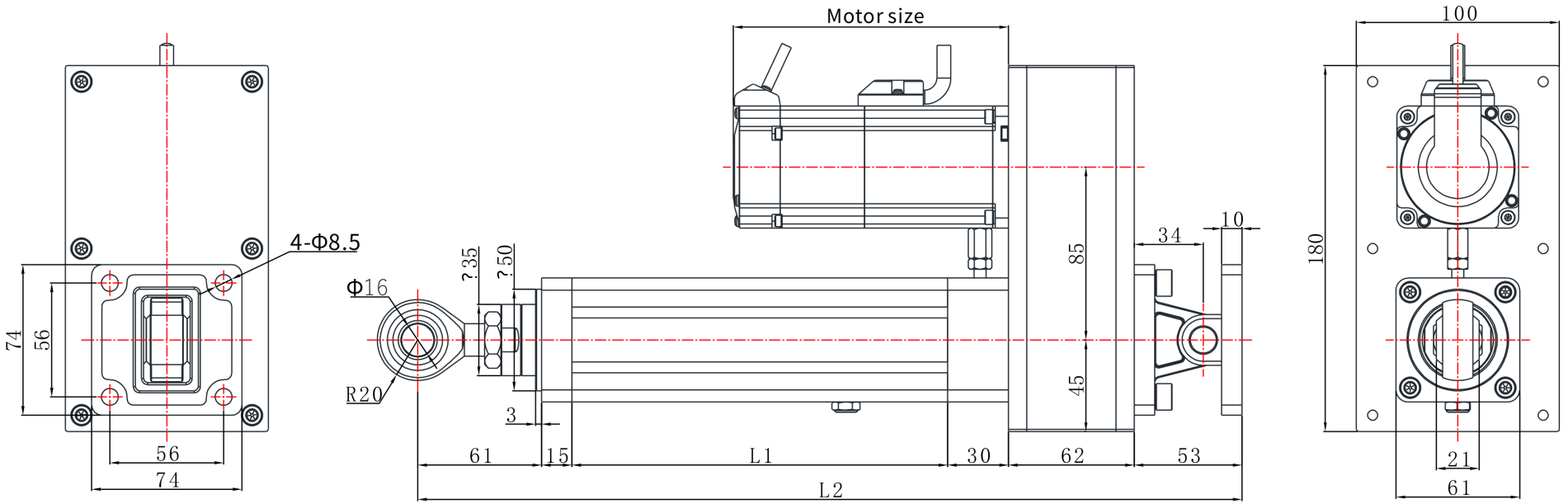

EDA60 | รูปขนาด

รูปแคตตาล็อก

EDA60 R04 รูปขนาด อธิบาย:L1=ความยาวยืดได้+85,L2=ความยาวยืดได้+192 | R04

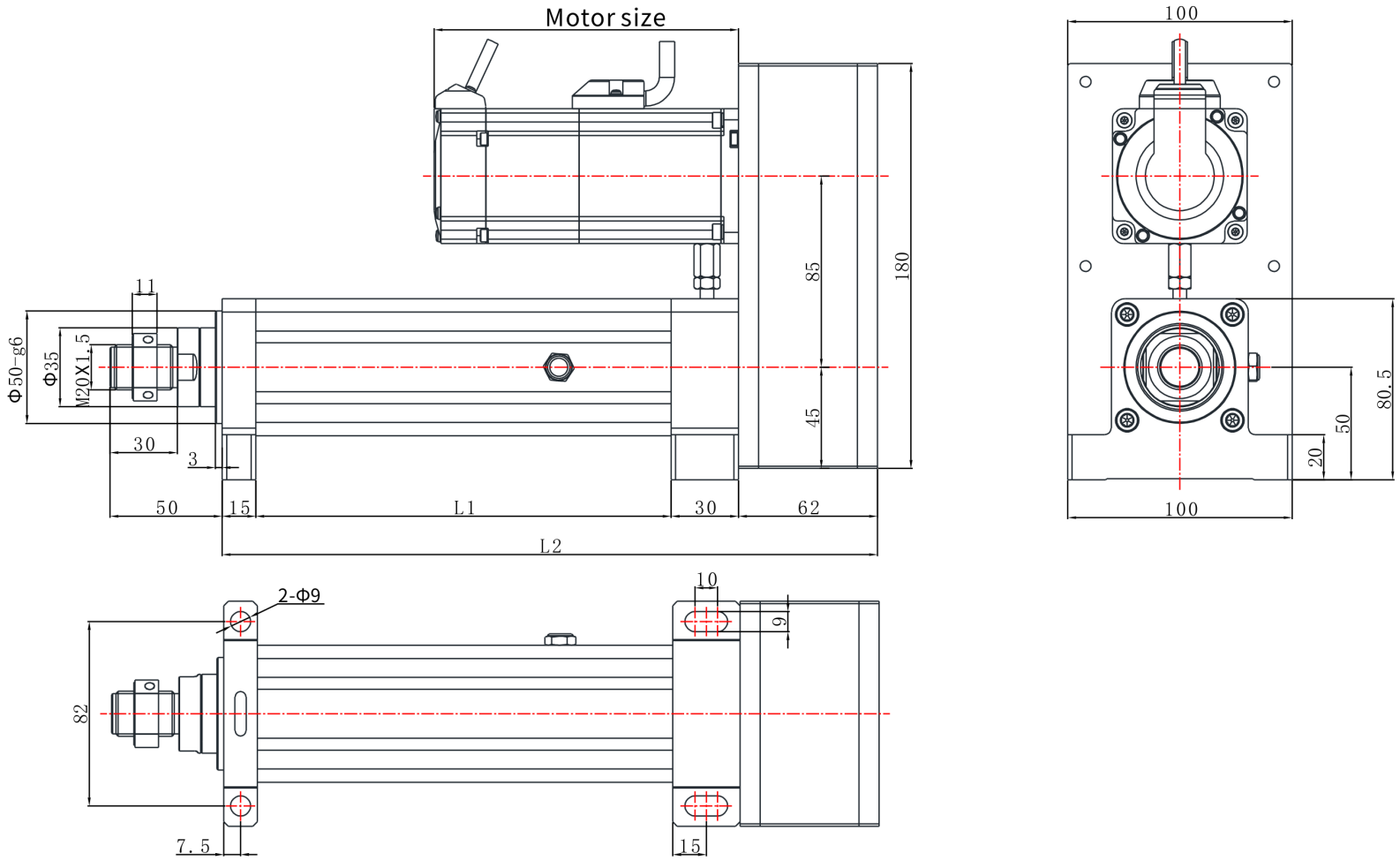

EDA60 | รูปขนาด

รูปแคตตาล็อก

EDA60 R07 รูปขนาด อธิบาย:L1=ความยาวยืดได้+100,L2=ความยาวยืดได้+192 | R07

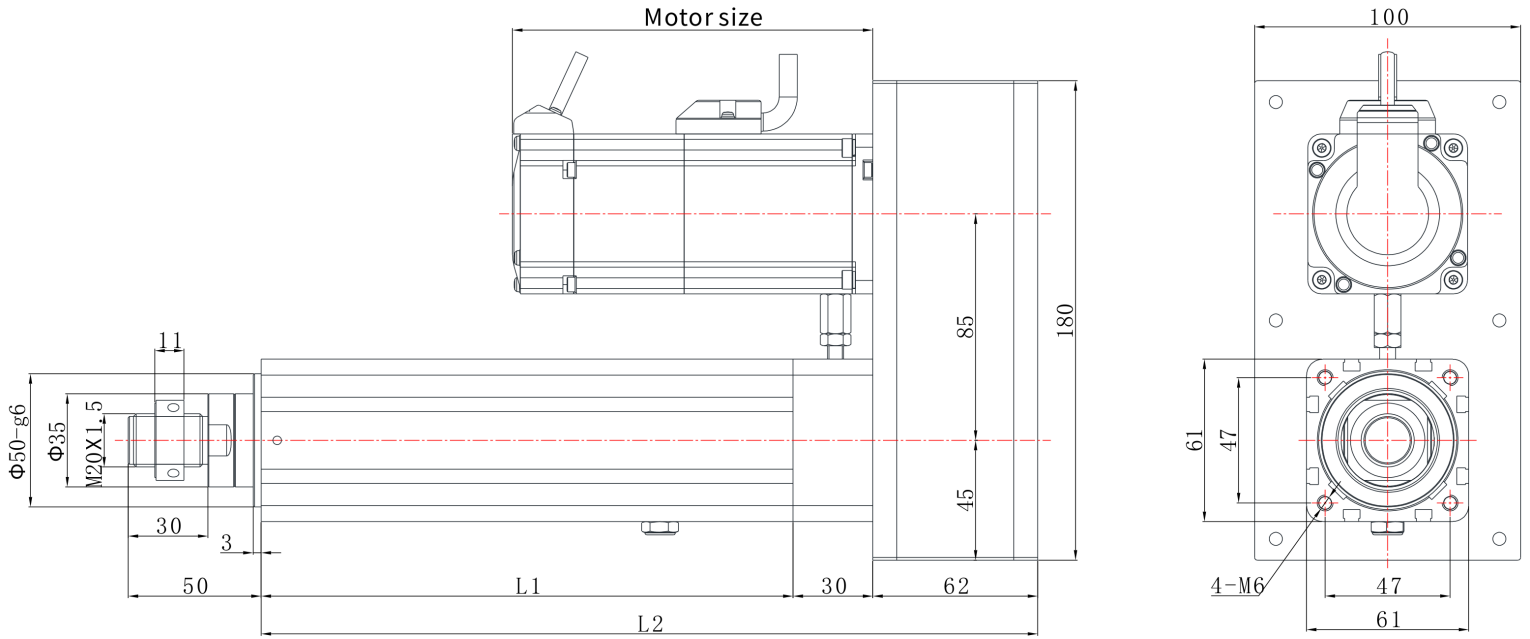

EDA60 | รูปขนาด

รูปแคตตาล็อก

EDA60 R03 รูปขนาด อธิบาย:L1=ความยาวยืดได้+85,L2=ความยาวยืดได้+192 | R03

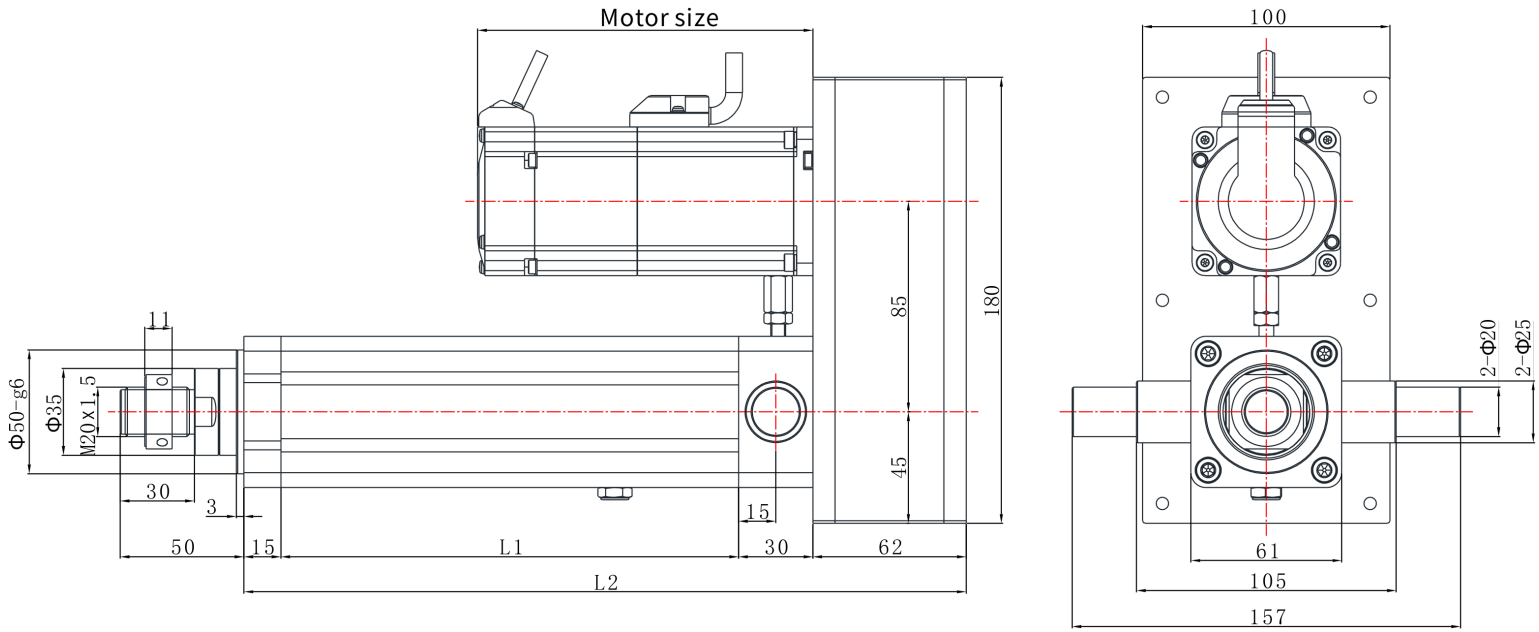

EDA60 | รูปขนาด

รูปแคตตาล็อก

EDA60 R06 รูปขนาด อธิบาย:L1=ความยาวยืดได้+100,L2=ความยาวยืดได้+241 | R06

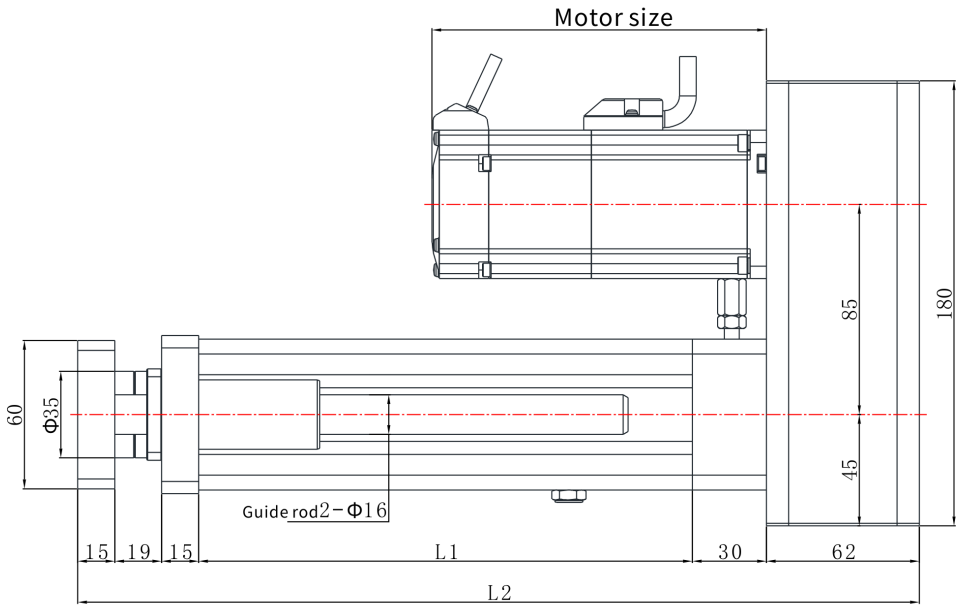

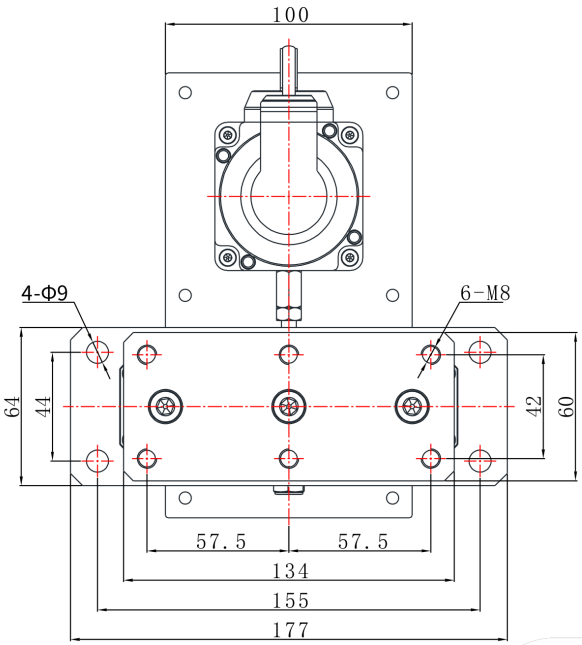

EDA60 | รูปขนาด

รูปแคตตาล็อก

EDA60 L04 รูปขนาด อธิบาย:L1=ความยาวยืดได้+85,L2=ความยาวยืดได้+196 | L04

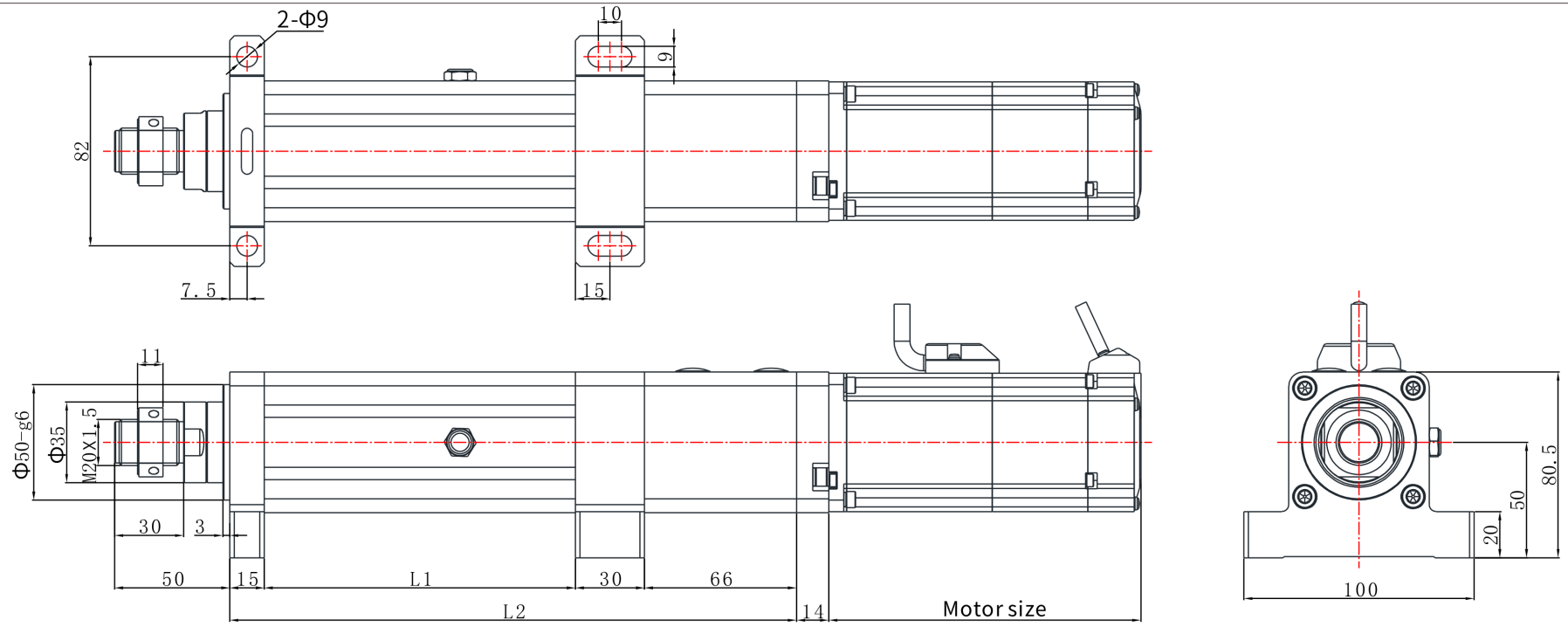

EDA60 | รูปขนาด

รูปแคตตาล็อก

EDA60 L03 รูปขนาด อธิบาย:L1=ความยาวยืดได้+85,L2=ความยาวยืดได้+196 | L03

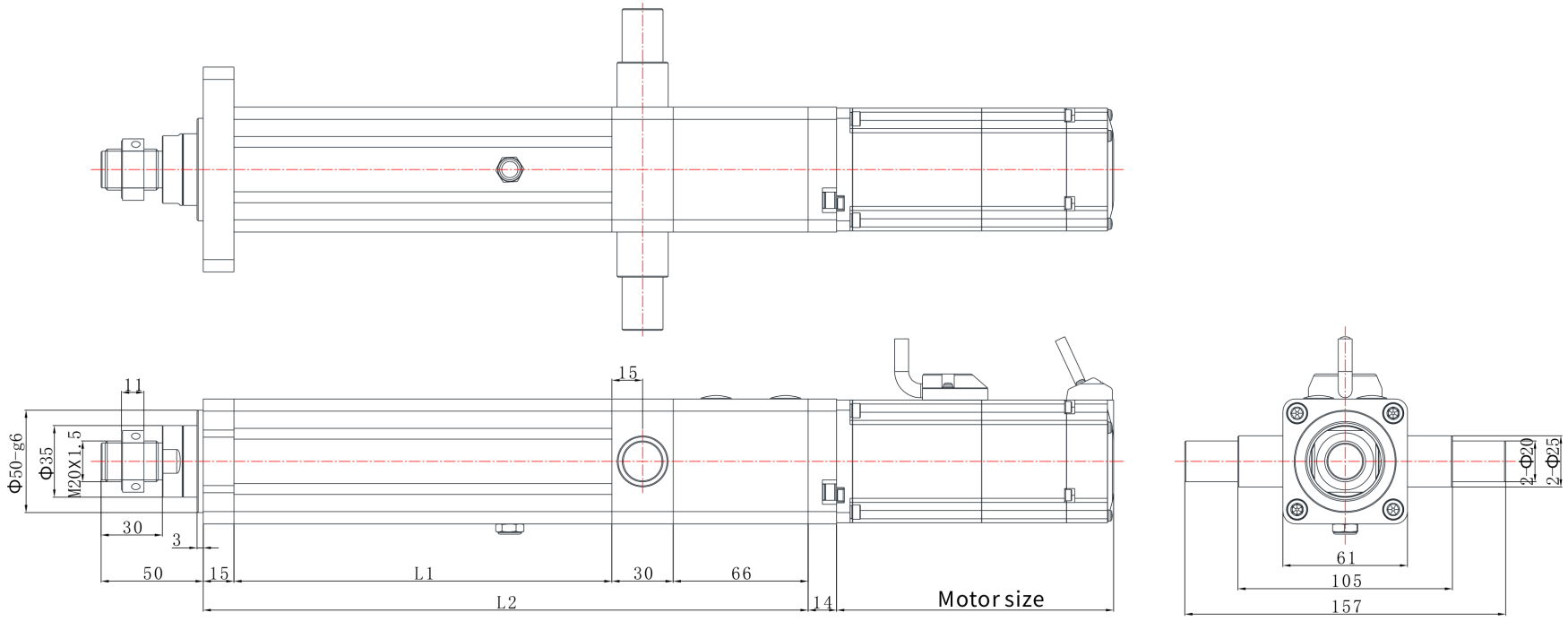

EDA60 | รูปขนาด

รูปแคตตาล็อก

EDA60 L07 รูปขนาด อธิบาย:L1=ความยาวยืดได้+100,L2=ความยาวยืดได้+196 | L07

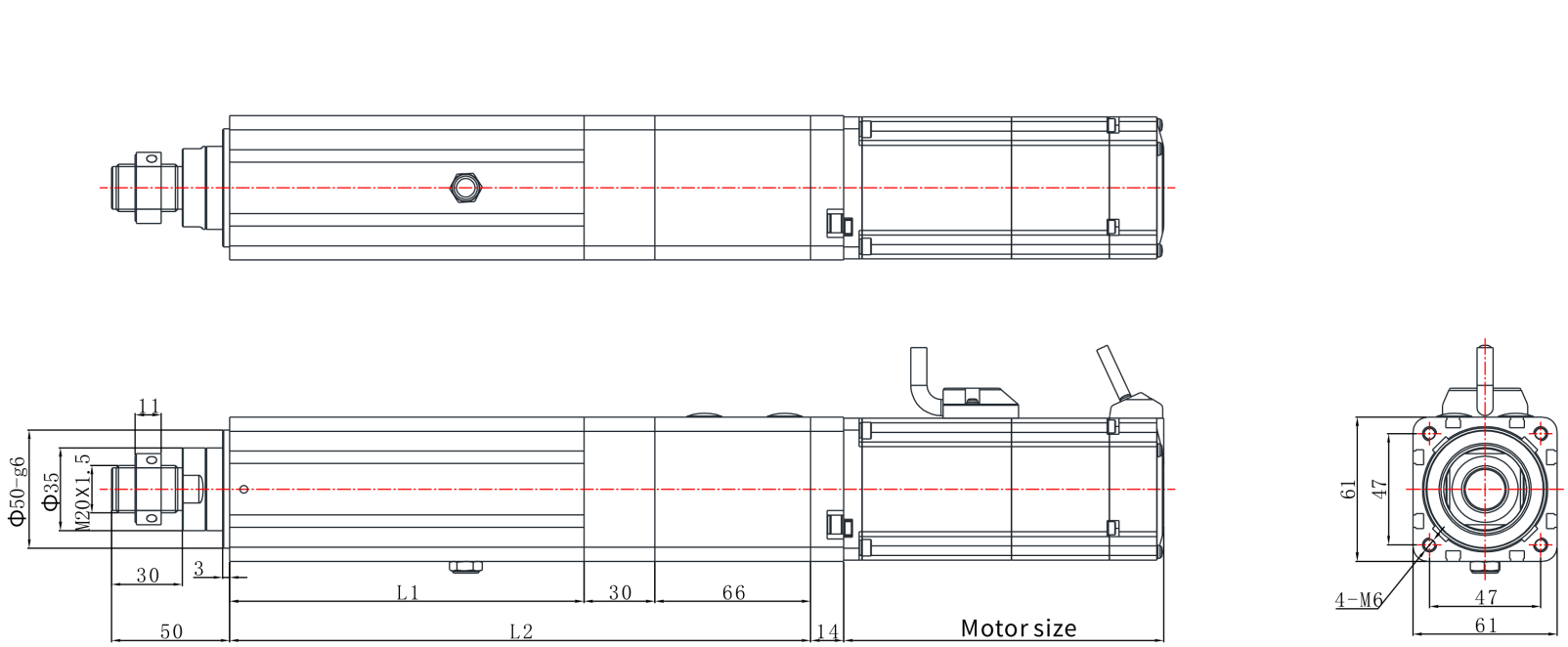

EDA60 | รูปขนาด

รูปแคตตาล็อก

EDA60 L01 รูปขนาด อธิบาย:L1=ความยาวยืดได้+85,L2=ความยาวยืดได้+196 | L01

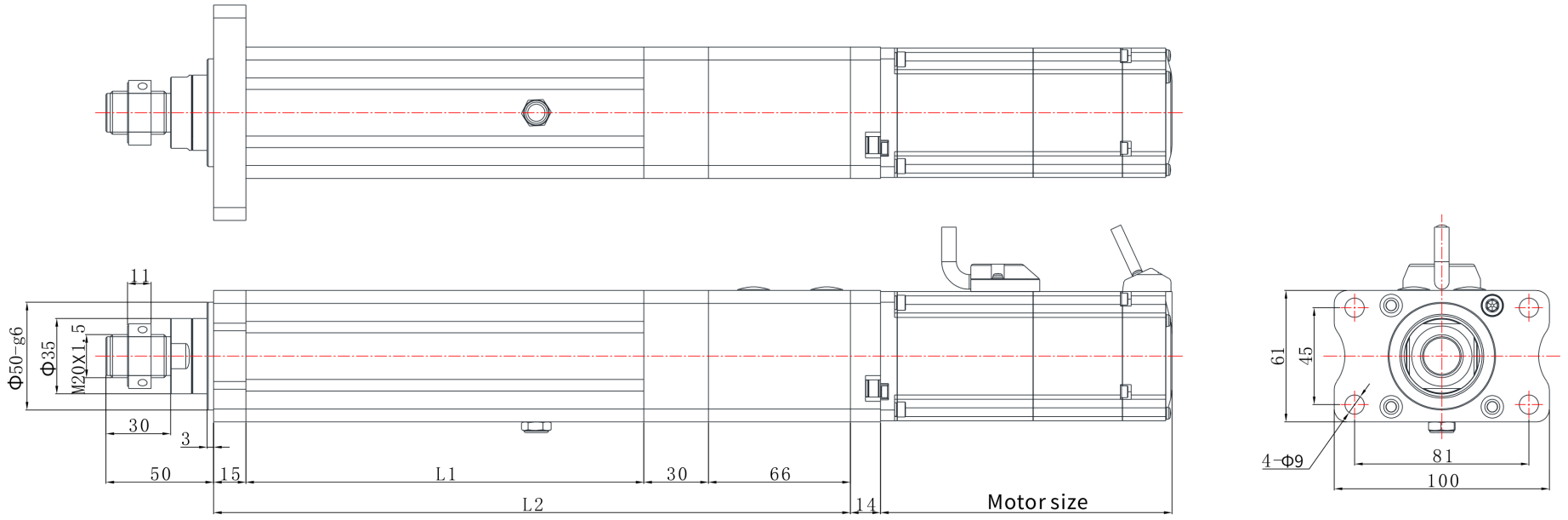

EDA60 | รูปขนาด

รูปแคตตาล็อก

EDA60 L06 รูปขนาด อธิบาย:L1=ความยาวยืดได้+100,L2=ความยาวยืดได้+245 | L06

