ວິທີໃຊ້ປື້ມແຜນນີ້

ແຕ່ລະມຸມມອງແມ່ນແຜນລາຍການຂອງຕົວແປ ຫຼືກຸ່ມອັດຕາທີ່ລະບຸ. ໃຊ້ປ້າຍທີ່ພົມ ບໍ່ແມ່ນການວັດຕາມມາດຕະສ່ວນ. ເປັນແຜນອ້າງອີງ ບໍ່ແມ່ນໄຟລ້ CAD.

EDA40 / ປື້ມແຜນ

ສານນະບັນ

R01	1 ມຸມມອງ | ໜ້າ 2-2
R02	1 ມຸມມອງ | ໜ້າ 3-3
R08	1 ມຸມມອງ | ໜ້າ 4-4
R05	1 ມຸມມອງ | ໜ້າ 5-5
R04	1 ມຸມມອງ | ໜ້າ 6-6
R07	1 ມຸມມອງ | ໜ້າ 7-7
R03	1 ມຸມມອງ | ໜ້າ 8-8
R06	1 ມຸມມອງ | ໜ້າ 9-9
L08	1 ມຸມມອງ | ໜ້າ 10-10
L04	1 ມຸມມອງ | ໜ້າ 11-11
L03	1 ມຸມມອງ | ໜ້າ 12-12
L07	1 ມຸມມອງ | ໜ້າ 13-13
L01	1 ມຸມມອງ | ໜ້າ 14-14
L06	1 ມຸມມອງ | ໜ້າ 15-15

ຕິດຕໍ່ HTROBOT

ອີເມວ: emmy@htrobot.com

ເວັບໄຊ: www.htrobot.com

EDA40 | ແຜນຂະໜາດ

ແຜນລາຍການ

EDA40 R01 ແຜນຂະໜາດ ອະທິບາຍ:L1=ຄວາມຍາວຍຶດໄດ້+85,L2=ຄວາມຍາວຍຶດໄດ້+149 | R01

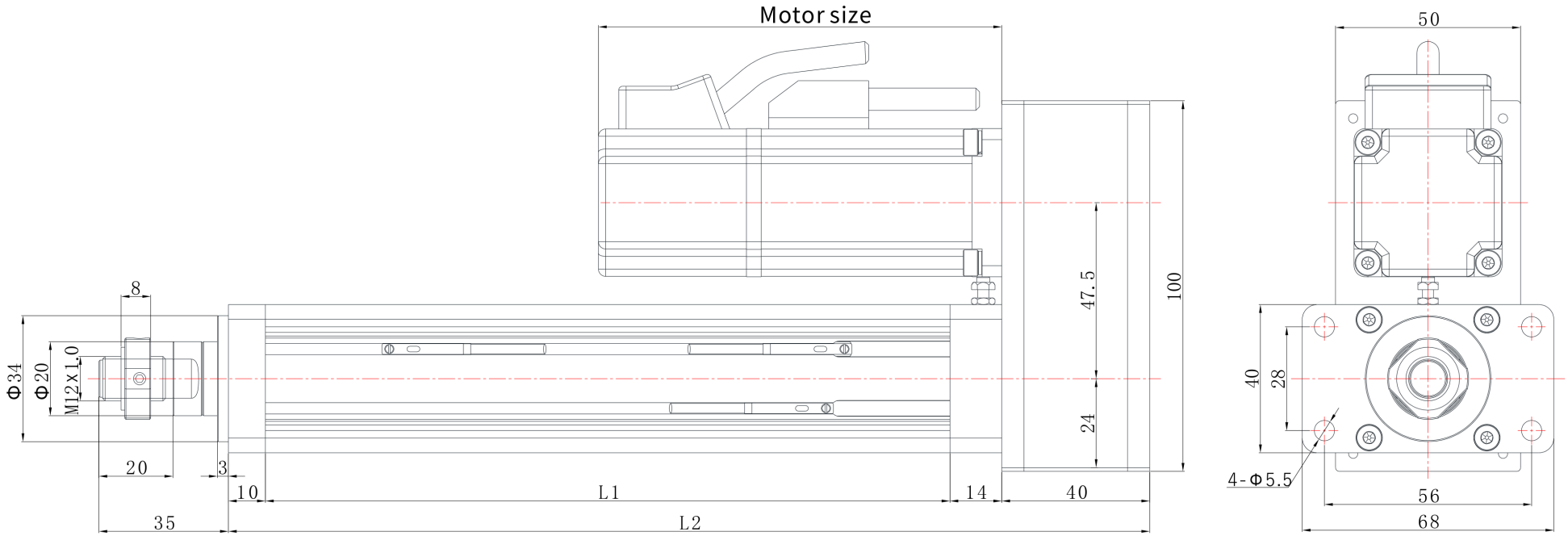

EDA40 | ແຜນຂະໜາດ

ແຜນລາຍການ

EDA40 R02 ແຜນຂະໜາດ ອະທິບາຍ:L1=ຄວາມຍາວຍຶດໄດ້+85,L2=ຄວາມຍາວຍຶດໄດ້+139 | R02

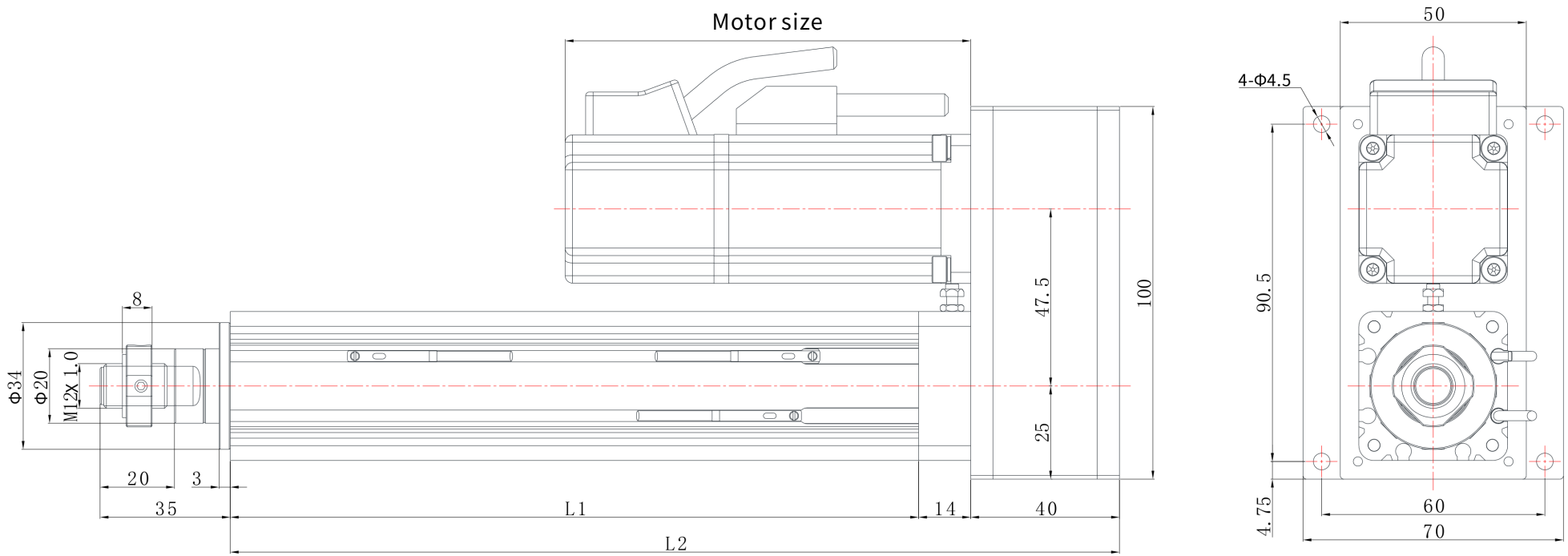

EDA40 | ແຜນຂະໜາດ

ແຜນລາຍການ

EDA40 R08 ແຜນຂະໜາດ ອະທິບາຍ:L1=ຄວາມຍາວຍືດໄດ້+85,L2=ຄວາມຍາວຍືດໄດ້+149 | R08

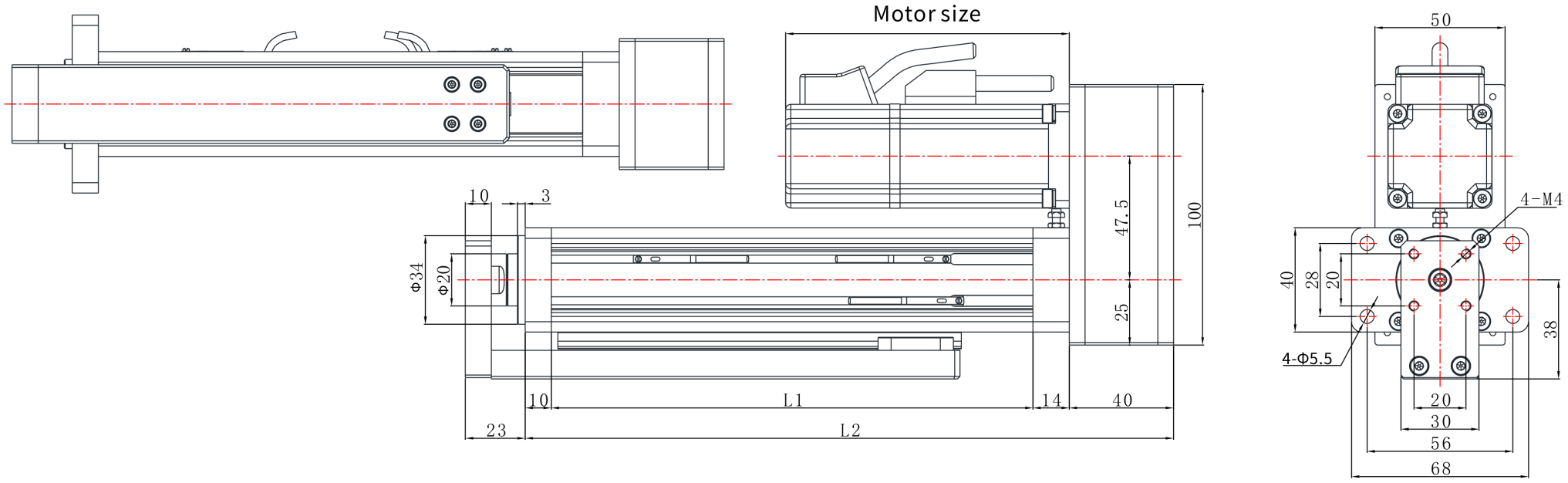

EDA40 | ແຜນຂະໜາດ

ແຜນລາຍການ

EDA40 R05 ແຜນຂະໜາດ ອະທິບາຍ:L1=ຄວາມຍາວຍືດໄດ້+85,L2=ຄວາມຍາວຍືດໄດ້+228 | R05

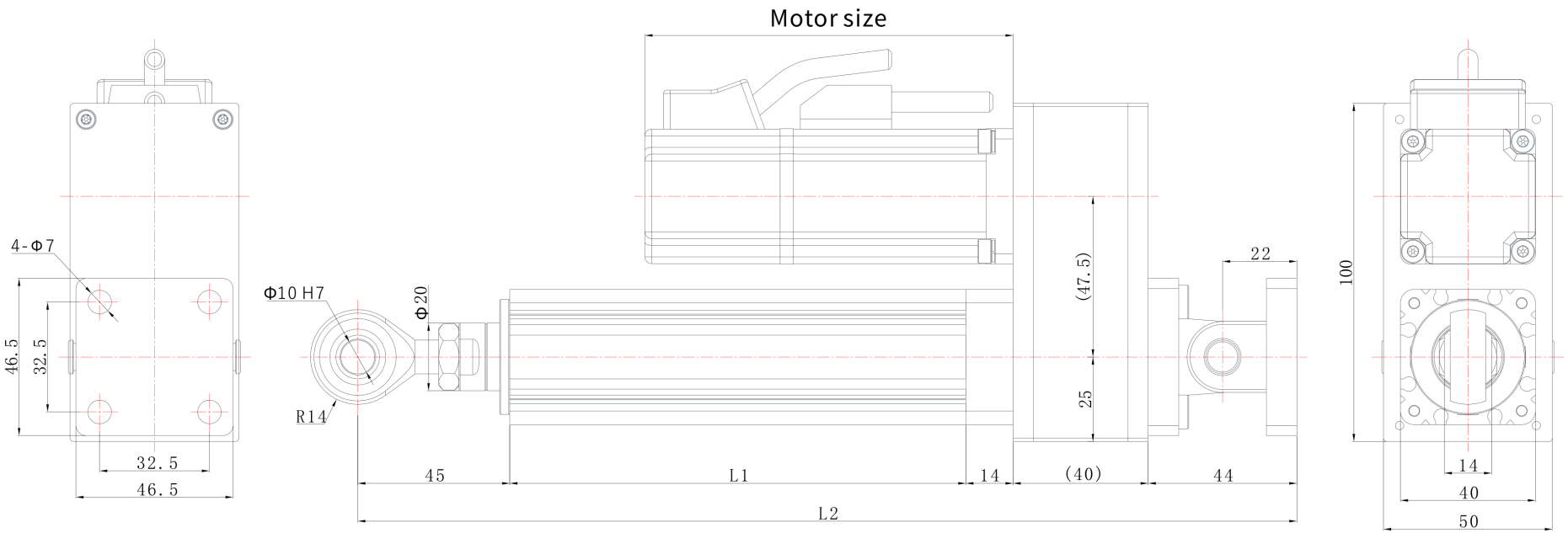

EDA40 | ແຜນຂະໜາດ

ແຜນລາຍການ

EDA40 R04 ແຜນຂະໜາດ ອະທິບາຍ:L1=ຄວາມຍາວຍຶດໄດ້+85,L2=ຄວາມຍາວຍຶດໄດ້+149 | R04

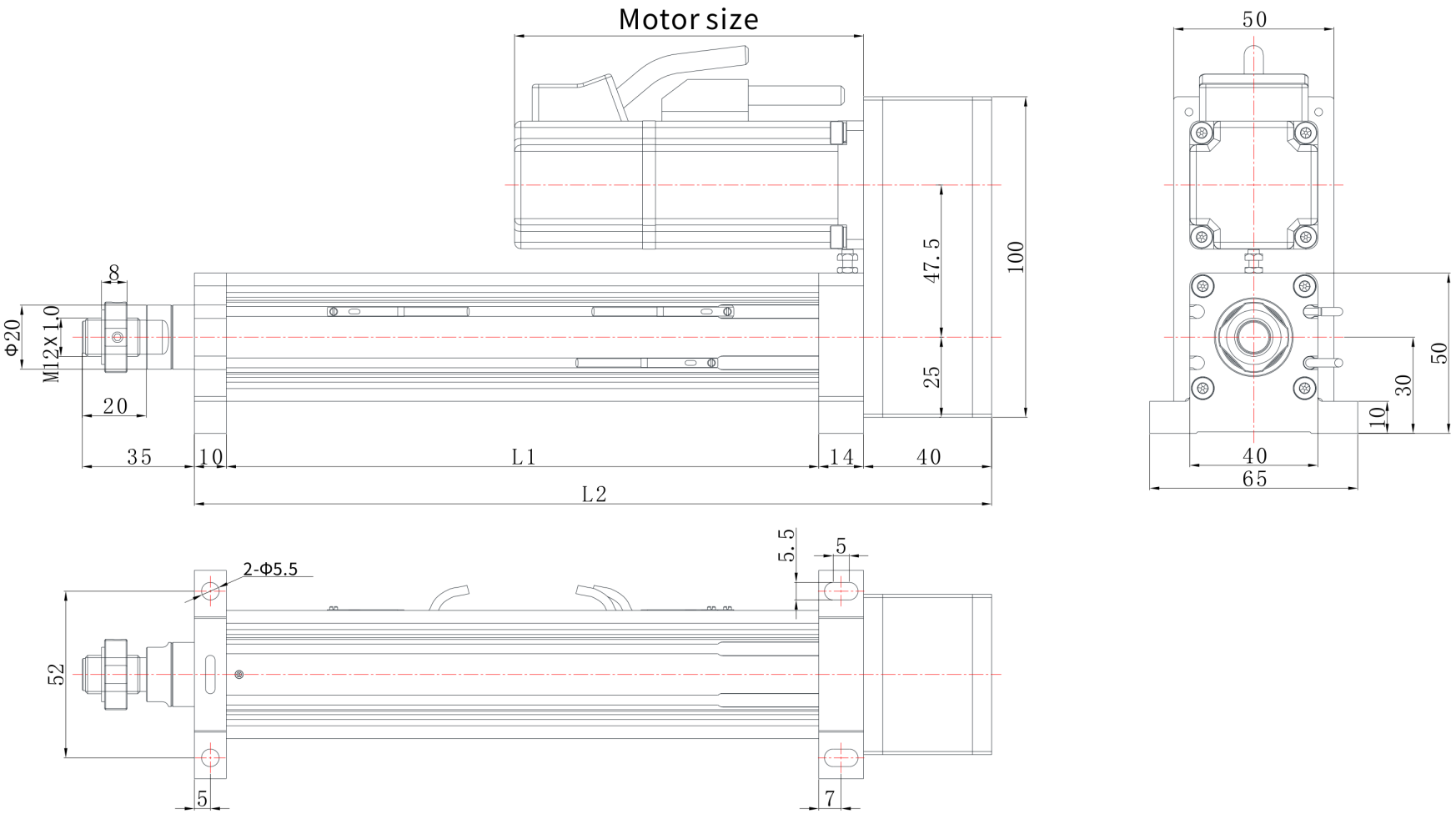

EDA40 | ແຜນຂະໜາດ

ແຜນລາຍການ

EDA40 R07 ແຜນຂະໜາດ ອະທິບາຍ:L1=ຄວາມຍາວຍືດໄດ້+85,L2=ຄວາມຍາວຍືດໄດ້+139 | R07

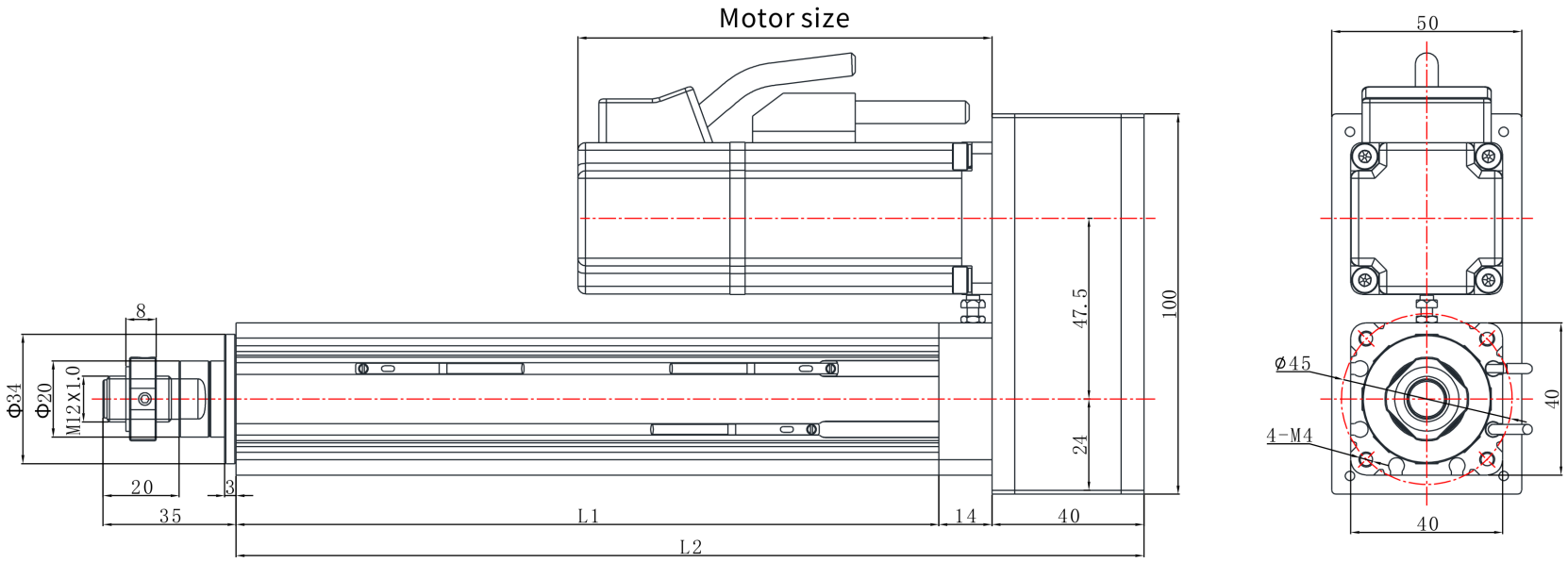

EDA40 | ແຜນຂະໜາດ

ແຜນລາຍການ

EDA40 R03 ແຜນຂະໜາດ ອະທິບາຍ:L1=ຄວາມຍາວຍືດໄດ້+85,L2=ຄວາມຍາວຍືດໄດ້+139 | R03

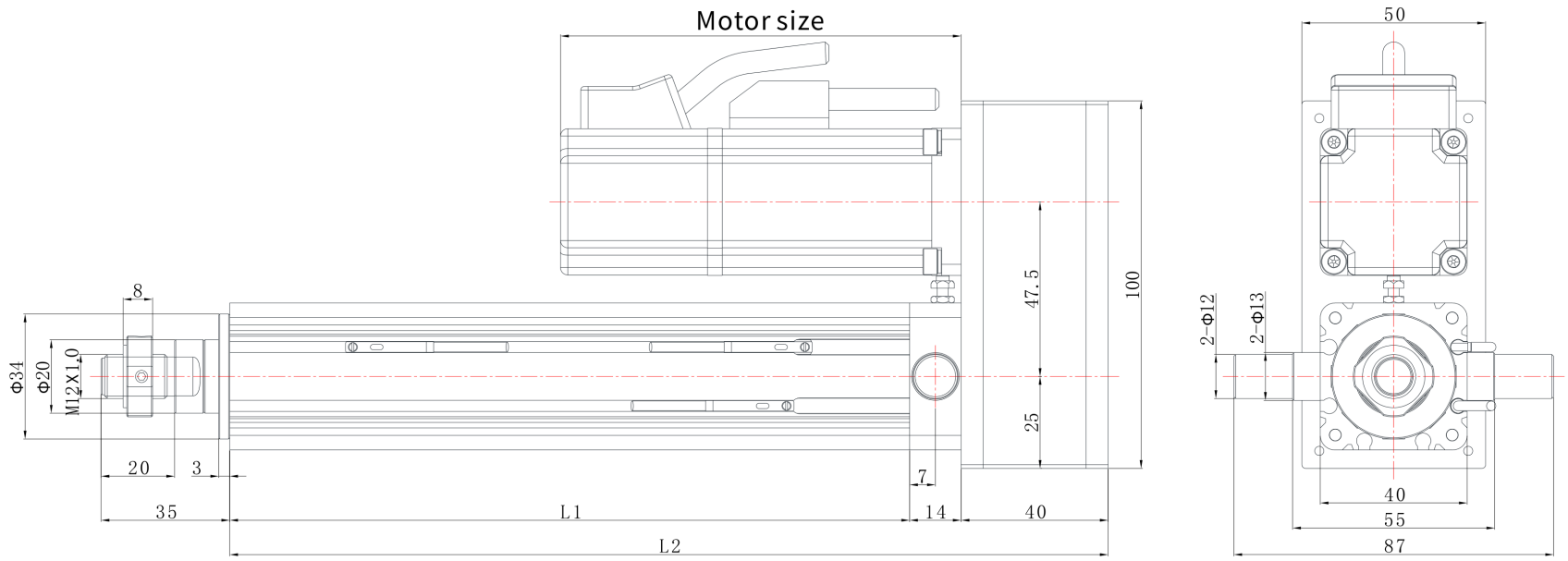

EDA40 | ແຜນຂະໜາດ

ແຜນລາຍການ

EDA40 R06 ແຜນຂະໜາດ ອະທິບາຍ:L1=ຄວາມຍາວຍືດໄດ້+85,L2=ຄວາມຍາວຍືດໄດ້+172 | R06

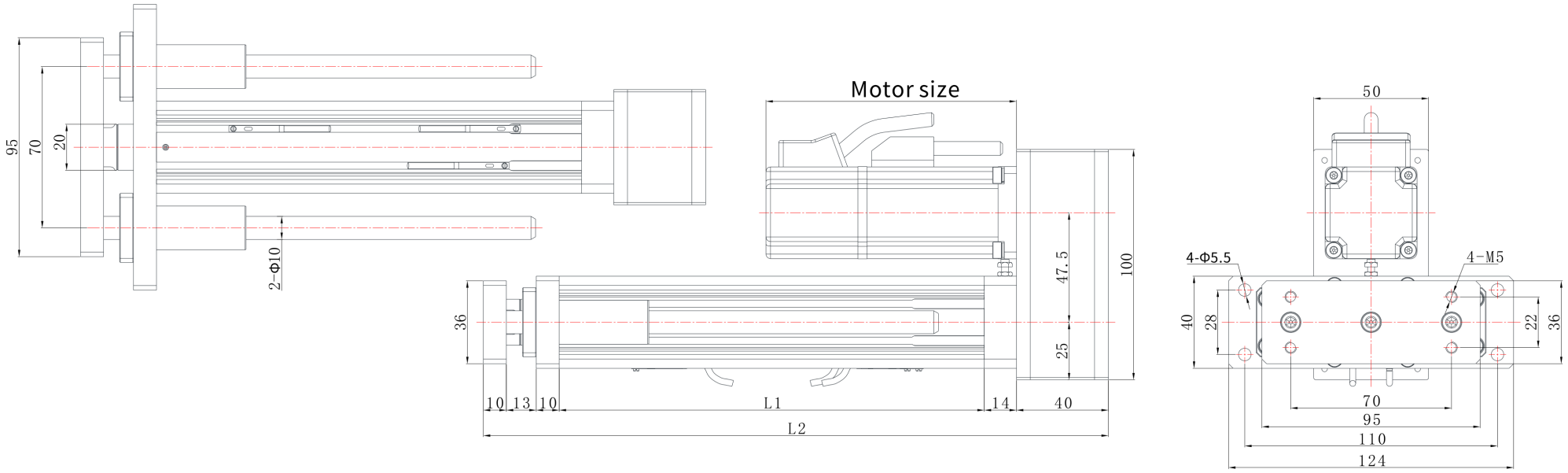

EDA40 | ແຜນຂະໜາດ

ແຜນລາຍການ

EDA40 L08 ແຜນຂະໜາດ ອະທິບາຍ:L1=ຄວາມຍາວຍຶດໄດ້+85,L2=ຄວາມຍາວຍຶດໄດ້+154 | L08

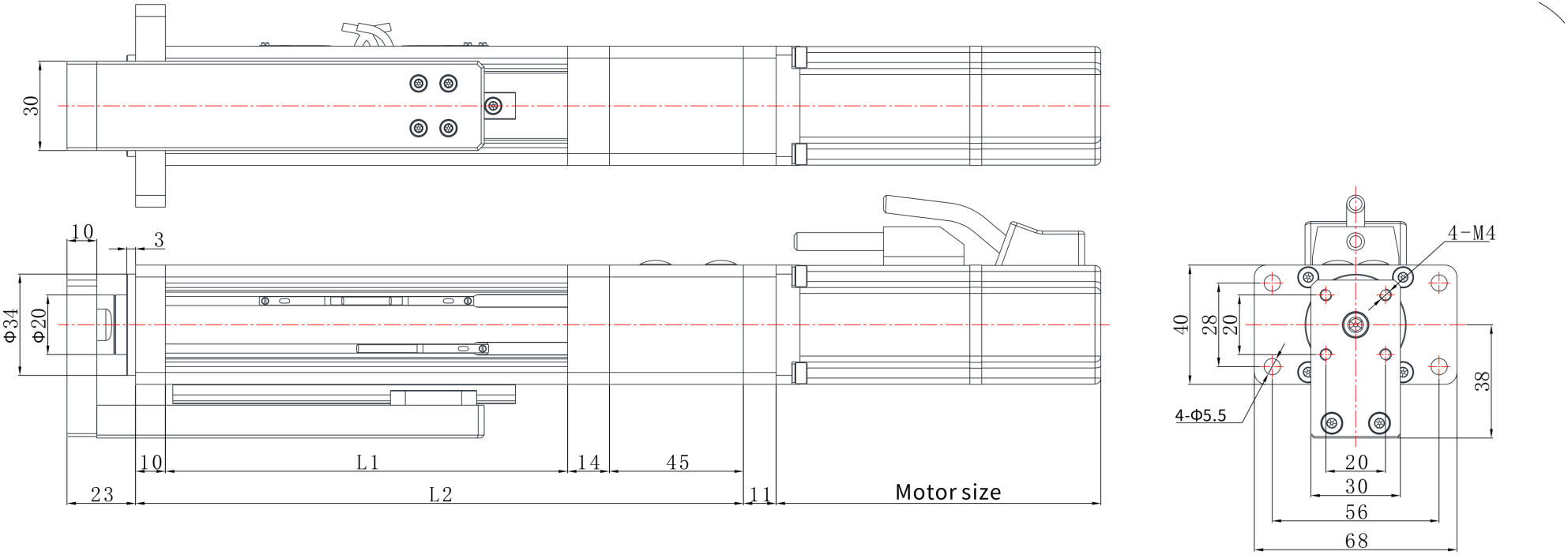

EDA40 | ແຜນຂະໜາດ

ແຜນລາຍການ

EDA40 L04 ແຜນຂະໜາດ ອະທິບາຍ:L1=ຄວາມຍາວຍຶດໄດ້+85,L2=ຄວາມຍາວຍຶດໄດ້+154 | L04

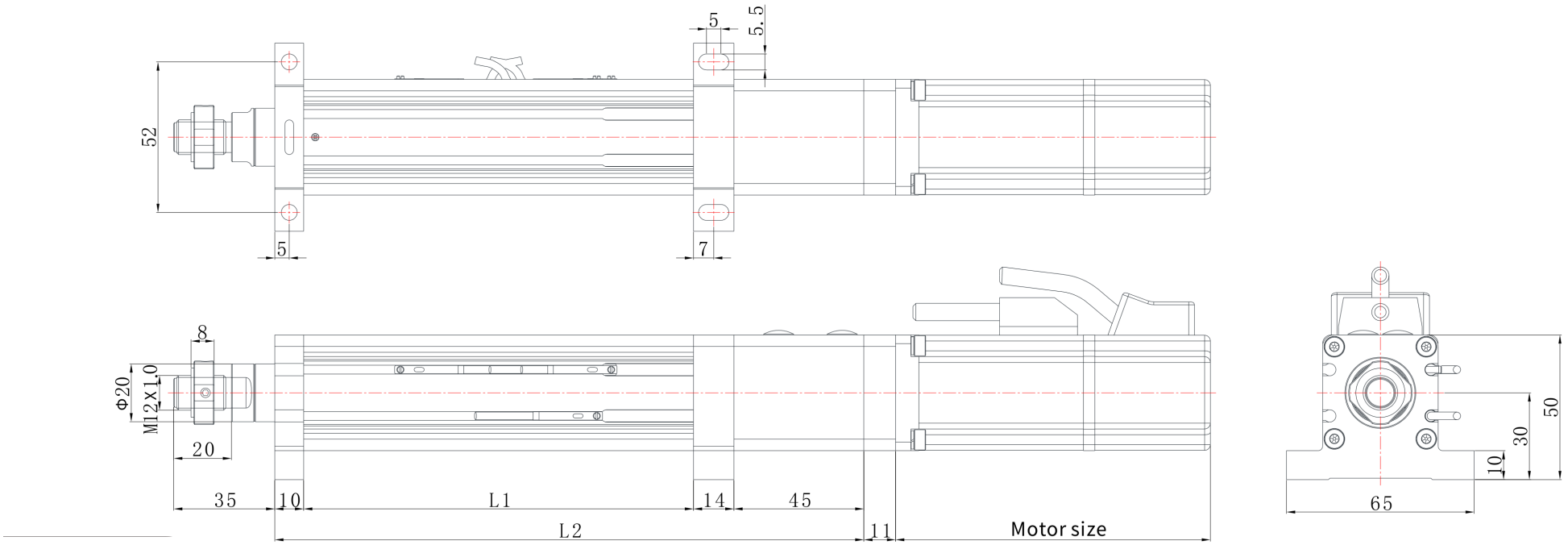

EDA40 | ແຜນຂະໜາດ

ແຜນລາຍການ

EDA40 L03 ແຜນຂະໜາດ ອະທິບາຍ:L1=ຄວາມຍາວຍືດໄດ້+85,L2=ຄວາມຍາວຍືດໄດ້+144 | L03

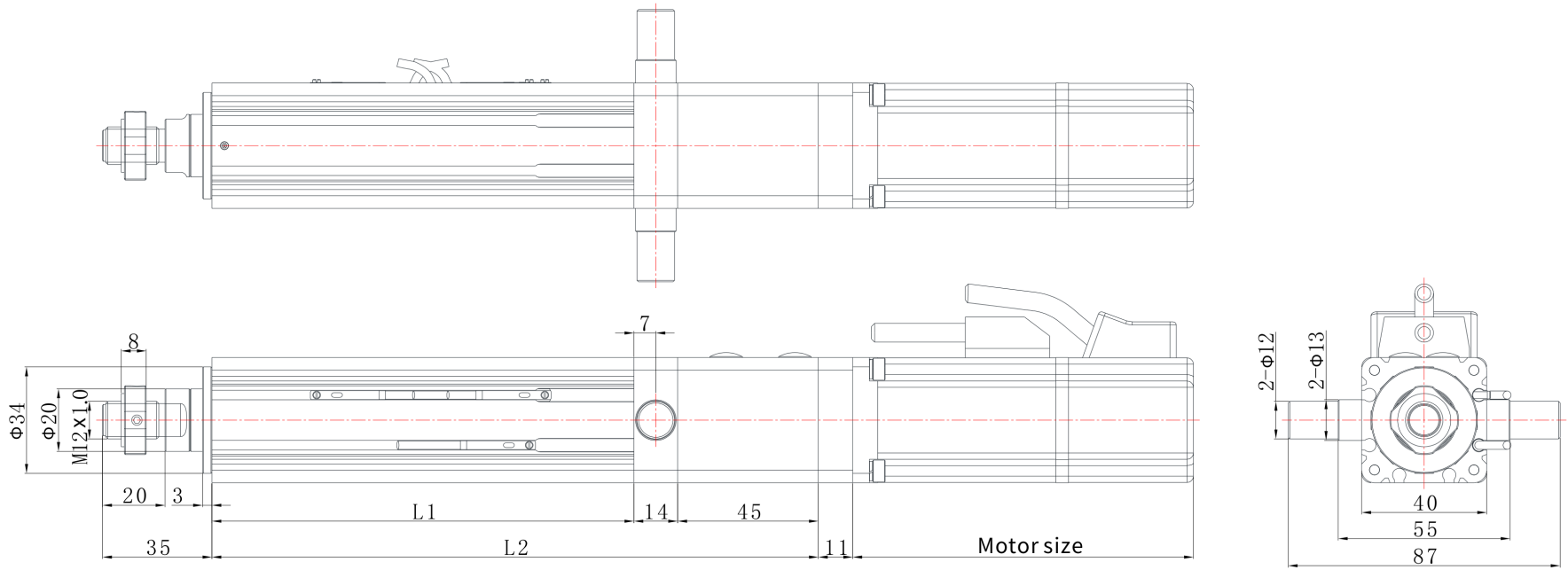

EDA40 | ແຜນຂະໜາດ

ແຜນລາຍການ

EDA40 L07 ແຜນຂະໜາດ ອະທິບາຍ:L1=ຄວາມຍາວຍຶດໄດ້+85,L2=ຄວາມຍາວຍຶດໄດ້+144 | L07

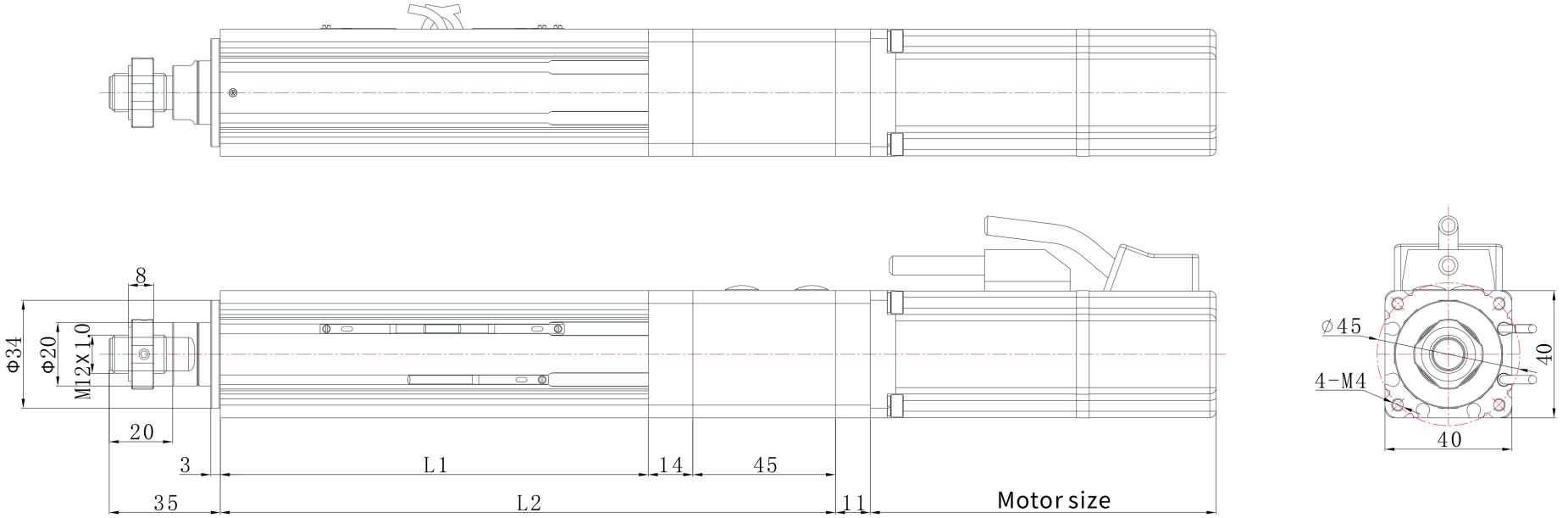

EDA40 | ແຜນຂະໜາດ

ແຜນລາຍການ

EDA40 L01 ແຜນຂະໜາດ ອະທິບາຍ:L1=ຄວາມຍາວຍຶດໄດ້+85,L2=ຄວາມຍາວຍຶດໄດ້+154 | L01

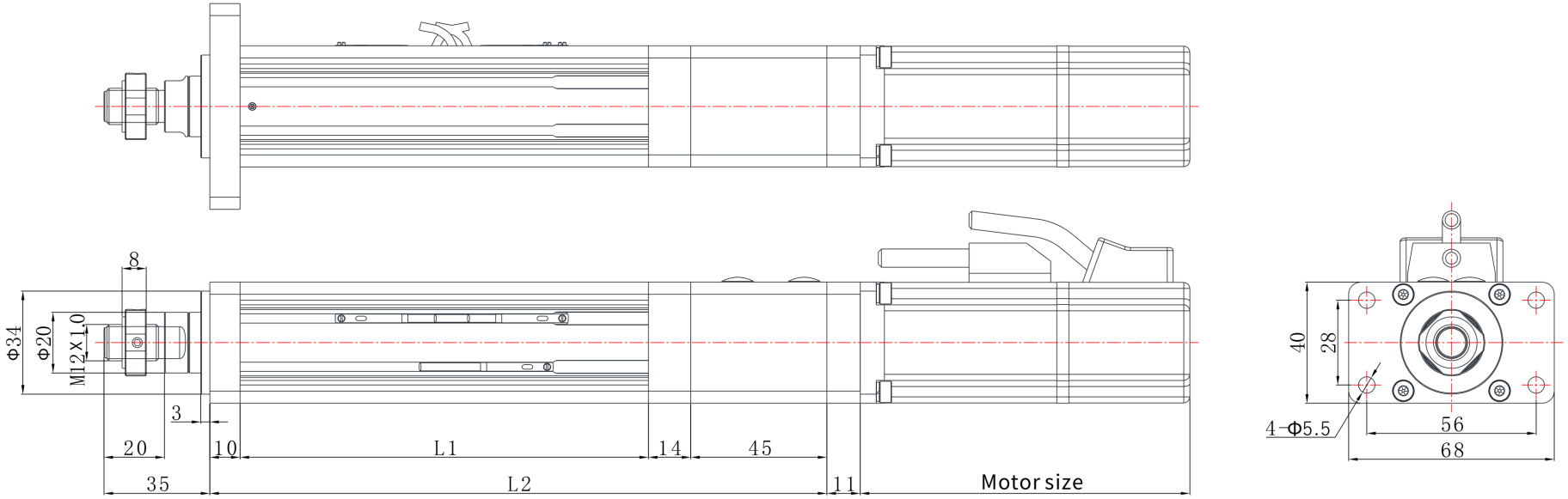

EDA40 | ແຜນຂະໜາດ

ແຜນລາຍການ

EDA40 L06 ແຜນຂະໜາດ ອະທິບາຍ:L1=ຄວາມຍາວຍຶດໄດ້+85,L2=ຄວາມຍາວຍຶດໄດ້+177 | L06

