Vérins électriques servo EDA et EDF

Guide de sélection français

Les vérins électriques servo convertissent un mouvement rotatif en poussée linéaire guidée. Sélectionnez ensemble poussée, course, vitesse, facteur de marche, connexion de charge et options moteur/réducteur.

HTROBOT

Basée à Tianjin, HTROBOT travaille avec ses clients sur le mouvement linéaire industriel et l'automatisation multi-axes. Notre gamme rassemble modules linéaires, guidages, vis à billes, actionneurs et tables XYZ.

Nous accompagnons les discussions de dessin d'ingénierie et d'application pour clarifier cotes, montage et l'arrangement de mouvement. Partagez la course cible, la charge, la vitesse et l'environnement d'exploitation, ainsi que tout dessin existant ou image de référence.

Notes de sélection

- Les limites de poussée, de course et de vitesse sont des maxima catalogue. Vérifiez-les ensemble pour le régime prévu.
- Le pas de vis, le montage moteur, la réduction et la connexion de charge modifient l'actionneur final.
- Les atlas de dessins montrent les vues catalogue. Ce ne sont pas des fichiers CAD ni une configuration sélectionnée.

Gamme de modèles

Modèle	Poussée	Course	Vitesse
EDA40	<=0.5kN	<=360 mm	<=250 mm/s
EDA50	<=1.5kN	<=360 mm	<=500 mm/s
EDA60	<=2.7kN	<=800 mm	<=500 mm/s
EDA60Z	<=5kN	<=800 mm	<=500 mm/s
EDA75	<=6.8kN	<=600 mm	<=500 mm/s
EDA75Z	<=8kN	<=600 mm	<=500 mm/s
EDA80	<=20kN	<=750 mm	<=1000 mm/s
EDA94	<=30kN	<=960 mm	<=1000 mm/s
EDA94Z	<=30kN	<=960 mm	<=1000 mm/s
EDA115	<=50kN	<=2000mm	<=250 mm/s
EDA135	<=100kN	<=2000mm	<=250 mm/s
EDA140	<=130kN	<=2000mm	<=250 mm/s
EDA160	<=180kN	<=2000mm	<=250 mm/s
EDA180	<=250kN	<=2000mm	<=250 mm/s
EDA245	<=400kN	<=2000mm	<=250 mm/s
EDA300	<=600kN	<=2000mm	<=250 mm/s
EDF90	<=100KG	<=1800mm	<=50 mm/s

CONTACTER HTROBOT

Courriel : emmy@htrobot.com

Site web : www.htrobot.com

EDA40

Vérin électrique servo haute précision et haute charge à course personnalisable EDA40

PRODUIT

Un vérin électrique servo pour un mouvement linéaire guidé dans une machine ou une ligne de production.

Spécifications techniques

Diamètre intérieur	**phi30 mm**
Interrupteur de fin de course	**Interrupteur magnétique**
Vitesse maximale autorisée	**<=250 mm/s**
Poussée maximale admissible	**<=0.5kN**
Angle de rotation de la tige de piston	**+/-0.3 deg**
Longueur extensible	**<=360 mm**

Sélection

Choisissez poussée, course et vitesse comme un seul régime. Un maximum catalogue n'implique pas que les autres maximums s'appliquent en même temps. Confirmez le pas de vis, le montage moteur, la réduction et la liaison de charge avant commande.

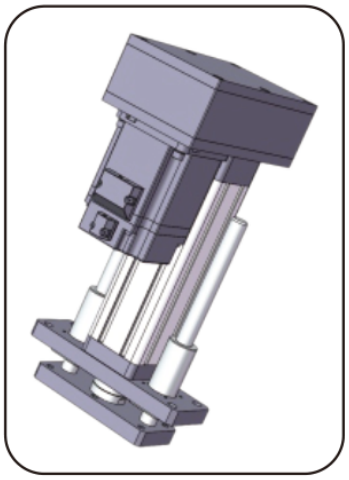

Illustration produit

emmy@htrobot.com www.htrobot.com

EDA50

Vérin électrique servo haute précision et haute charge à course personnalisable EDA50

PRODUIT

Un vérin électrique servo pour un mouvement linéaire guidé dans une machine ou une ligne de production.

Spécifications techniques

Diamètre intérieur	**phi40 mm**
Interrupteur de fin de course	**Interrupteur magnétique**
Vitesse maximale autorisée	**<=500 mm/s**
Poussée maximale admissible	**<=1.5kN**
Angle de rotation de la tige de piston	**+/-0.3 deg**
Longueur extensible	**<=360 mm**

Sélection

Choisissez poussée, course et vitesse comme un seul régime. Un maximum catalogue n'implique pas que les autres maximums s'appliquent en même temps. Confirmez le pas de vis, le montage moteur, la réduction et la liaison de charge avant commande.



Illustration produit

emmy@htrobot.com www.htrobot.com

EDA60

Vérin électrique servo haute précision et haute charge à course personnalisable EDA60

PRODUIT

Un vérin électrique servo pour un mouvement linéaire guidé dans une machine ou une ligne de production.

Spécifications techniques

Diamètre intérieur	**phi50 mm**
Interrupteur de fin de course	**Interrupteur magnétique**
Vitesse maximale autorisée	**<=500 mm/s**
Poussée maximale admissible	**<=2.7kN**
Angle de rotation de la tige de piston	**+/-0.3 deg**
Longueur extensible	**<=800 mm**

Sélection

Choisissez poussée, course et vitesse comme un seul régime. Un maximum catalogue n'implique pas que les autres maximums s'appliquent en même temps. Confirmez le pas de vis, le montage moteur, la réduction et la liaison de charge avant commande.

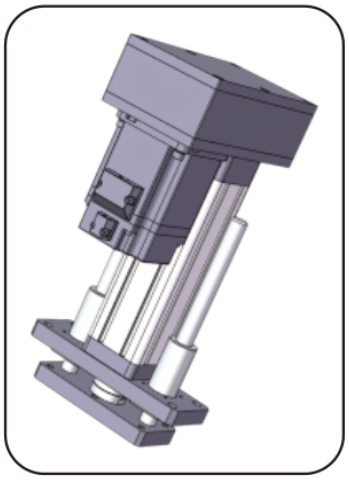

Illustration produit

EDA60Z

Vérin électrique servo haute précision et haute charge à course personnalisable EDA60Z

PRODUIT

Un vérin électrique servo pour un mouvement linéaire guidé dans une machine ou une ligne de production.

Spécifications techniques

Interrupteur de fin de course	**Interrupteur magnétique**
Vitesse maximale autorisée	**<=500 mm/s**
Poussée maximale admissible	**<=5kN**
Angle de rotation de la tige de piston	**+/-0.3 deg**
Longueur extensible	**<=800 mm**
Diamètre intérieur	**phi50 mm**

Sélection

Choisissez poussée, course et vitesse comme un seul régime. Un maximum catalogue n'implique pas que les autres maximums s'appliquent en même temps. Confirmez le pas de vis, le montage moteur, la réduction et la liaison de charge avant commande.

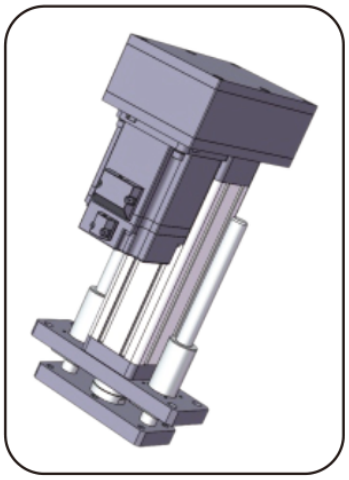

Illustration produit

EDA75

Vérin électrique servo haute précision et haute charge à course personnalisable EDA75

PRODUIT

Un vérin électrique servo pour un mouvement linéaire guidé dans une machine ou une ligne de production.

Spécifications techniques

Interrupteur de fin de course	**Interrupteur magnétique**
Vitesse maximale autorisée	**<=500 mm/s**
Poussée maximale admissible	**<=6.8kN**
Angle de rotation de la tige de piston	**+/-0.3 deg**
Longueur extensible	**<=600 mm**
Diamètre intérieur	**phi63 mm**

Sélection

Choisissez poussée, course et vitesse comme un seul régime. Un maximum catalogue n'implique pas que les autres maximums s'appliquent en même temps. Confirmez le pas de vis, le montage moteur, la réduction et la liaison de charge avant commande.

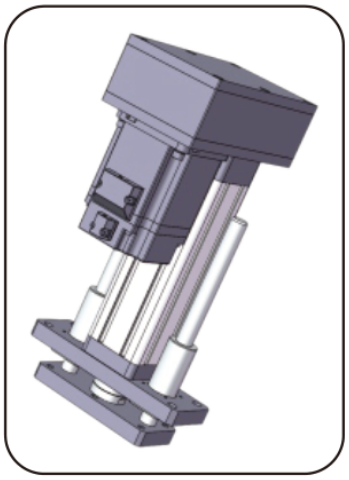

Illustration produit

emmy@htrobot.com www.htrobot.com

EDA75Z

Vérin électrique servo haute précision et haute charge à course personnalisable EDA75Z

PRODUIT

Un vérin électrique servo pour un mouvement linéaire guidé dans une machine ou une ligne de production.

Spécifications techniques

Interrupteur de fin de course	**Interrupteur magnétique**
Vitesse maximale autorisée	**<=500 mm/s**
Poussée maximale admissible	**<=8kN**
Angle de rotation de la tige de piston	**+/-0.3 deg**
Longueur extensible	**<=600 mm**
Diamètre intérieur	**phi63 mm**

Sélection

Choisissez poussée, course et vitesse comme un seul régime. Un maximum catalogue n'implique pas que les autres maximums s'appliquent en même temps. Confirmez le pas de vis, le montage moteur, la réduction et la liaison de charge avant commande.

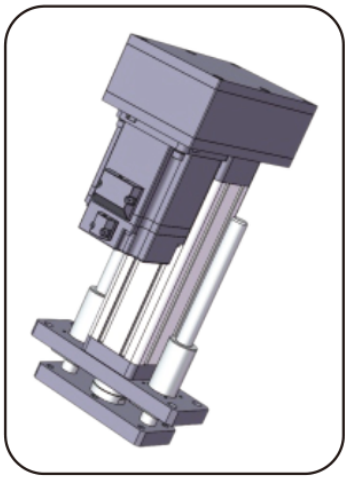

Illustration produit

EDA80

Vérin électrique servo haute précision et haute charge à course personnalisable EDA80

PRODUIT

Un vérin électrique servo pour un mouvement linéaire guidé dans une machine ou une ligne de production.

Spécifications techniques

Interrupteur de fin de course	**Interrupteur magnétique**
Vitesse maximale autorisée	**<=1000 mm/s**
Poussée maximale admissible	**<=20kN**
Angle de rotation de la tige de piston	**+/-0.3 deg**
Longueur extensible	**<=750 mm**
Diamètre intérieur	**phi65 mm**

Sélection

Choisissez poussée, course et vitesse comme un seul régime. Un maximum catalogue n'implique pas que les autres maximums s'appliquent en même temps. Confirmez le pas de vis, le montage moteur, la réduction et la liaison de charge avant commande.

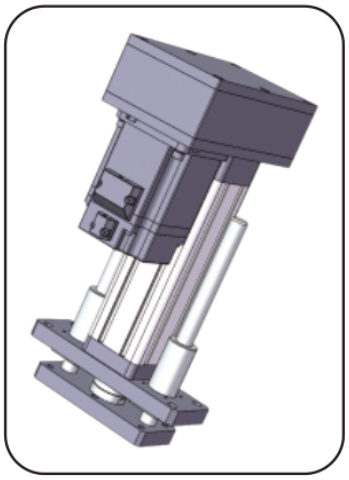

Illustration produit

emmy@htrobot.com www.htrobot.com

EDA94

Vérin électrique servo haute précision et haute charge à course personnalisable EDA94

PRODUIT

Un vérin électrique servo pour un mouvement linéaire guidé dans une machine ou une ligne de production.

Spécifications techniques

Interrupteur de fin de course	**Interrupteur magnétique**
Vitesse maximale autorisée	**<=1000 mm/s**
Poussée maximale admissible	**<=30kN**
Angle de rotation de la tige de piston	**+/-0.3 deg**
Longueur extensible	**<=960 mm**
Diamètre intérieur	**phi80mm**

Sélection

Choisissez poussée, course et vitesse comme un seul régime. Un maximum catalogue n'implique pas que les autres maximums s'appliquent en même temps. Confirmez le pas de vis, le montage moteur, la réduction et la liaison de charge avant commande.

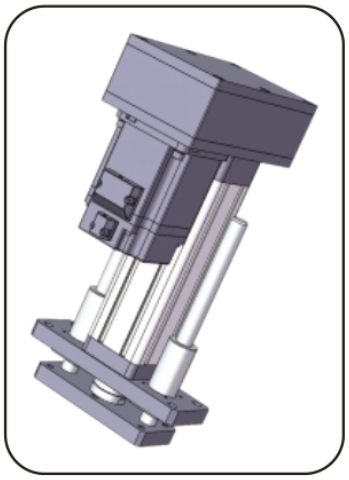

Illustration produit

EDA94Z

Vérin électrique servo haute précision et haute charge à course personnalisable EDA94Z

PRODUIT

Un vérin électrique servo pour un mouvement linéaire guidé dans une machine ou une ligne de production.

Spécifications techniques

Interrupteur de fin de course	**Interrupteur magnétique**
Vitesse maximale autorisée	**<=1000 mm/s**
Poussée maximale admissible	**<=30kN**
Angle de rotation de la tige de piston	**+/-0.3 deg**
Longueur extensible	**<=960 mm**
Diamètre intérieur	**phi80mm**

Sélection

Choisissez poussée, course et vitesse comme un seul régime. Un maximum catalogue n'implique pas que les autres maximums s'appliquent en même temps. Confirmez le pas de vis, le montage moteur, la réduction et la liaison de charge avant commande.

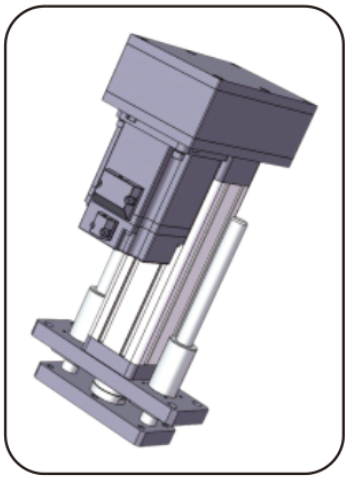

Illustration produit

emmy@htrobot.com www.htrobot.com

EDA115

Vérin électrique servo haute précision et haute charge à course personnalisable EDA115

PRODUIT

Un vérin électrique servo pour un mouvement linéaire guidé dans une machine ou une ligne de production.

Spécifications techniques

Interrupteur de fin de course	**Interrupteur magnétique**
Vitesse maximale autorisée	**<=250 mm/s**
Poussée maximale admissible	**<=50kN**
Angle de rotation de la tige de piston	**+/-0.3 deg**
Longueur extensible	**<=2000mm**
Diamètre intérieur	**phi100mm**

Sélection

Choisissez poussée, course et vitesse comme un seul régime. Un maximum catalogue n'implique pas que les autres maximums s'appliquent en même temps. Confirmez le pas de vis, le montage moteur, la réduction et la liaison de charge avant commande.

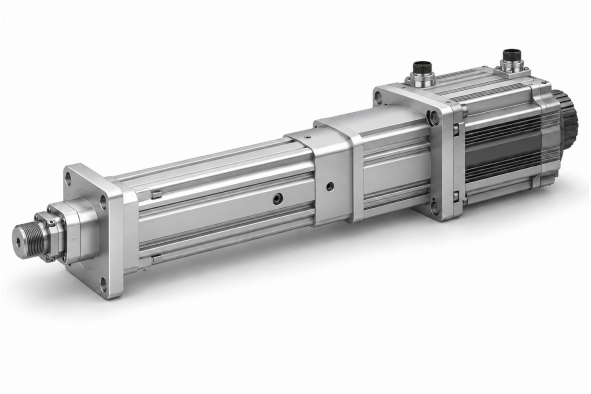

Illustration produit

EDA135

Vérin électrique servo haute précision et haute charge à course personnalisable EDA135 EDA135

PRODUIT

Un vérin électrique servo pour un mouvement linéaire guidé dans une machine ou une ligne de production.

Spécifications techniques

Interrupteur de fin de course	**Interrupteur magnétique Interrupteur de proximité**
Vitesse maximale autorisée	**<=250 mm/s**
Poussée maximale admissible	**<=100kN**
Angle de rotation de la tige de piston	**+/-0.3 deg**
Longueur extensible	**<=2000mm**
Diamètre intérieur	**phi120mm**

Sélection

Choisissez poussée, course et vitesse comme un seul régime. Un maximum catalogue n'implique pas que les autres maximums s'appliquent en même temps. Confirmez le pas de vis, le montage moteur, la réduction et la liaison de charge avant commande.

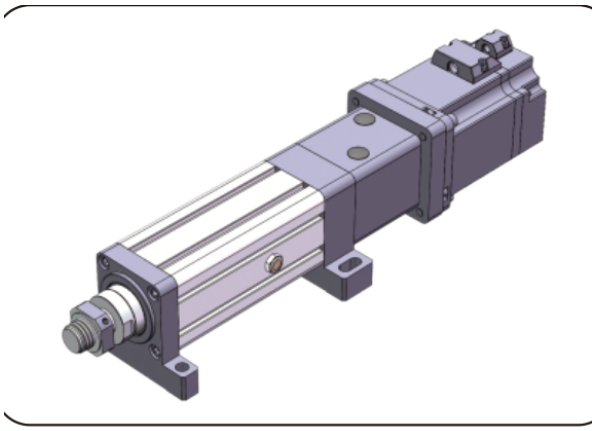

Illustration produit

EDA140

Vérin électrique servo haute précision et haute charge à course personnalisable EDA140 EDA140

PRODUIT

Un vérin électrique servo pour un mouvement linéaire guidé dans une machine ou une ligne de production.

Spécifications techniques

Interrupteur de fin de course	**Interrupteur de proximité**
Vitesse maximale autorisée	**<=250 mm/s**
Poussée maximale admissible	**<=130kN**
Angle de rotation de la tige de piston	**+/-0.3 deg**
Longueur extensible	**<=2000mm**
Diamètre intérieur	**phi110mm**

Sélection

Choisissez poussée, course et vitesse comme un seul régime. Un maximum catalogue n’implique pas que les autres maximums s’appliquent en même temps. Confirmez le pas de vis, le montage moteur, la réduction et la liaison de charge avant commande.

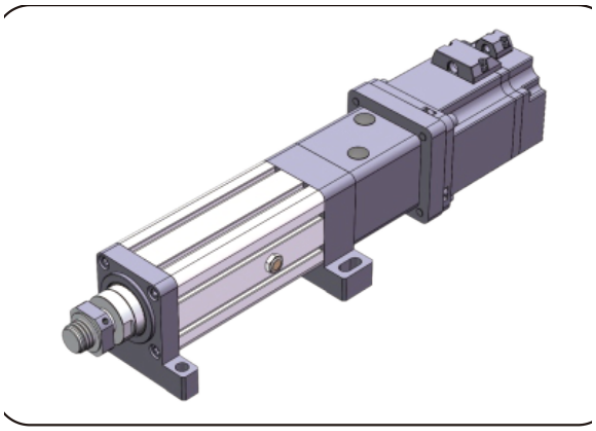

Illustration produit

emmy@htrobot.com www.htrobot.com

EDA160

Vérin électrique servo haute précision et haute charge à course personnalisable EDA160 EDA160

PRODUIT

Un vérin électrique servo pour un mouvement linéaire guidé dans une machine ou une ligne de production.

Spécifications techniques

Interrupteur de fin de course	**Interrupteur de proximité**
Vitesse maximale autorisée	**<=250 mm/s**
Poussée maximale admissible	**<=180kN**
Angle de rotation de la tige de piston	**+/-0.3 deg**
Longueur extensible	**<=2000mm**
Diamètre intérieur	**phi140mm**

Sélection

Choisissez poussée, course et vitesse comme un seul régime. Un maximum catalogue n’implique pas que les autres maximums s’appliquent en même temps. Confirmez le pas de vis, le montage moteur, la réduction et la liaison de charge avant commande.

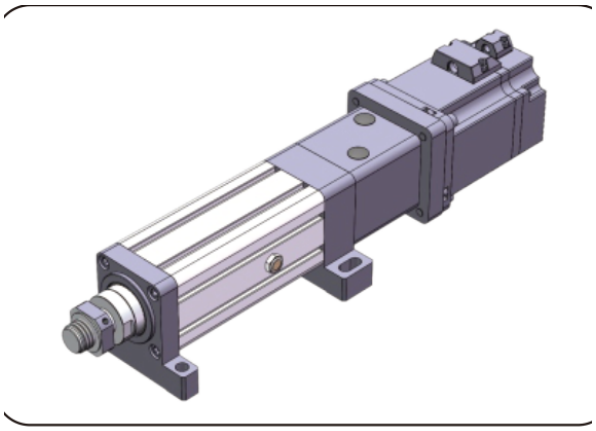

Illustration produit

EDA180

Vérin électrique servo haute précision et haute charge à course personnalisable EDA180 EDA180

PRODUIT

Un vérin électrique servo pour un mouvement linéaire guidé dans une machine ou une ligne de production.

Spécifications techniques

Interrupteur de fin de course	**Interrupteur de proximité**
Vitesse maximale autorisée	**<=250 mm/s**
Poussée maximale admissible	**<=250kN**
Angle de rotation de la tige de piston	**+/-0.3 deg**
Longueur extensible	**<=2000mm**
Diamètre intérieur	**phi160mm**

Sélection

Choisissez poussée, course et vitesse comme un seul régime. Un maximum catalogue n’implique pas que les autres maximums s’appliquent en même temps. Confirmez le pas de vis, le montage moteur, la réduction et la liaison de charge avant commande.

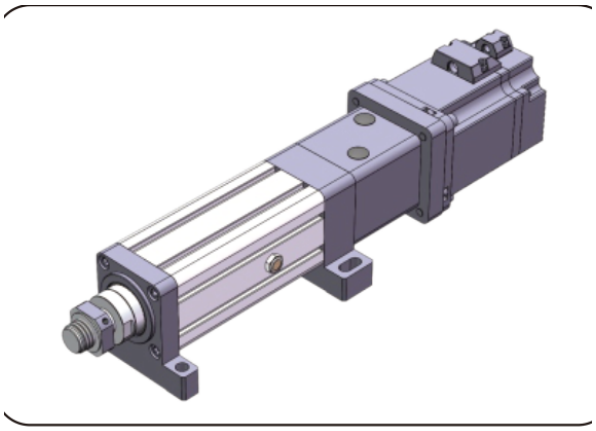

Illustration produit

emmy@htrobot.com www.htrobot.com

EDA245

Vérin électrique servo haute précision et haute charge à course personnalisable EDA245

PRODUIT

Un vérin électrique servo pour un mouvement linéaire guidé dans une machine ou une ligne de production.

Spécifications techniques

Interrupteur de fin de course	**Interrupteur de proximité**
Vitesse maximale autorisée	**<=250 mm/s**
Poussée maximale admissible	**<=400kN**
Angle de rotation de la tige de piston	**+/-0.3 deg**
Longueur extensible	**<=2000mm**
Diamètre intérieur	**phi180mm**

Sélection

Choisissez poussée, course et vitesse comme un seul régime. Un maximum catalogue n'implique pas que les autres maximums s'appliquent en même temps. Confirmez le pas de vis, le montage moteur, la réduction et la liaison de charge avant commande.

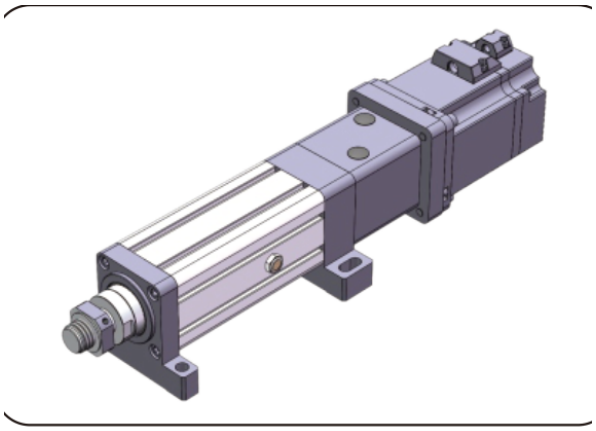

Illustration produit

EDA300

Vérin électrique servo haute précision et haute charge à course personnalisable EDA300

PRODUIT

Un vérin électrique servo pour un mouvement linéaire guidé dans une machine ou une ligne de production.

Spécifications techniques

Interrupteur de fin de course	**Interrupteur de proximité**
Vitesse maximale autorisée	**<=250 mm/s**
Poussée maximale admissible	**<=600kN**
Angle de rotation de la tige de piston	**+/-0.3 deg**
Longueur extensible	**<=2000mm**
Diamètre intérieur	**phi230mm**

Sélection

Choisissez poussée, course et vitesse comme un seul régime. Un maximum catalogue n'implique pas que les autres maximums s'appliquent en même temps. Confirmez le pas de vis, le montage moteur, la réduction et la liaison de charge avant commande.

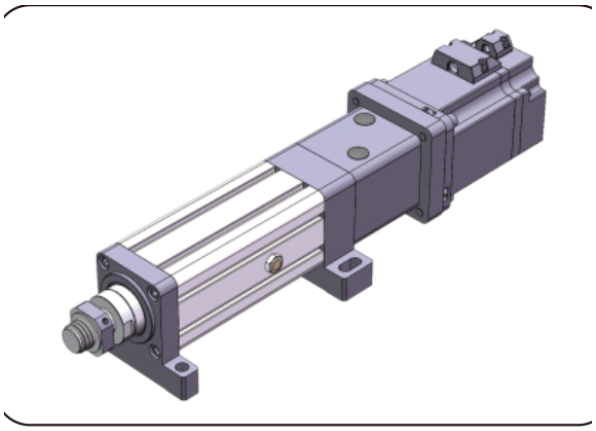

Illustration produit

EDF90

Vérin électrique servo haute précision et haute charge à course personnalisable EDF94

PRODUIT

Un vérin électrique servo pour un mouvement linéaire guidé dans une machine ou une ligne de production.

Spécifications techniques

Diamètre extérieur	**phi90 mm**
Poussée maximale admissible	**<=100KG**
Longueur extensible	**<=1800mm**
Vitesse maximale autorisée	**<=50 mm/s**

Sélection

Choisissez poussée, course et vitesse comme un seul régime. Un maximum catalogue n'implique pas que les autres maximums s'appliquent en même temps. Confirmez le pas de vis, le montage moteur, la réduction et la liaison de charge avant commande.

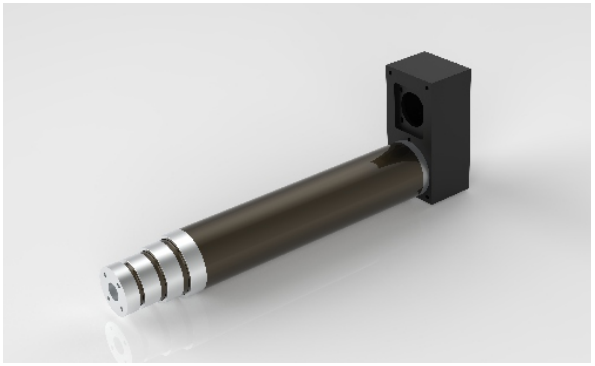

Illustration produit