EDA160

Cilindro elettrico servo ad alta precisione e alto carico con corsa personalizzabile EDA160 EDA160

PRODOTTO

Un cilindro elettrico servo per moto lineare guidato in una macchina o linea di produzione.

Specifiche tecniche

Finecorsa	**Interruttore di prossimità**
Velocità massima consentita	**<=250 mm/s**
Spinta massima consentita	**<=180kN**
Angolo di rotazione dello stelo del pistone	**+/-0.3 deg**
Lunghezza estensibile	**<=2000mm**
Diametro interno	**phi140mm**

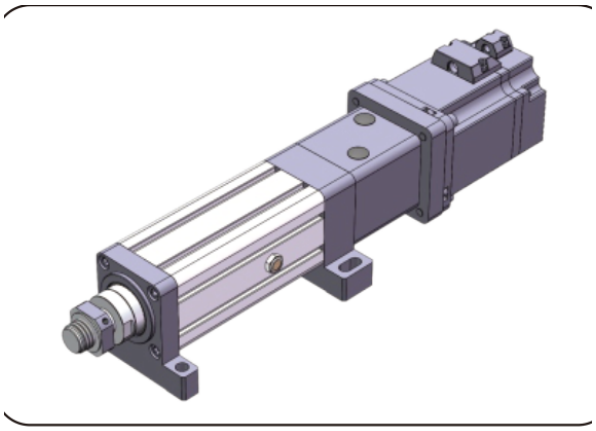

Illustrazione prodotto

Selezione

Scegliere spinta, corsa e velocità come un unico regime. Un massimo di catalogo non implica che gli altri massimi valgano contemporaneamente. Confermare passo vite, montaggio motore, riduzione e collegamento del carico prima dell'ordine.

Parametri di base

Nota: spinta, corsa e velocità vanno combinate con l'uso effettivo; i tre valori limite non possono essere utilizzati insieme.

Diametro esterno	Diametro interno	Spinta massima consentita	Lunghezza estensibile	Velocità massima ammessa Angolo di rotazione dello stelo	Angolo di rotazione dello stelo del pistone	Finecorsa
158x158 mm	phi140mm	<=180KN	<=2000mm	<=250 mm/s	+/-0.3 deg	Interruttore di prossimità

OPZIONI DI AZIONAMENTO E MOTORE

Avanzamento della vite a ricircolo di sfere	Rapporto di velocità della puleggia sincrona (ingresso: uscita)	Rapporto di velocità della puleggia sincrona (ingresso: uscita)	Rapporto di velocità della puleggia sincrona (ingresso: uscita)	Specifiche motore che possono essere installate direttamente	Riduttori abbinabili	Riduttori abbinabili
20mm	1:1	/	/	NO	142A	130A, 180A
20mm	1:1	/	/	NO	180A	180A, 200A, 220A

emmy@htrobot.com www.htrobot.com

EDA160

Cilindri elettrici

Parametri della vite a ricircolo di sfere

Nota: i parametri della vite a ricircolo di sfere valgono per corse <= 300mm. Per corse maggiori di 300mm rivolgersi al nostro personale tecnico.

Modello della vite a ricircolo di sfere	Tipo	Diametro	Avanzamento della vite a ricircolo di sfere	Ca (KN)	Coa (KN)	Rigidezza della vite a ricircolo di sfere	Diametro della sfera	Albero della vite	Rapporto di snellezza	Precisione di posizionamento | livello di precisione	Precisione di posizionamento | livello di precisione
JFZ6320-8	Vite a ricircolo di sfere	63 mm	20mm	326.2 KN	774.7 KN	/	12.7mm	50K14	1:50	C5/+/-0.01	C7/+/-0.02

Parametri dei cuscinetti

Modello del cuscinetto	Cr (KN)	Cor (KN)
Cuscinetto a sfere a contatto obliquo 7212C/DT	61 KN	48.3 KN
Cuscinetto assiale orientabile a rulli 29412	335 KN	900 KN

Pulegge dentate e cinghia

Rapporto di velocità delle pulegge sincrone	Specifiche della ruota motrice	Specifiche della ruota condotta	Numero di denti dell'ingranaggio conduttore	Numero di denti della ruota condotta	Interasse delle pulegge sincrone	Circonferenza della cinghia sincrona	Larghezza della cinghia sincrona
1:1	14M65T86.5	14M65T76.5	36	36	210mm	924	65mm

Tabella di corrispondenza delle dimensioni (mm)

Tipo di collegamento del carico	phiA	phiB	phiC	C	D	E	F	H	G	M
Filettatura esterna	-	phi100	-	80	120	-	16	-	-	M60x2

emmy@htrobot.com www.htrobot.com