MC14 / D

Panoramica di installazione

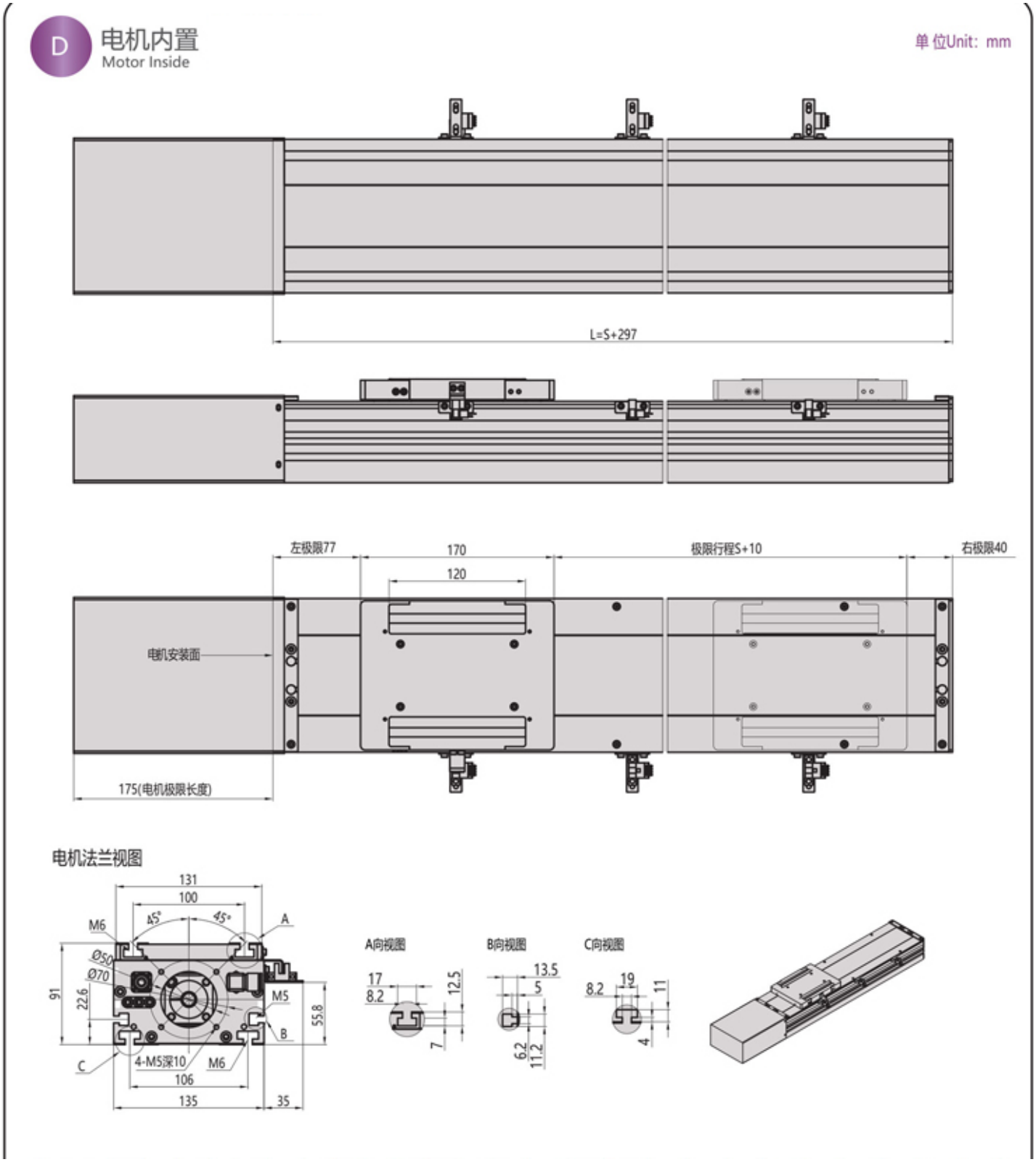

Usare le quote etichettate; non scalare i disegni.

MC14 / L

Panoramica di installazione

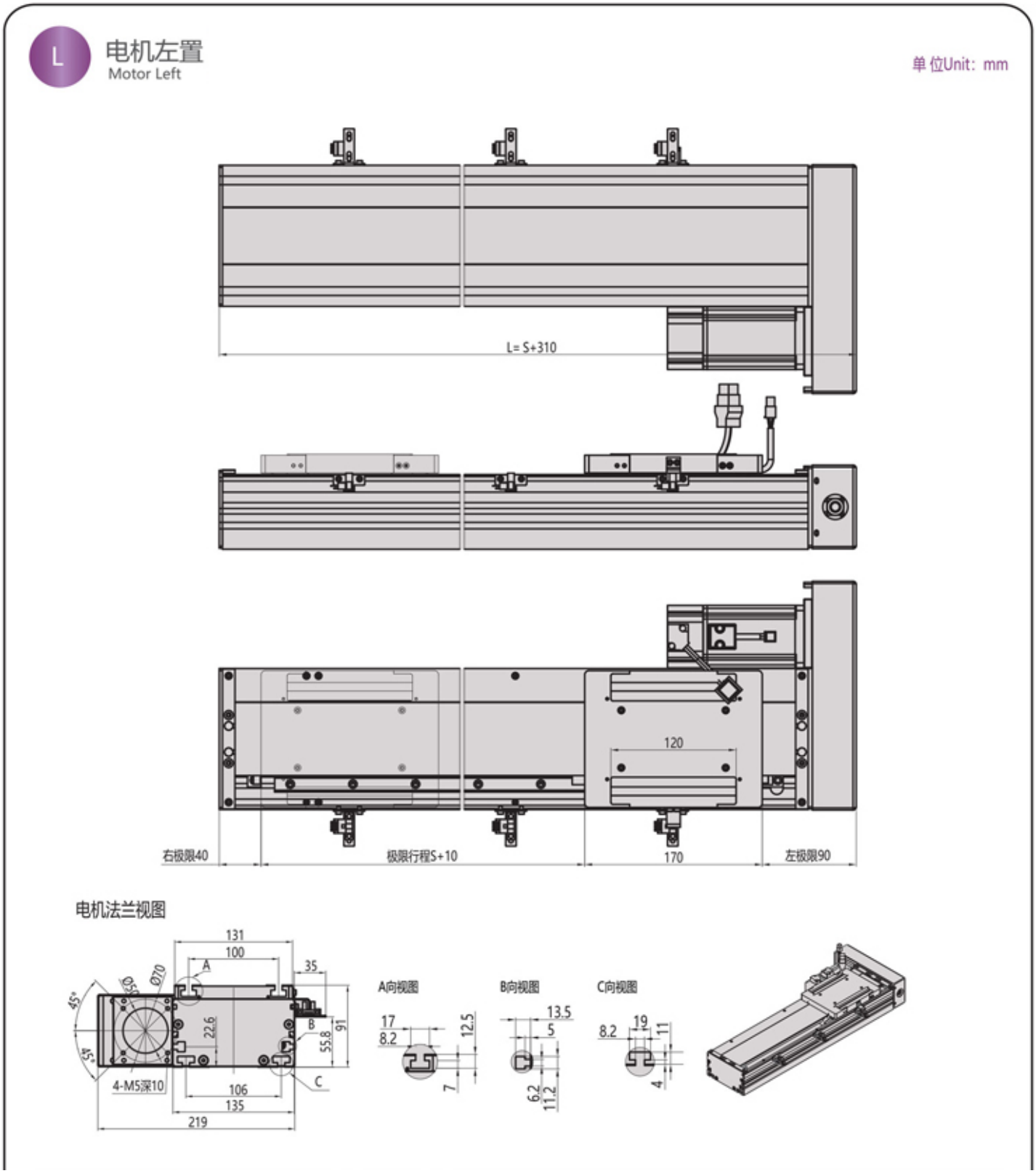

Usare le quote etichettate; non scalare i disegni.

MC14 / B

Panoramica di installazione

B 电机下置
Motor Lower

单位Unit: mm

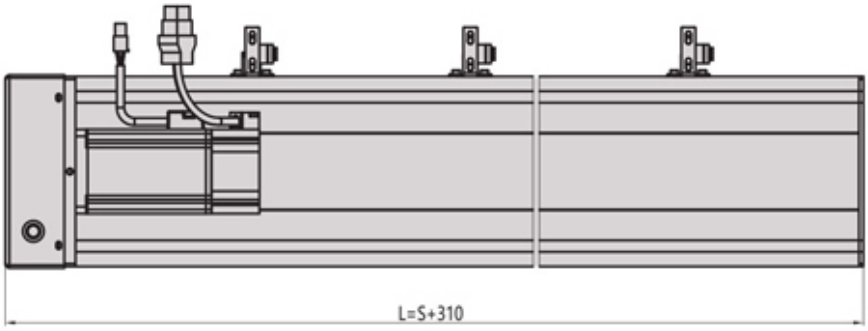

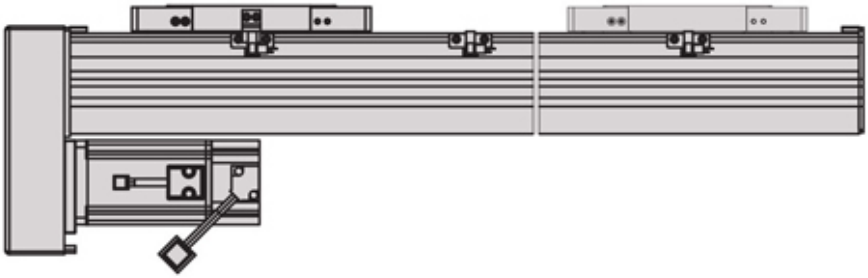

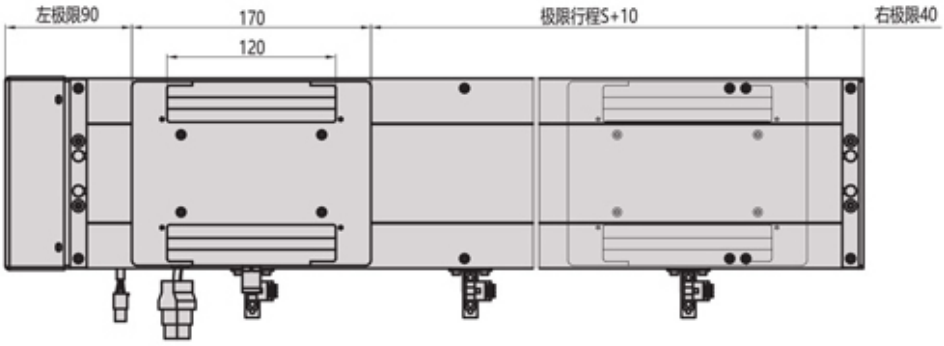

电机法兰视图

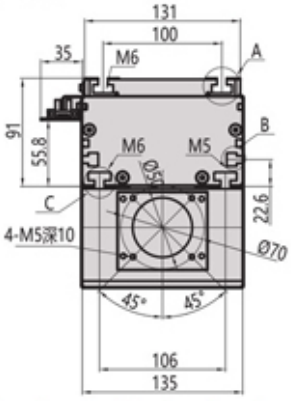

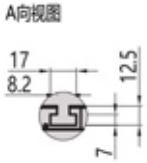

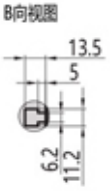

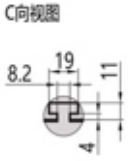

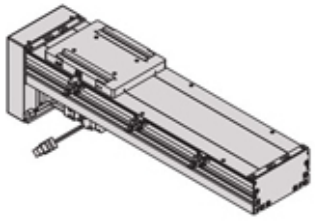

Usare le quote etichettate; non scalare i disegni.