MC135 / Атлас чертежей

Размеры и монтаж

Независимые виды, сгруппированные по монтажу двигателя.

Единица чертежа не подтверждена; исходные размерные обозначения сохранены.

Справочные размеры; подтвердите монтаж и ход для вашей конфигурации.

Используйте обозначенные размеры; не масштабируйте чертежи.

C снаружи 5 виды | стр. 2-4

D внутри 5 виды | стр. 5-7

L слева 5 виды | стр. 8-10

R справа 5 виды | стр. 11-13

B снизу 5 виды | стр. 14-16

Спецификации изделия и указания по подбору поставляются отдельно.

За размерами конкретной конфигурации или фактическими файлами CAD обращайтесь в HTROBOT.

MC135 / С снаружи

Вид 1

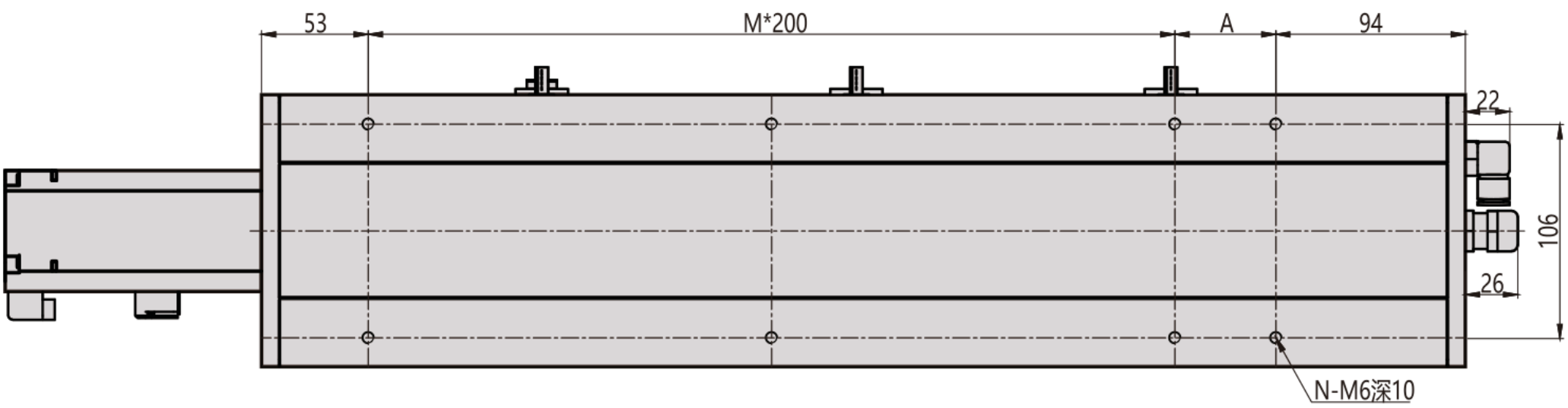

Вид 2

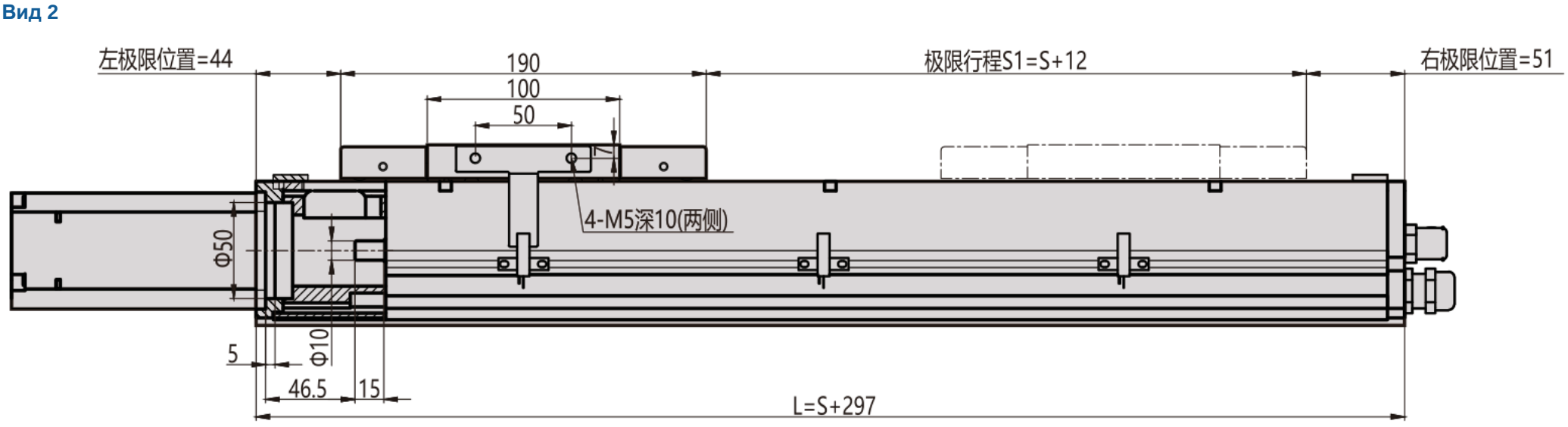

Вид 3

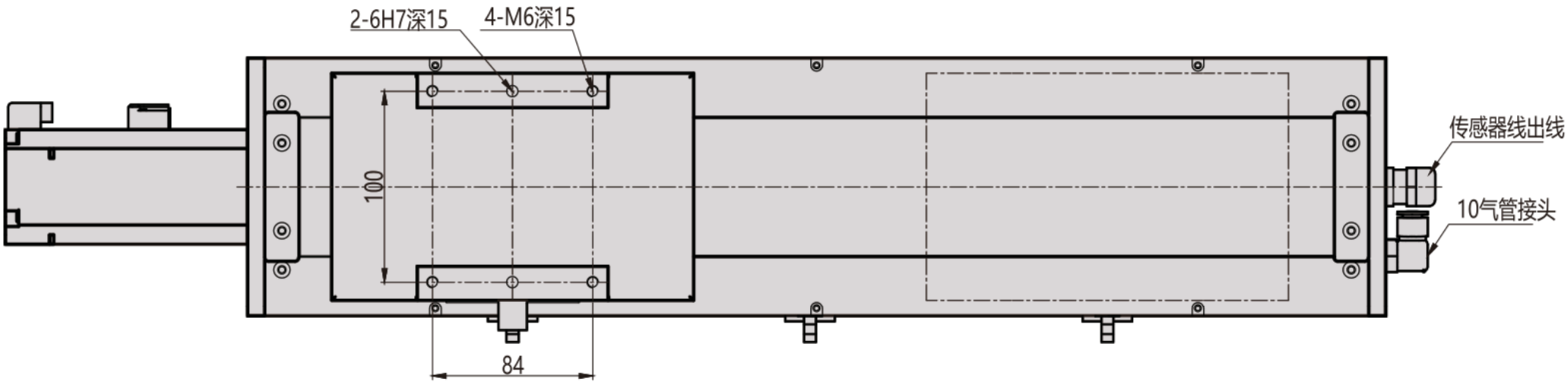

MC135 / C снаружи

Сечение фланца

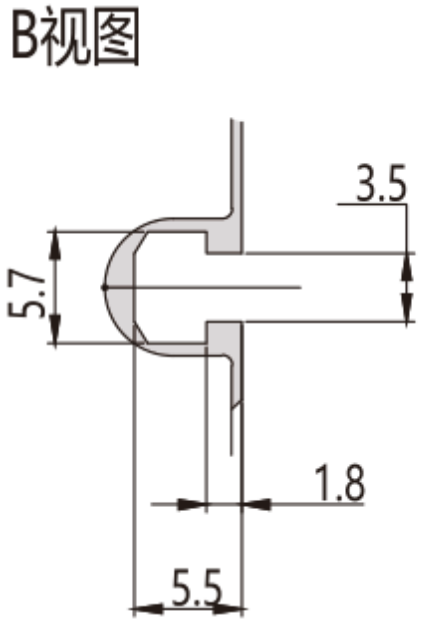

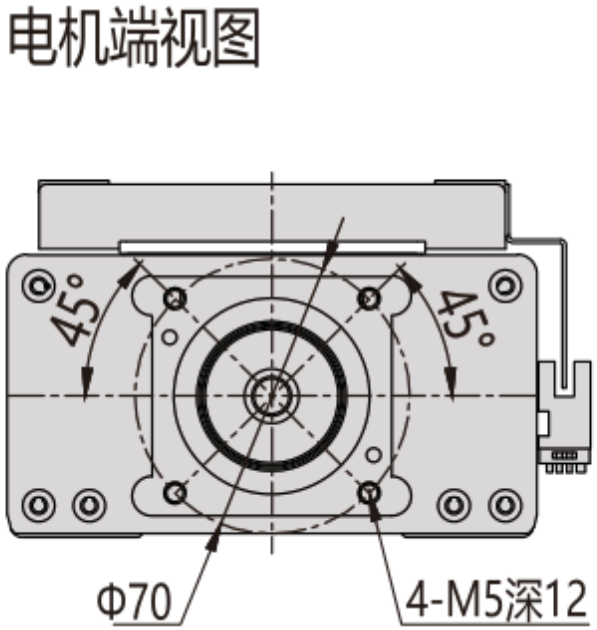

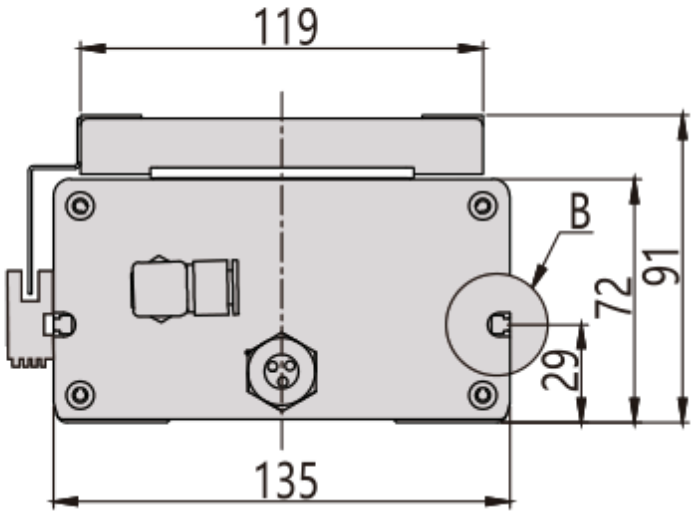

MC135 / C снаружи

Обзор монтажа

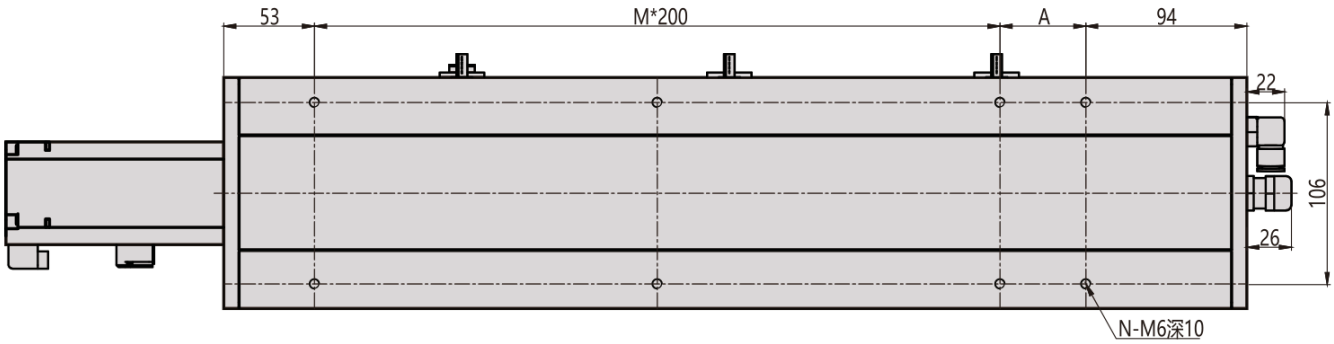

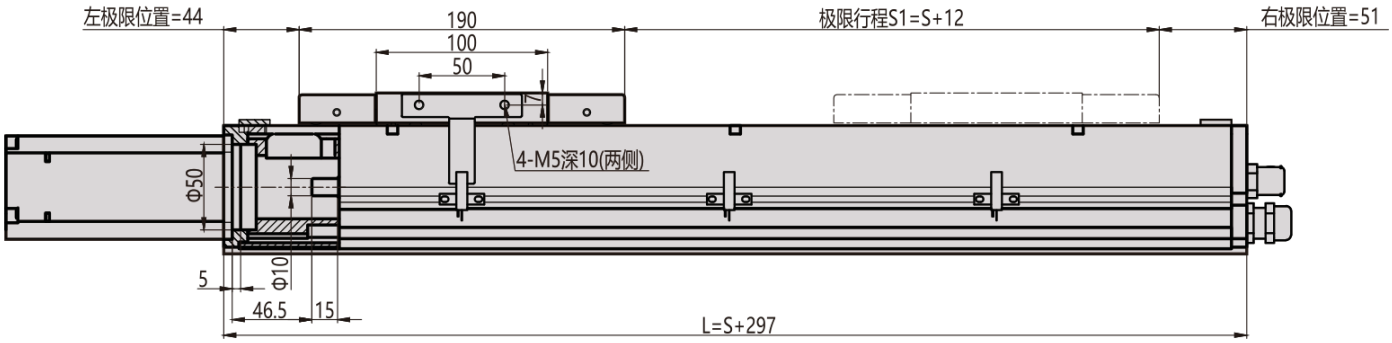

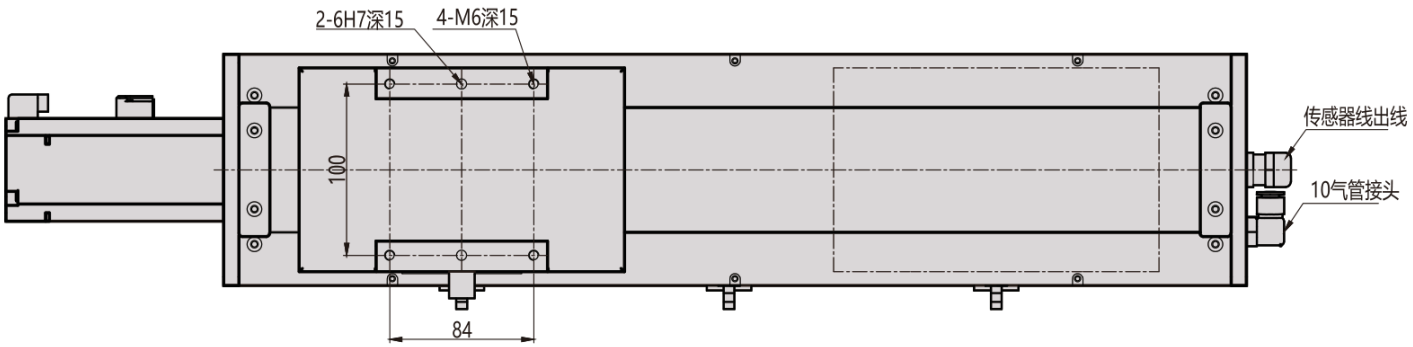

MC135 / D внутри

Вид 1

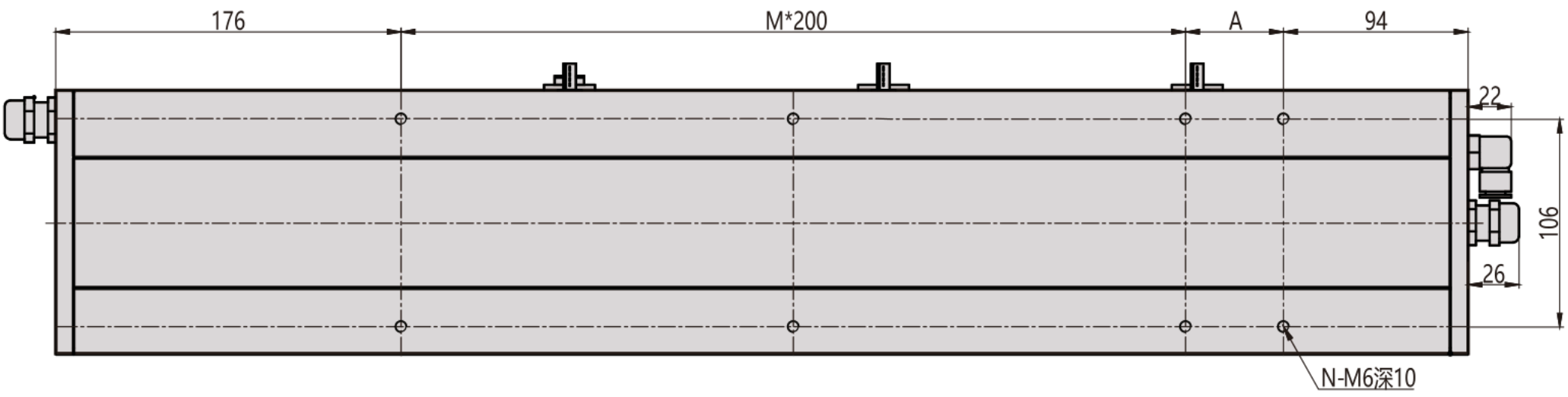

Вид 2

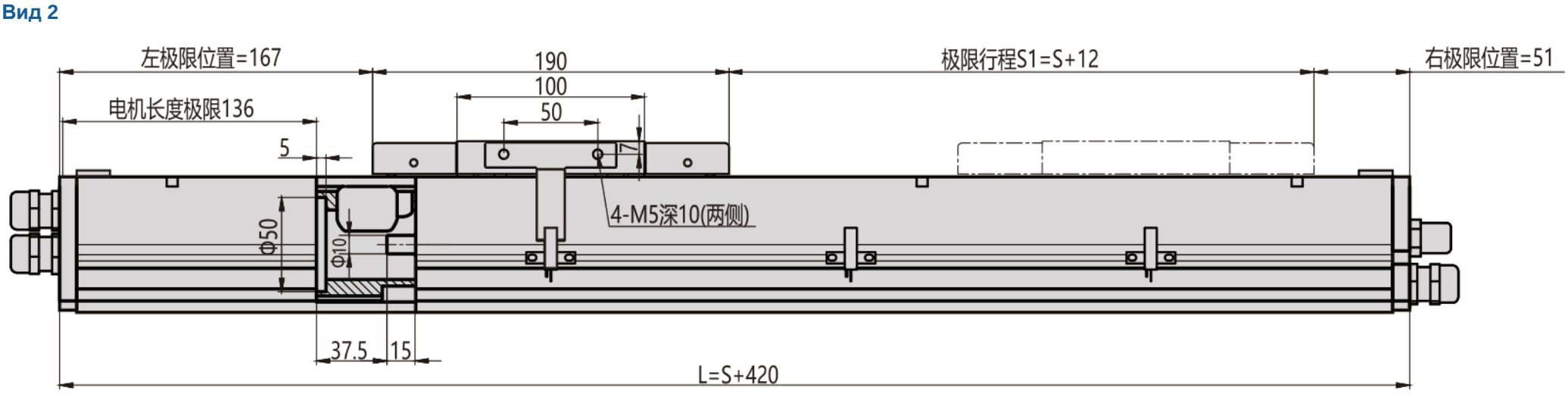

Вид 3

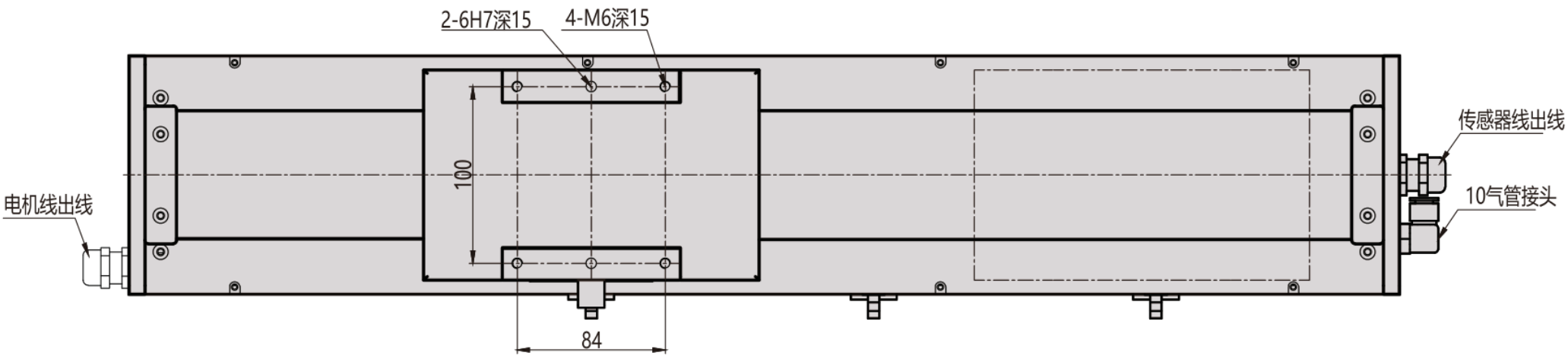

MC135 / D внутри

Сечение фланца

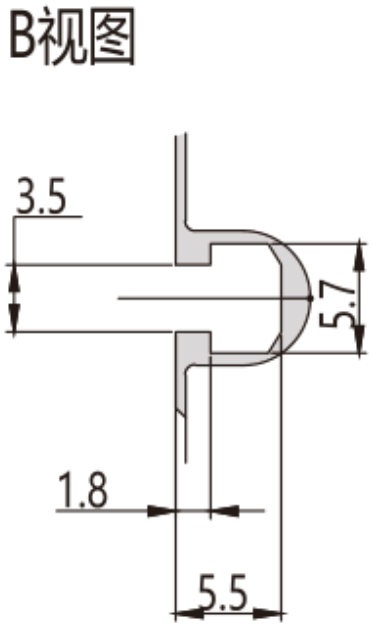

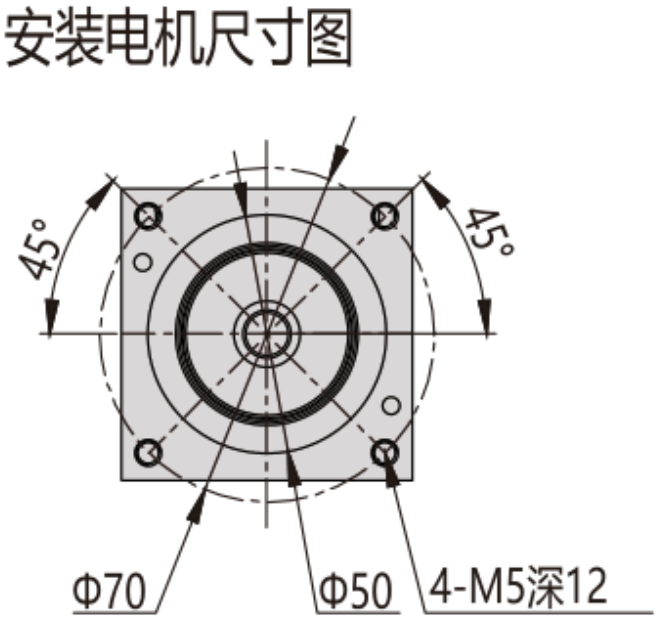

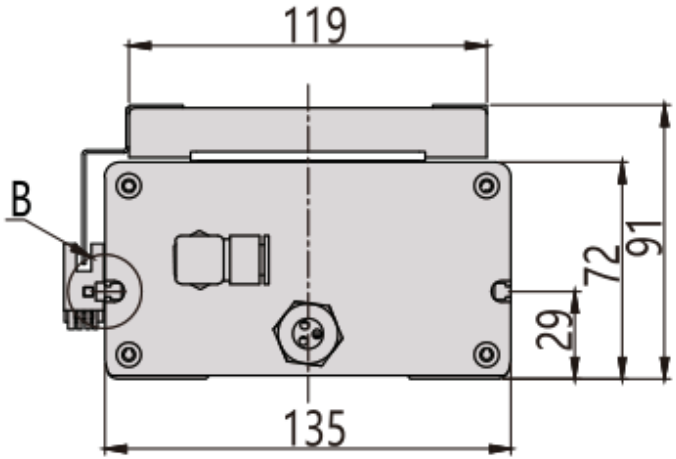

MC135 / D внутри

Обзор монтажа

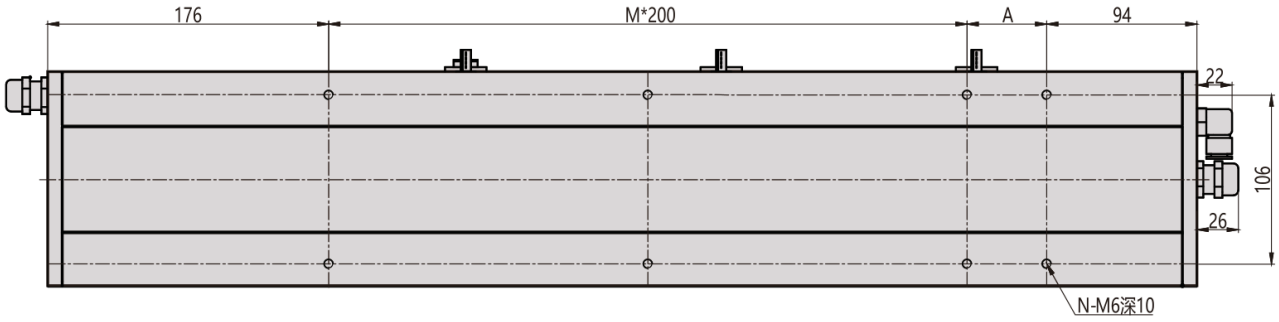

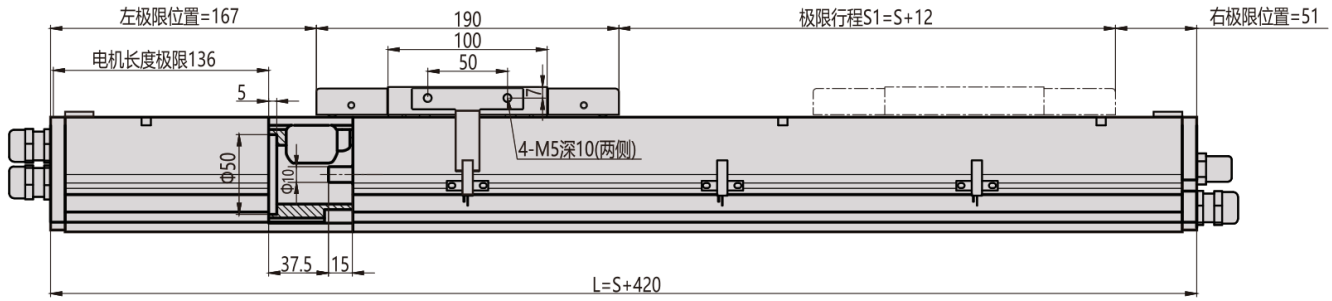

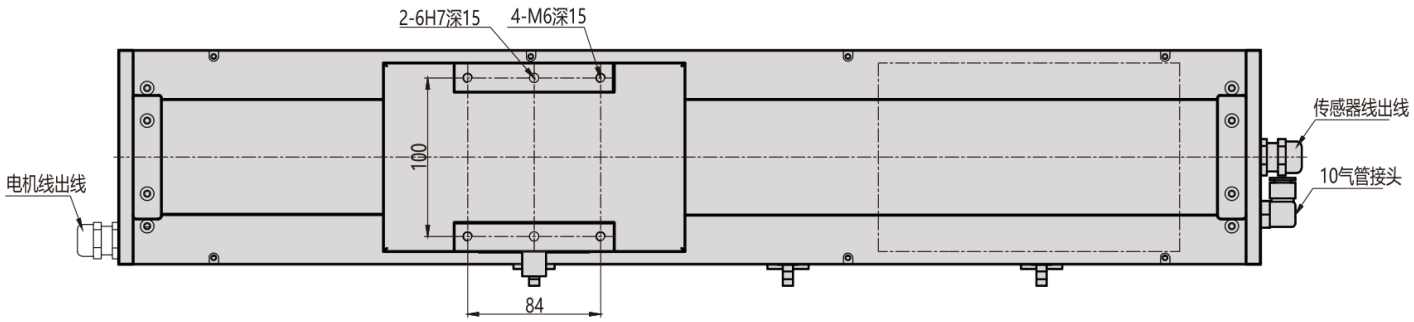

MC135 / L слева

Вид 1

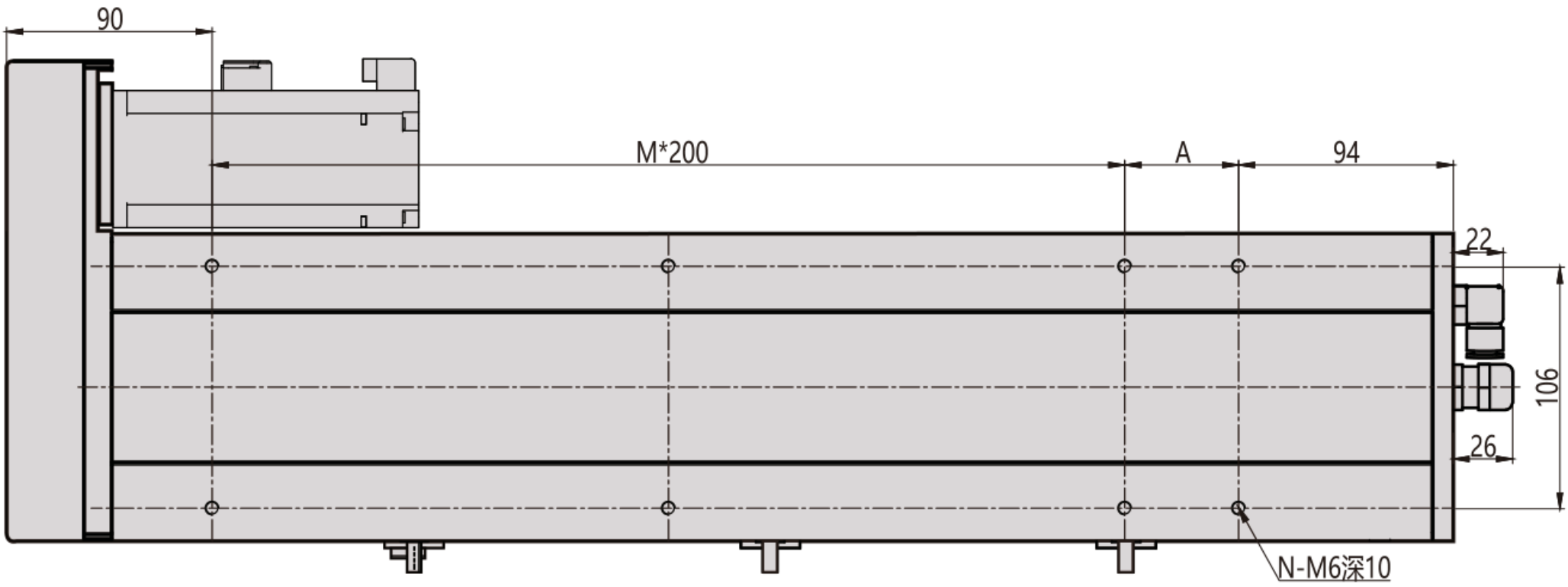

Вид 2

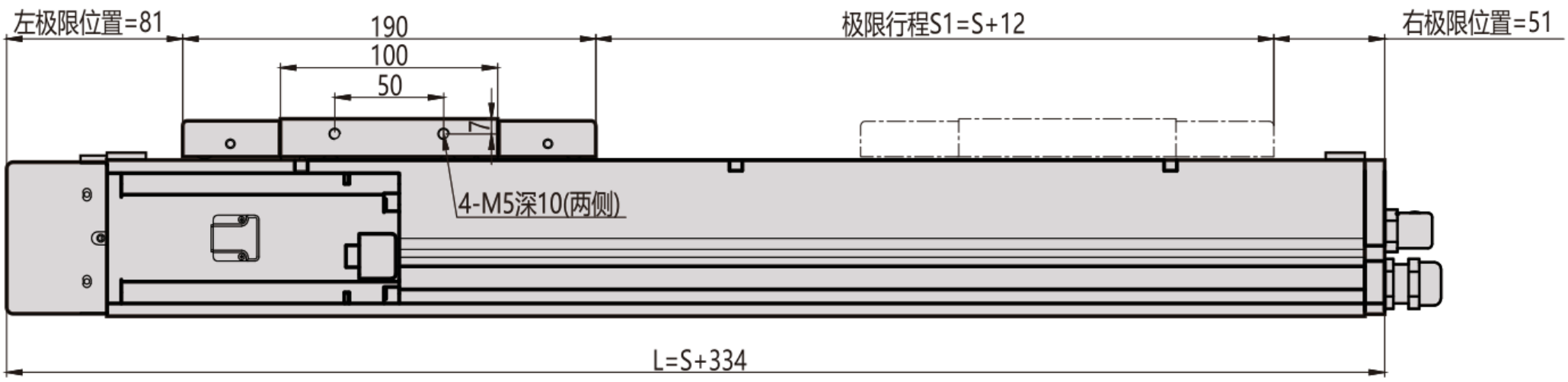

Вид 3

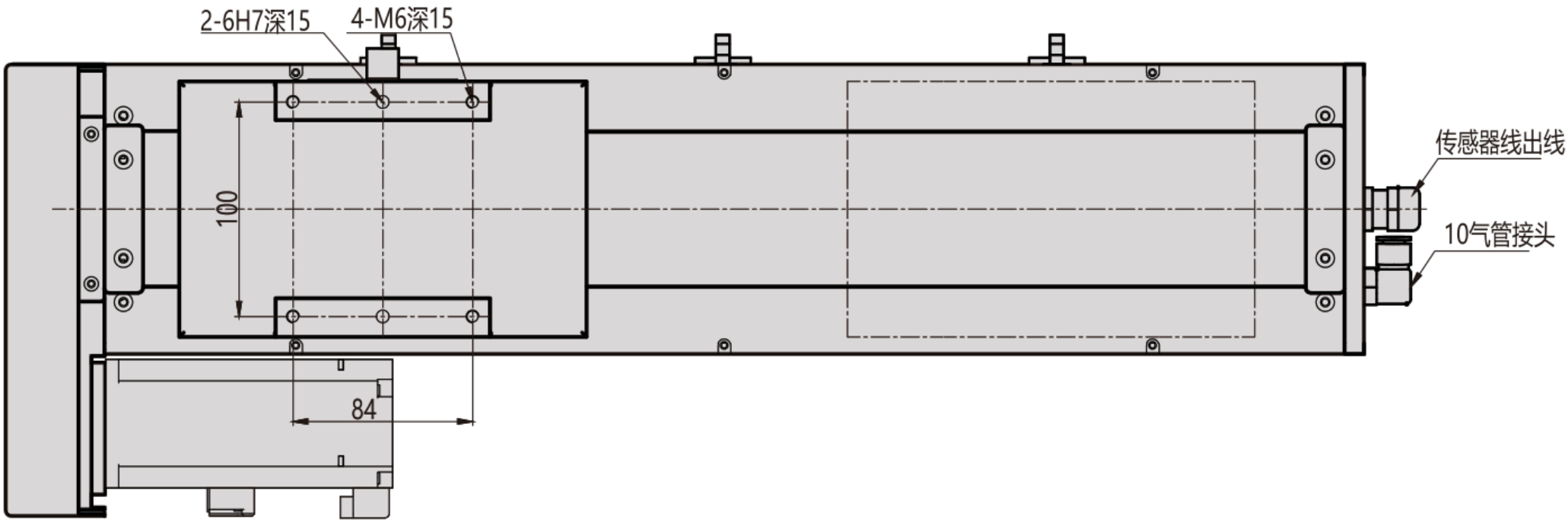

MC135 / L слева

Сечение фланца

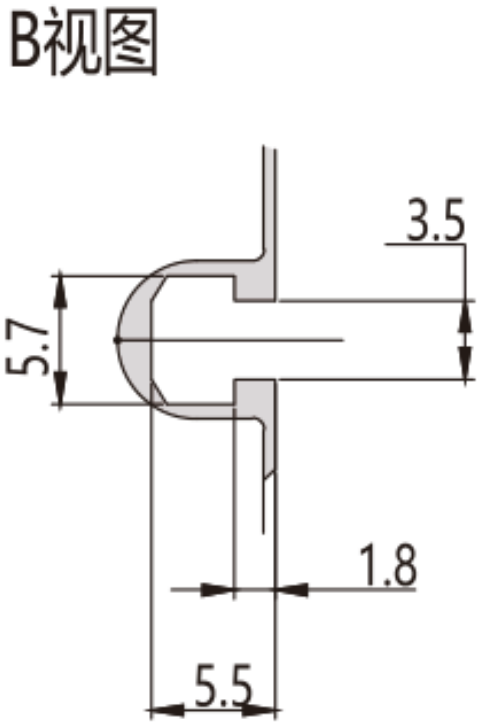

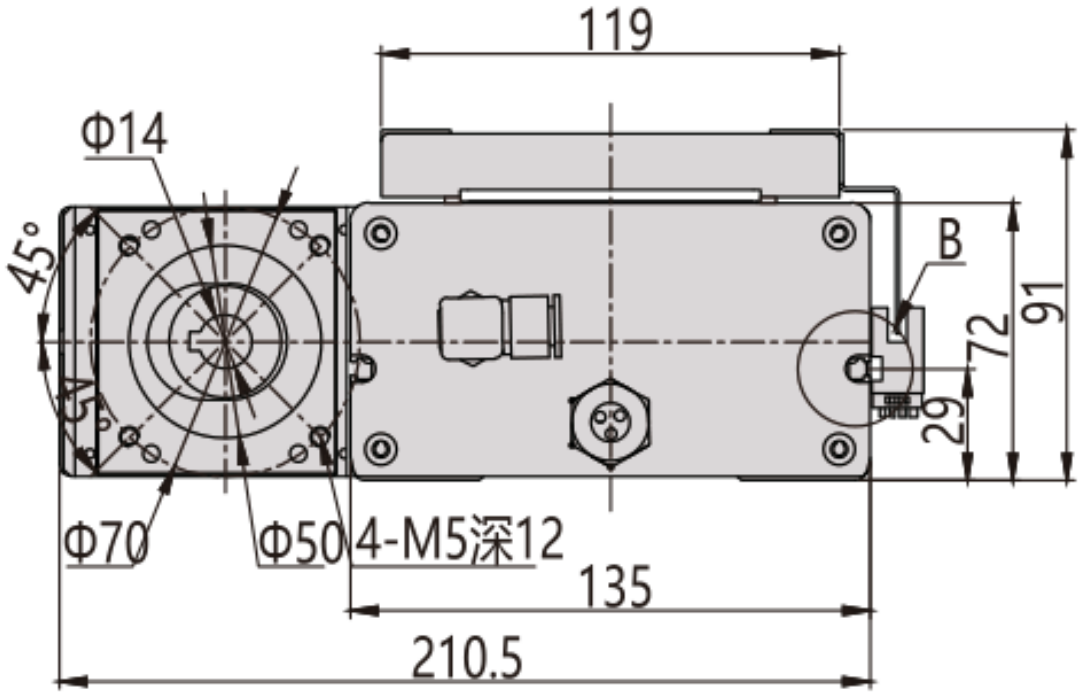

MC135 / L слева

Обзор монтажа

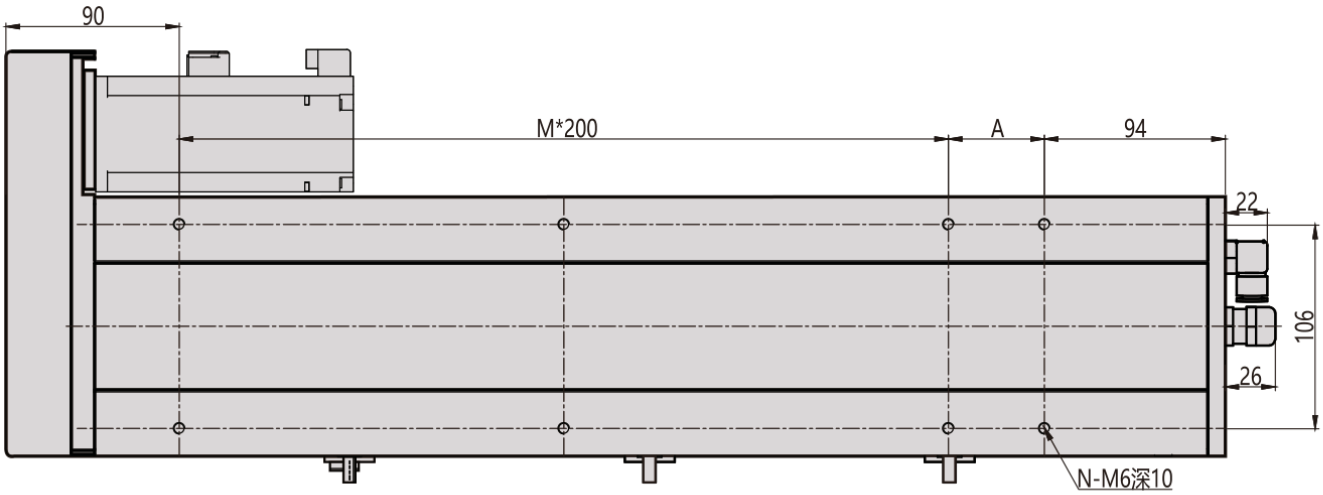

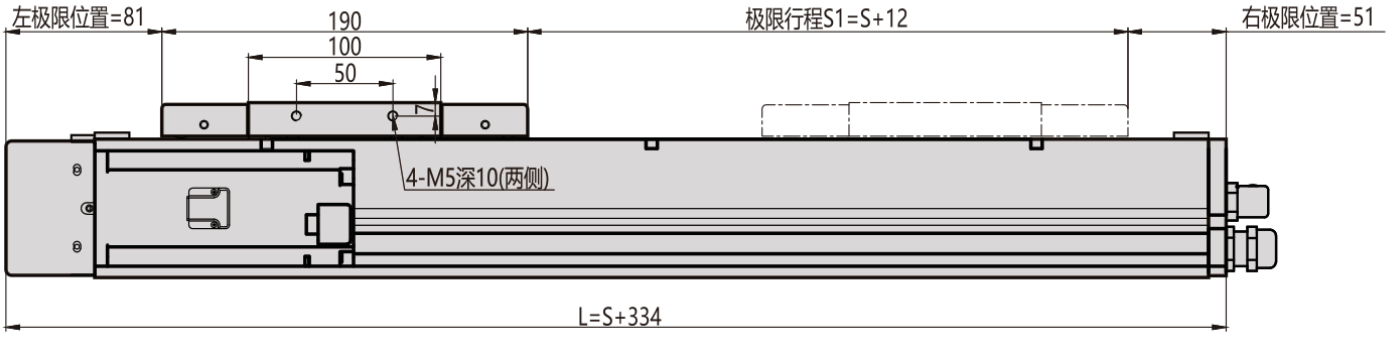

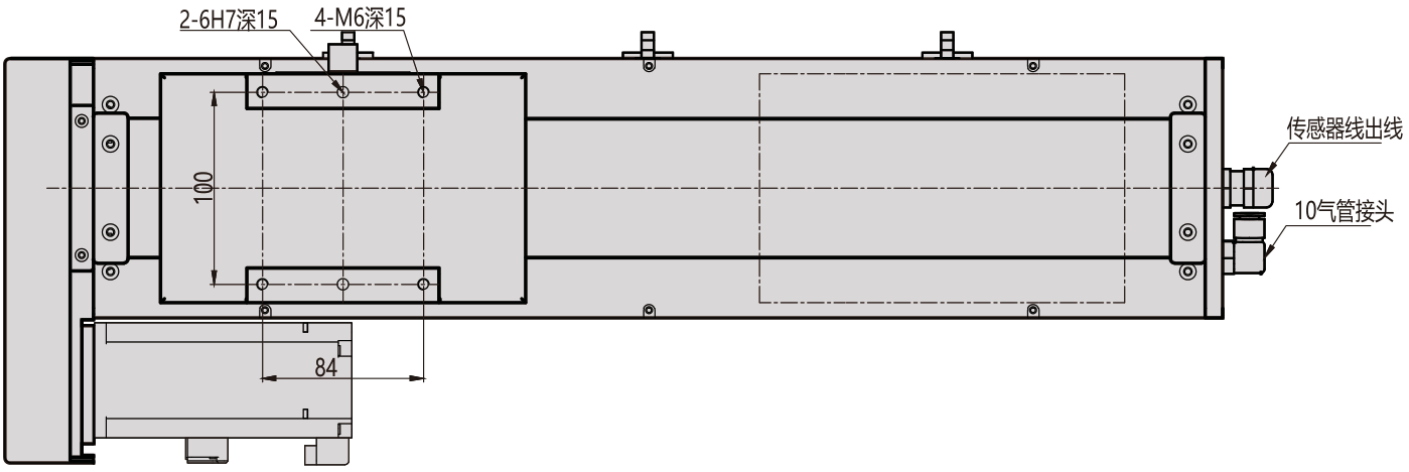

MC135 / R справа

Вид 1

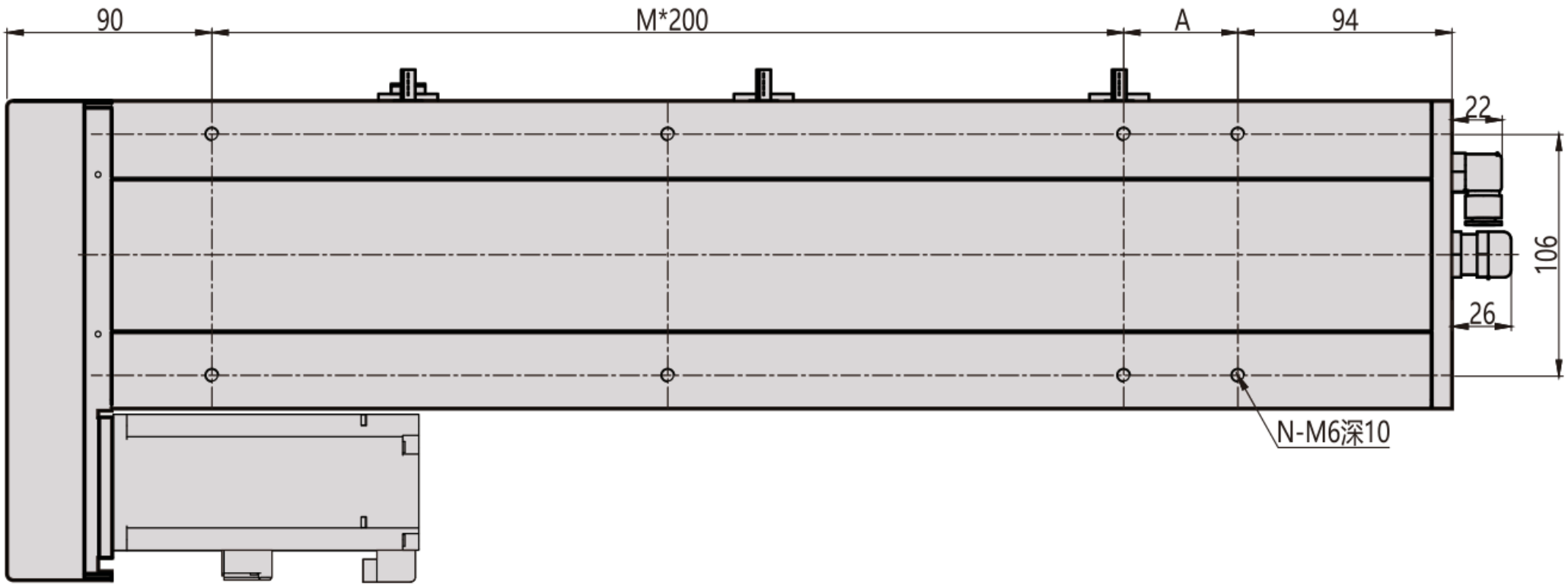

Вид 2

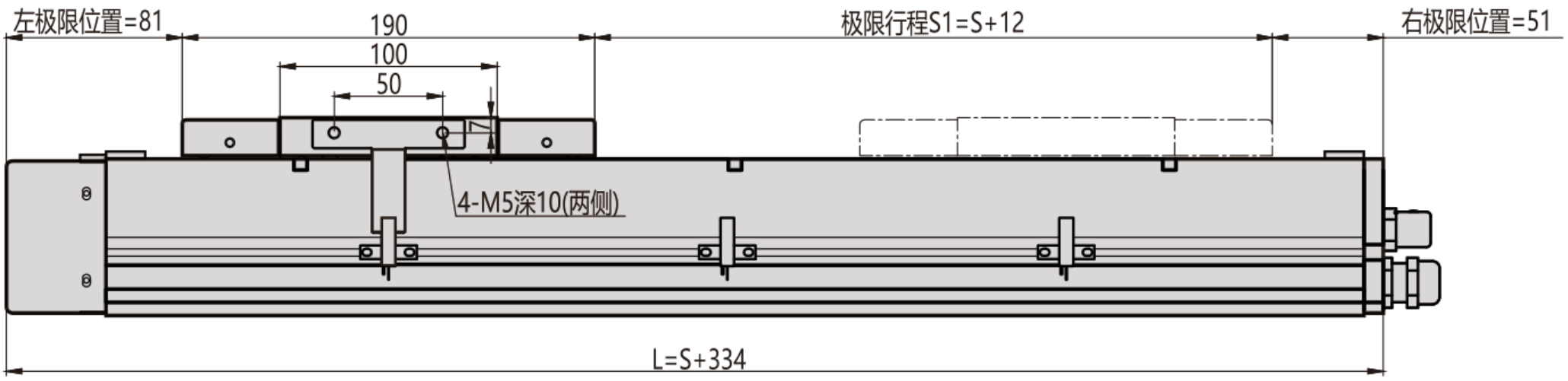

Вид 3

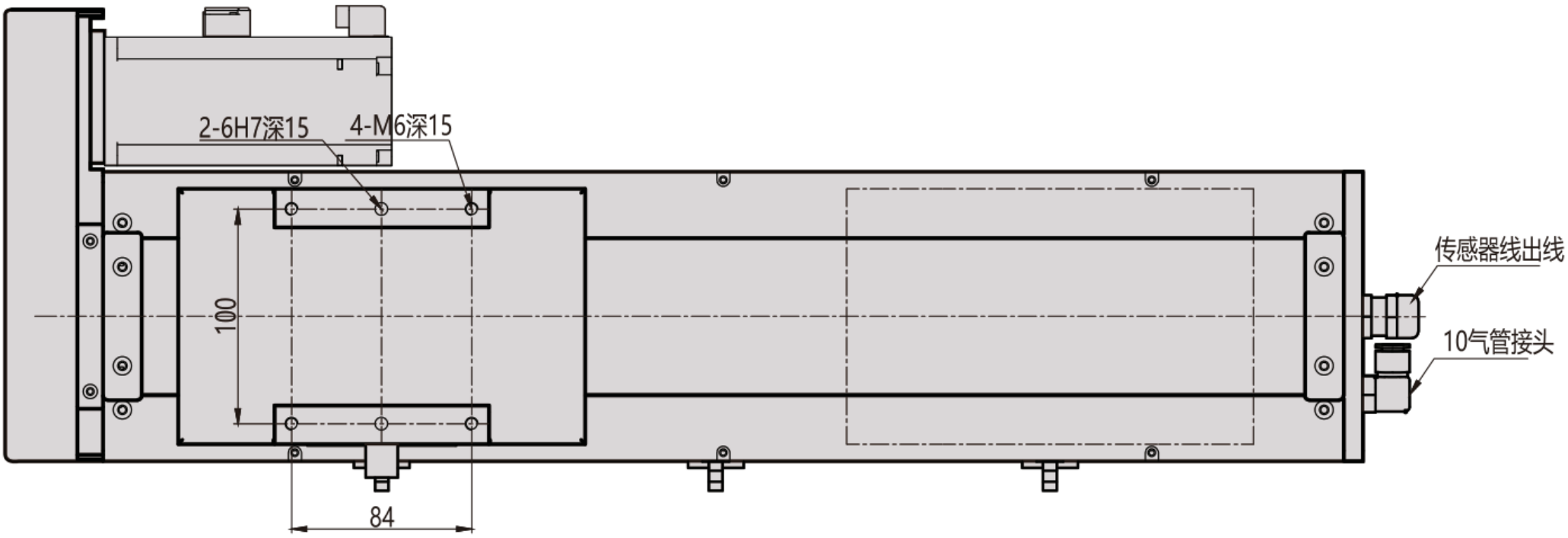

MC135 / R справа

Сечение фланца

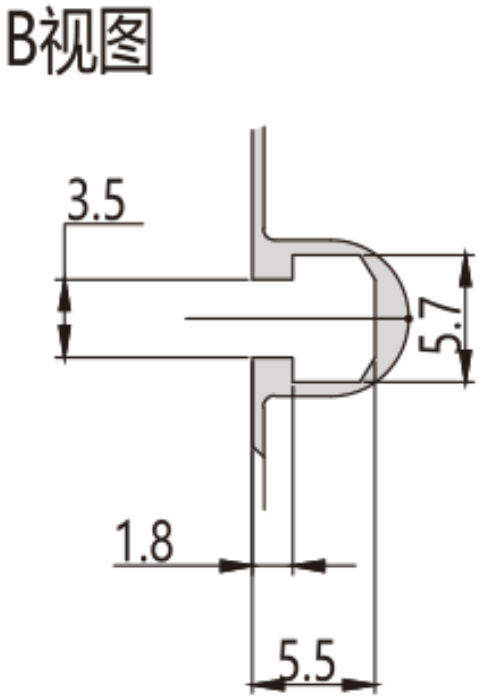

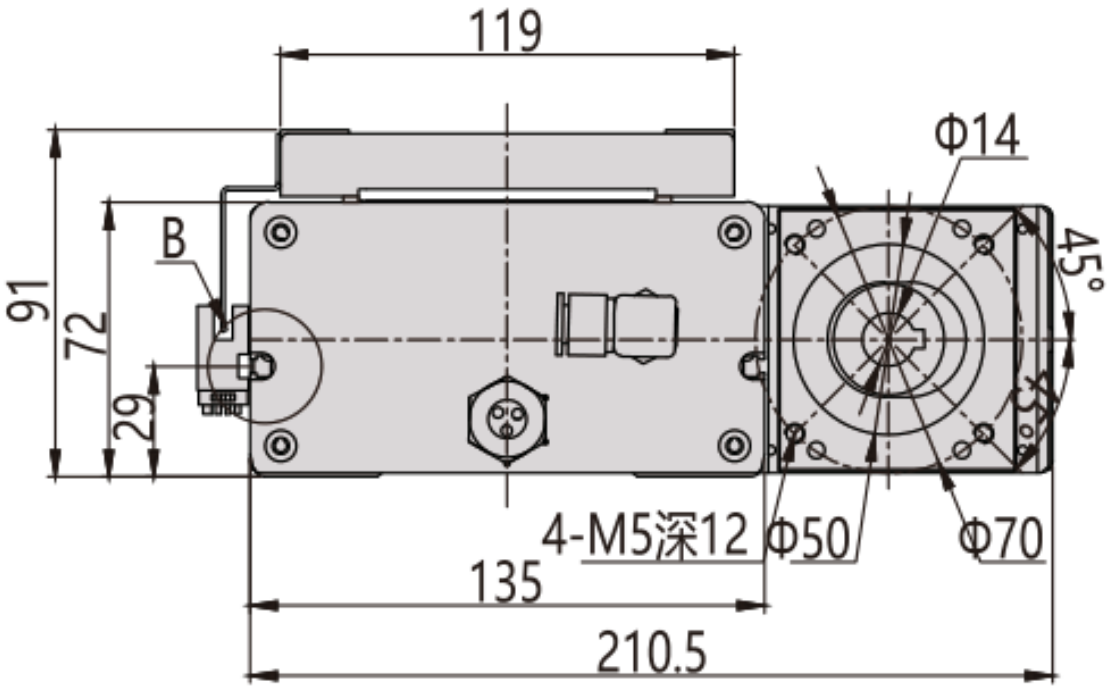

MC135 / R справа

Обзор монтажа

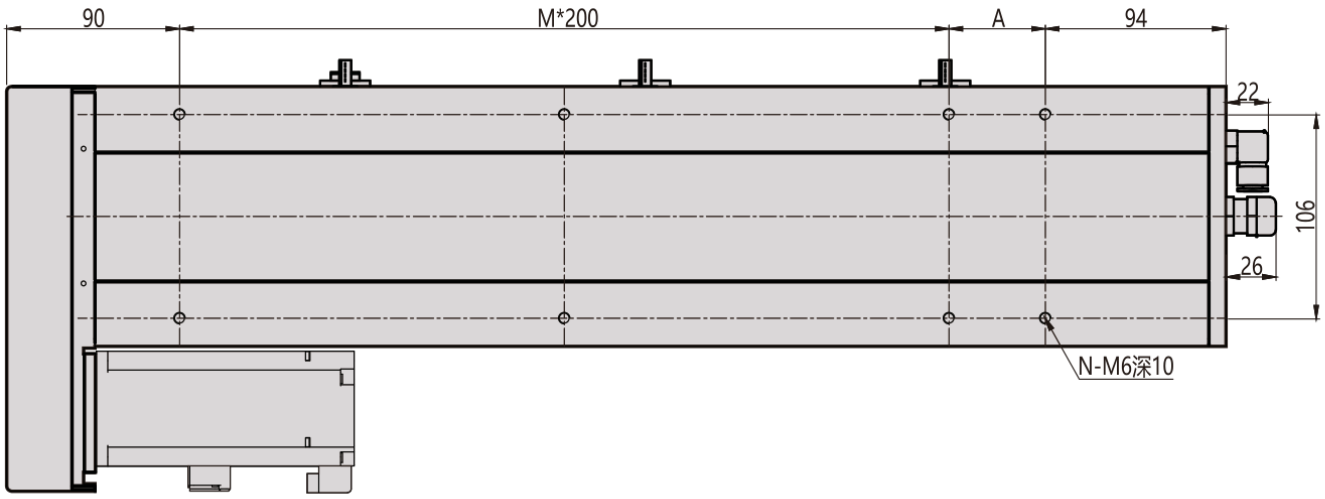

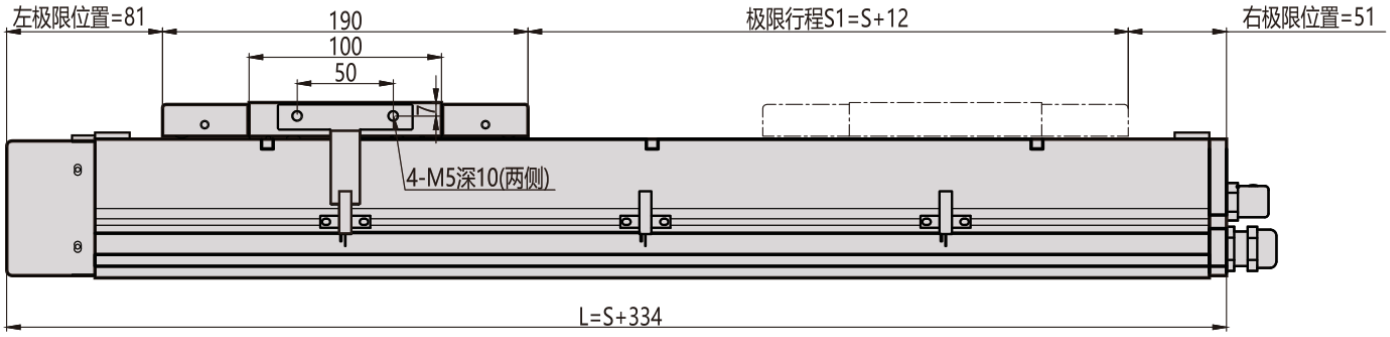

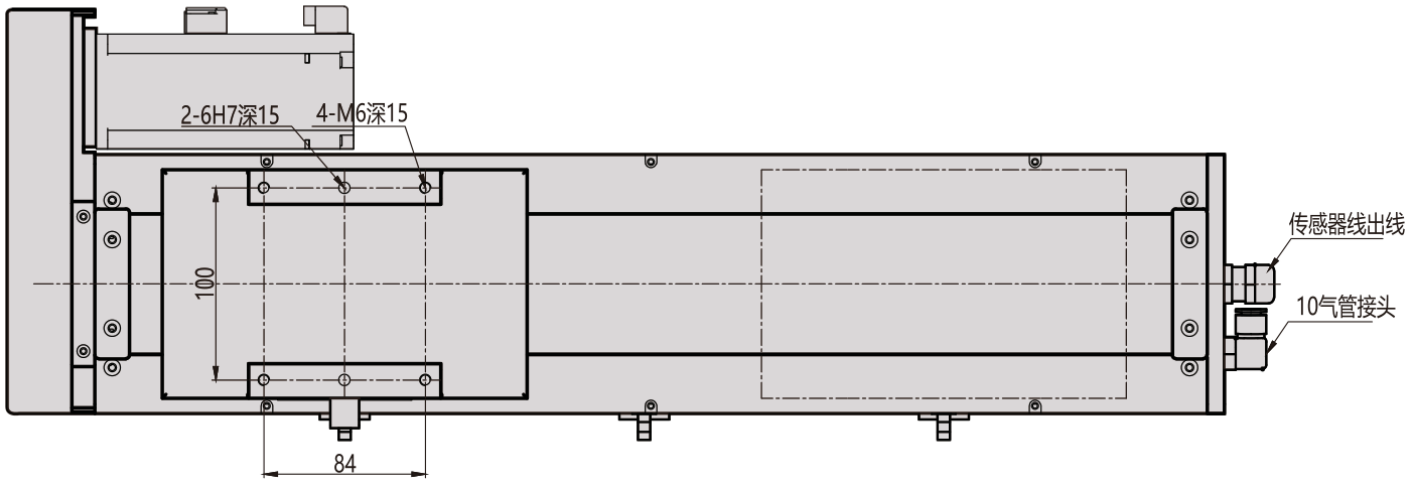

MC135 / B снизу

Вид 1

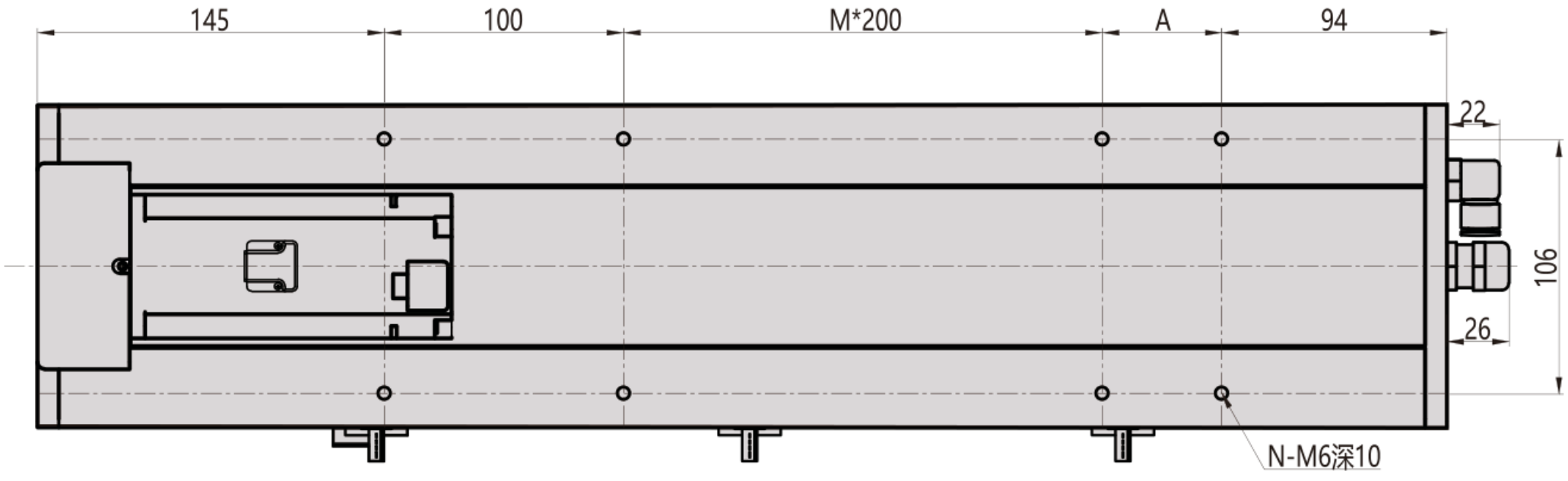

Вид 2

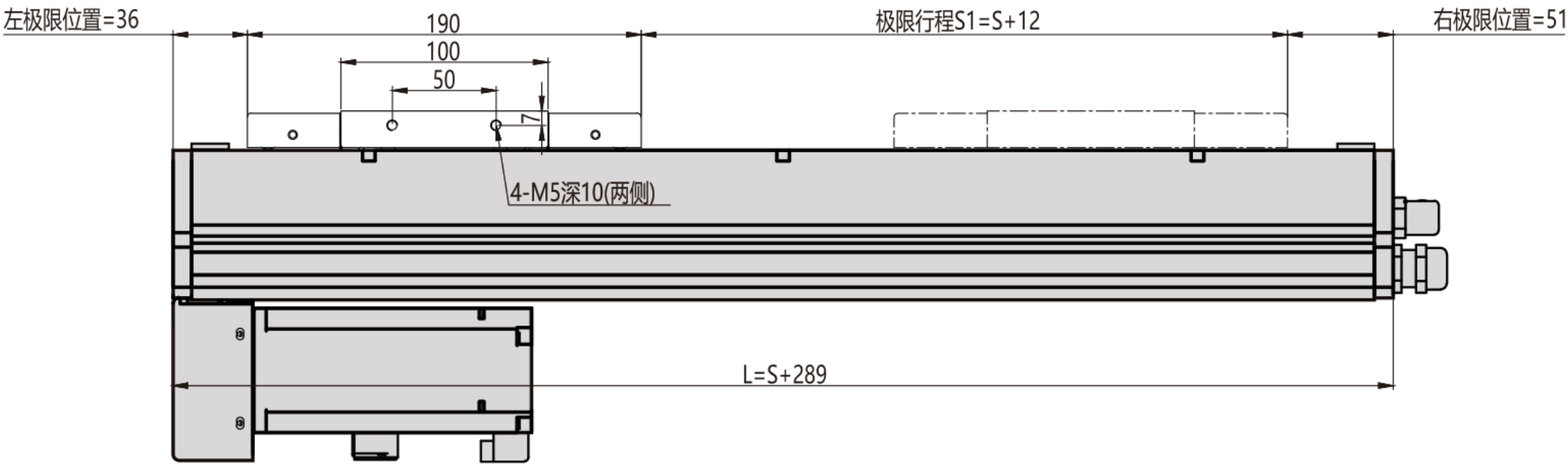

Вид 3

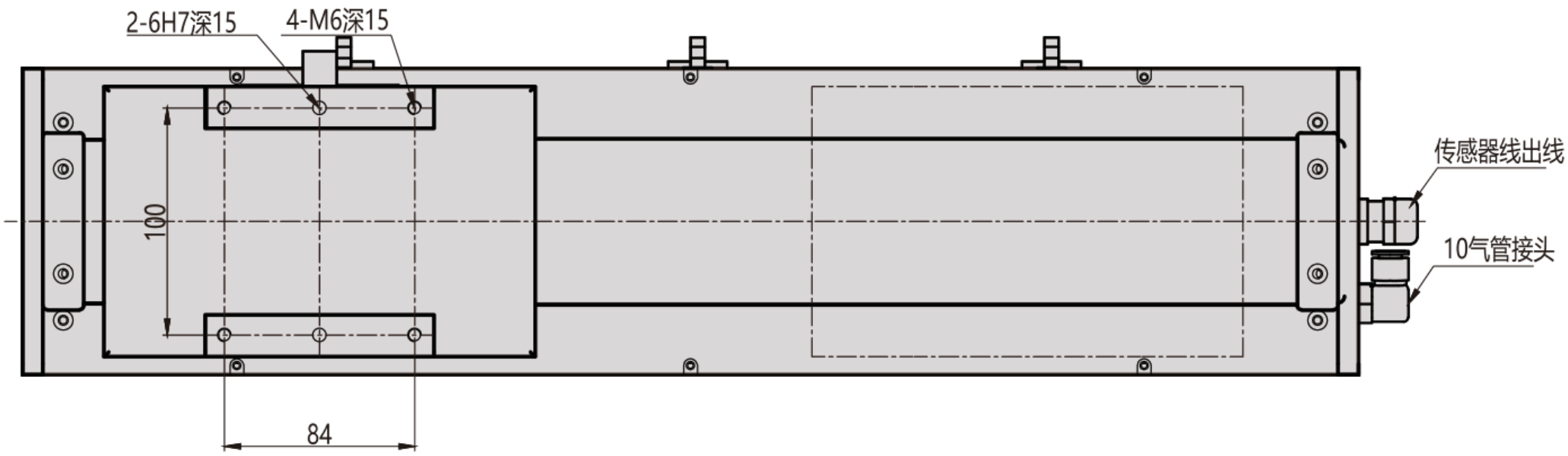

MC135 / B снизу

Сечение фланца

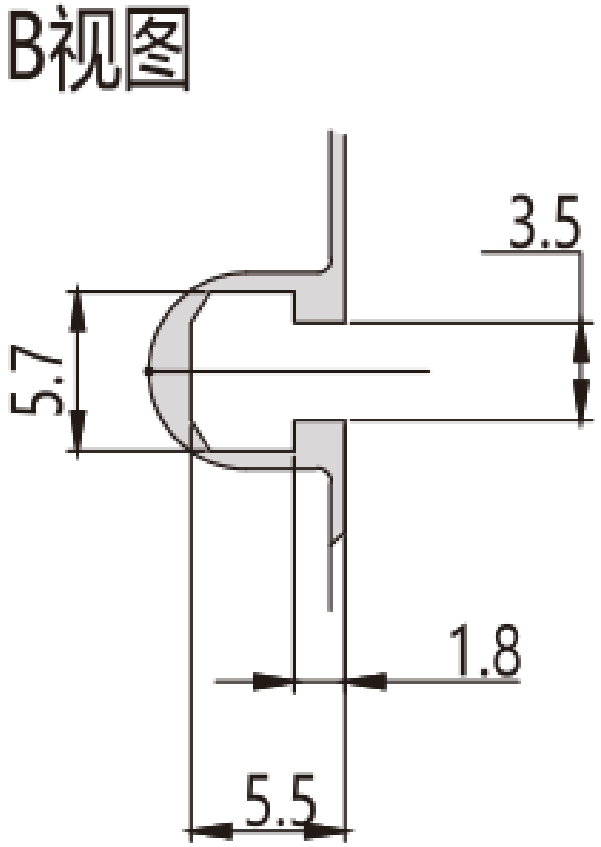

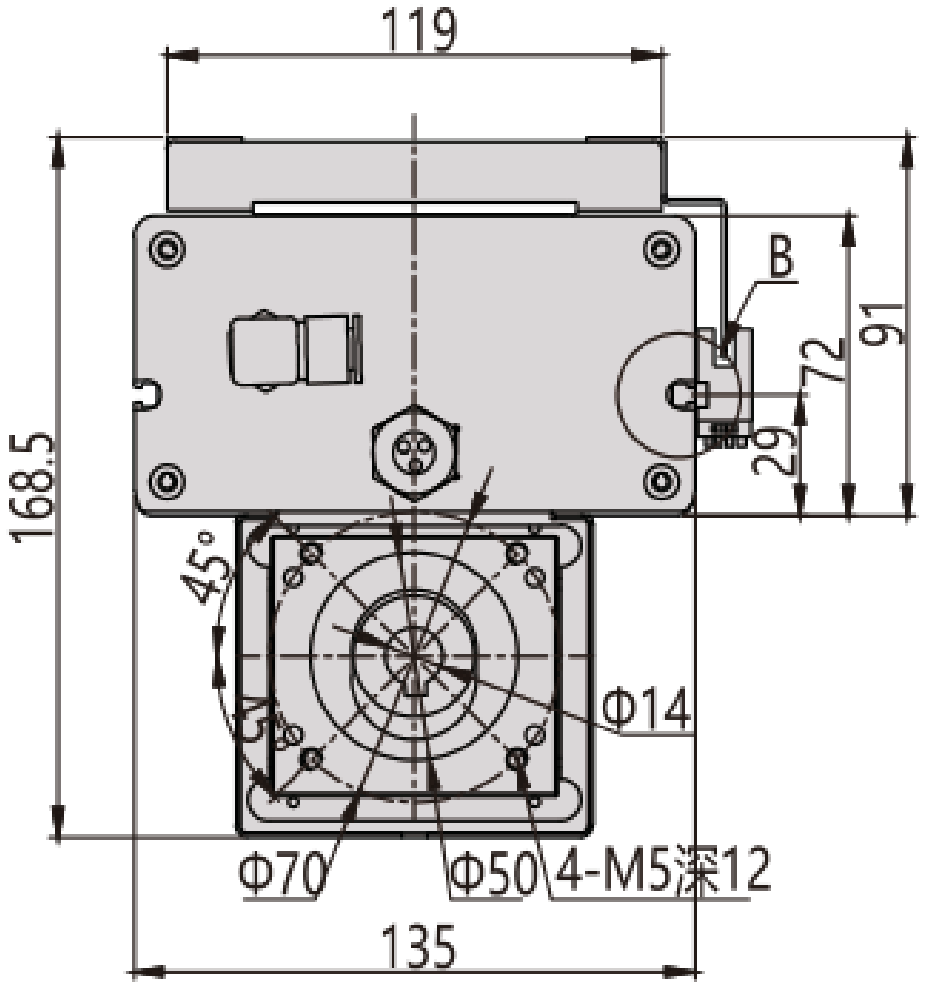

MC135 / B снизу

Обзор монтажа

