EDA60

고정밀·고하중 서보 전동 실린더, 스트로크 맞춤 가능 EDA60

제품

기계 또는 생산 라인의 안내 직선 운동용 서보 전동 실린더.

기술 사양

내경	**phi50 mm**
리미트 스위치	마그네틱 스위치
최대 허용 속도	**<=500 mm/s**
최대 허용 추력	**<=2.7kN**
피스톤 로드 회전각	**+/-0.3 deg**
신장 가능 길이	**<=800 mm**

선정

추력, 스트로크, 속도는 하나의 듀티로 선택하십시오. 카탈로그 최댓값이 다른 최댓값의 동시 적용을 뜻하지 않습니다. 주문 전에 스크루 리드, 모터 설치, 감속, 하중 연결을 확인하십시오.

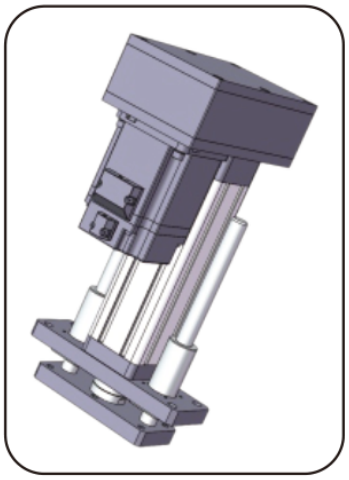

제품 일러스트

기본 매개변수

(참고: 추력, 스트로크, 속도는 실제 사용과 함께 맞춰야 하며, 세 항목의 상한값을 동시에 쓸 수 없습니다.)

외경	내경	최대 허용 추력	신장 가능 길이	최대 허용 속도	최대 허용 속도 피스톤 로드 회전각 리밋 스위치	리미트 스위치
61x61mm	phi50 mm	<=2.7KN	<=800 mm	<=500 mm/s	+/-0.3 deg	마그네틱 스위치

드라이브 및 모터 옵션

볼스크루 리드	동기 휠 속도비 (입력: 출력)	동기 휠 속도비 (입력: 출력)	동기 휠 속도비 (입력: 출력)	직접 설치 가능한 모터 사양	직접 설치 가능한 모터 사양	조합 가능한 감속기
05mm	1:1	1.5:1	2:1	60A	57B	NO
10mm	1:1	1.5:1	2:1	60A	57B	NO
16mm	1:1	1.5:1	2:1	60A	57B	NO
20mm	1:1	1.5:1	2:1	60A	57B	NO

EDA60

전동 실린더

볼 스크루 매개변수

(참고: 볼 스크루 매개변수는 스트로크 〈= 300mm에 적용됩니다. 300mm보다 큰 스트로크는 당사 기술 담당자에게 문의하십시오.)

볼스크루 모델	유형	직경	볼스크루 리드	Ca (KN)	Coa (KN)	볼스크루 강성	볼 직경	스크루 샤프트
SFNU1605-4	볼스크루	16 mm	05mm	13.5 KN	29.9 KN	32Kgf/um	3.175mm	10K3
SFNU1610-3	볼스크루	16 mm	10mm	10.8 KN	23.5 KN	26Kgf/um	3.175mm	10K3
SFA1616-1.8	볼스크루	16 mm	16mm	5.4 KN	11.1 KN	14Kgf/um	2.778mm	10K3
SFA1620-1.8	볼스크루	16 mm	20mm	5.4 KN	11.4 KN	14Kgf/um	2.778mm	10K3

베어링 매개변수

베어링 모델	Cr (KN)	Cor (KN)
깊은 홈 볼 6301-ZZ	9.7 KN	4.2 KN

타이밍 풀리 및 벨트

동기 풀리 속도비	구동 기어 사양	피동 기어 사양	구동 기어 잇수	종동 휠 잇수
1:1	5M15T29	5M15T29	36	36
1.5:1	5M15T29	5M15T29	24	36
2:1	5M15T29	5M15T29	24	48

치수 대응 표 (mm)

부하 연결 방식	phiA	phiB	phiC	C	D	E	F	H	G	M
수나사	phi50	phi35	-	30	50	3	11	-	33	M20x1.5
암나사	phi50	phi35	-	30	20	3	-	-	33	M16
I형 커넥터	phi50	phi35	phi16	-	95	3	16	32	33	-
피시아이 베어링	phi50	phi35	phi16	-	61	3	21	-	33	-
Y 조인트	phi50	phi35	phi16	-	95	3	16	32	32	-

emmy@htrobot.com www.htrobot.com