MC14 / D

Обзор монтажа

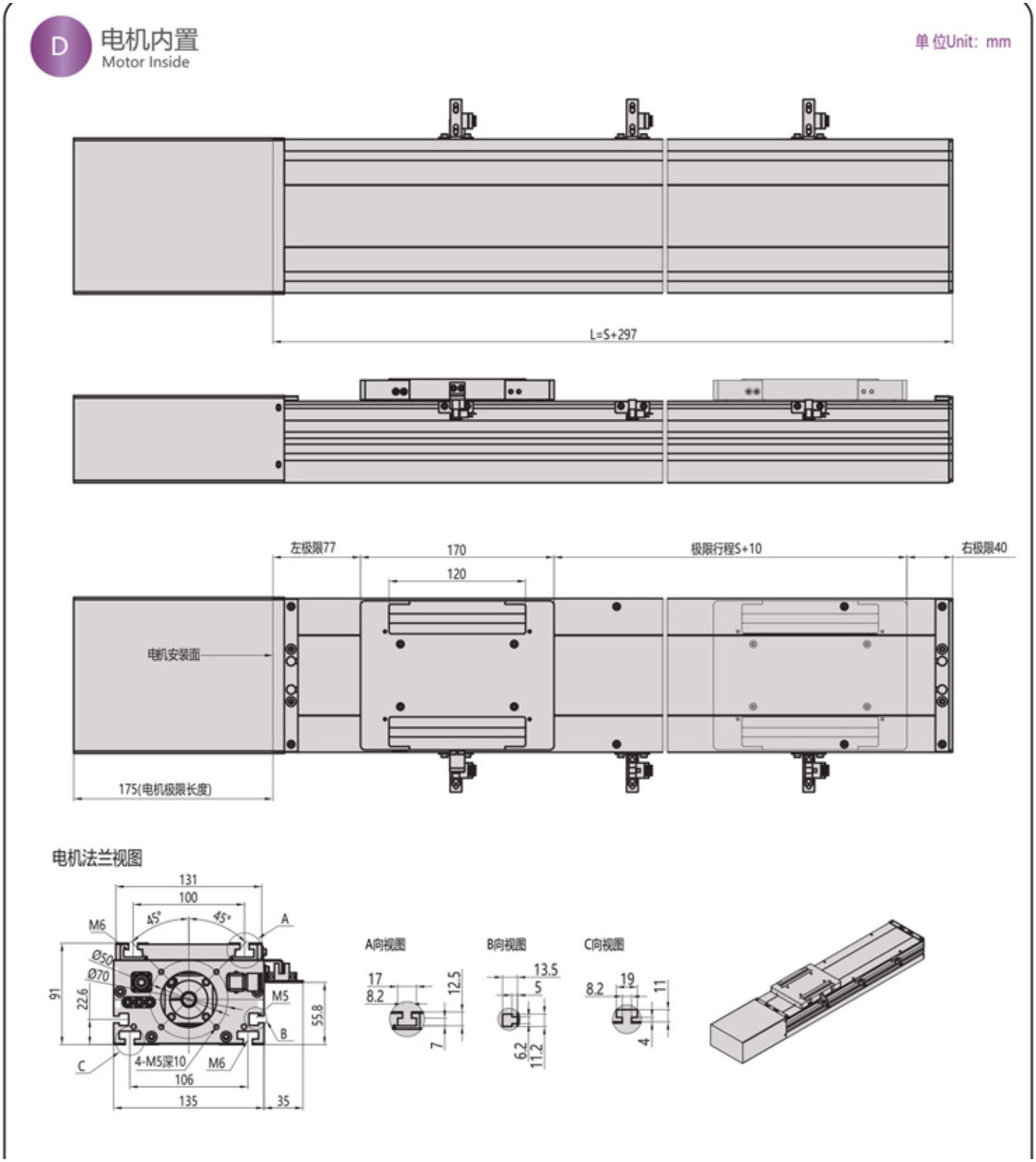

Используйте обозначенные размеры; не масштабируйте чертежи.

MC14 / L

Обзор монтажа

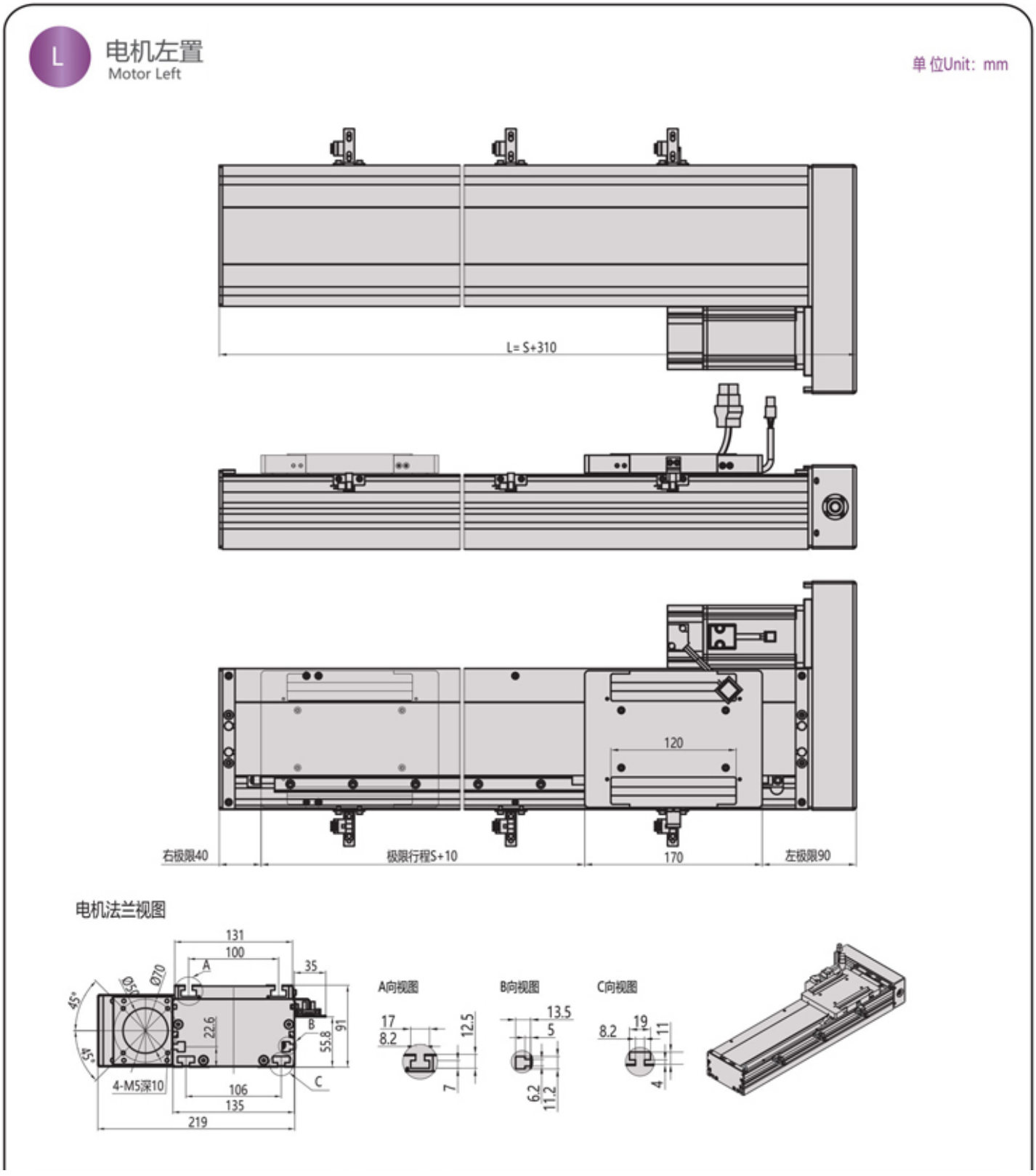

Используйте обозначенные размеры; не масштабируйте чертежи.

MC14 / B

Обзор монтажа

B 电机下置
Motor Lower

单位Unit: mm

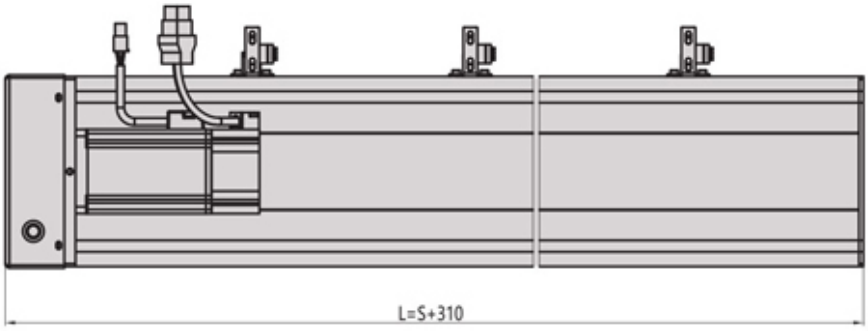

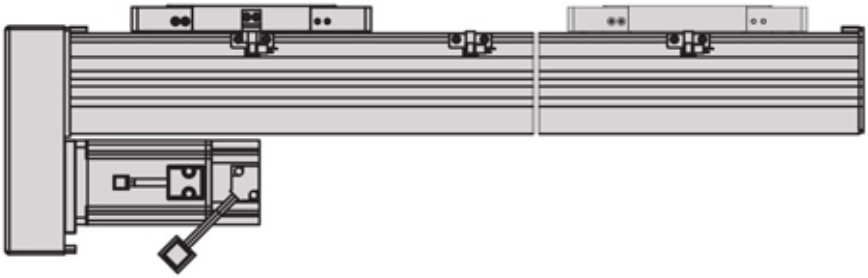

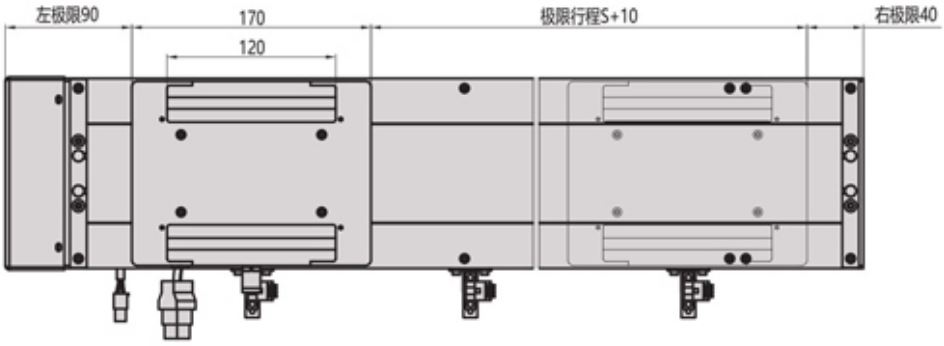

电机法兰视图

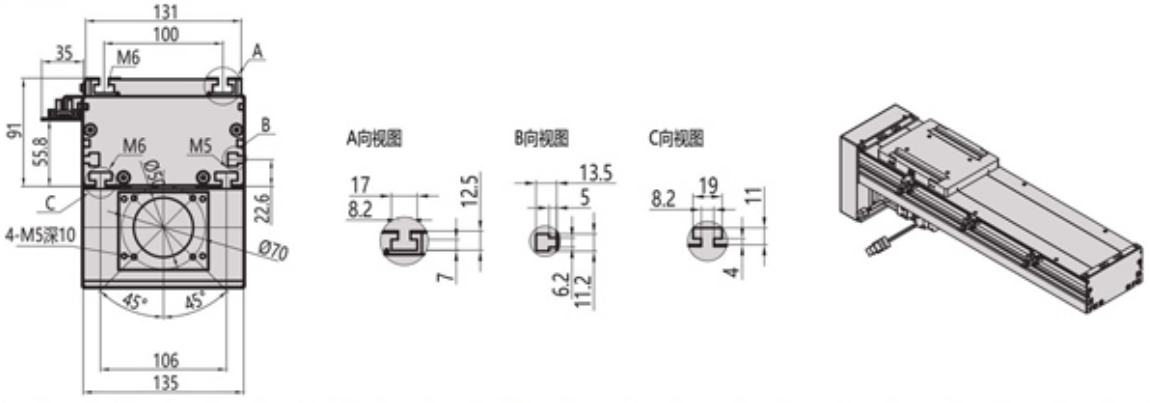

Используйте обозначенные размеры; не масштабируйте чертежи.