HTDG500 guida a pavimento su misura

DG500 · Serie di guide rettificate su misura

Larghezza e precisione possono essere personalizzate per il vostro progetto.

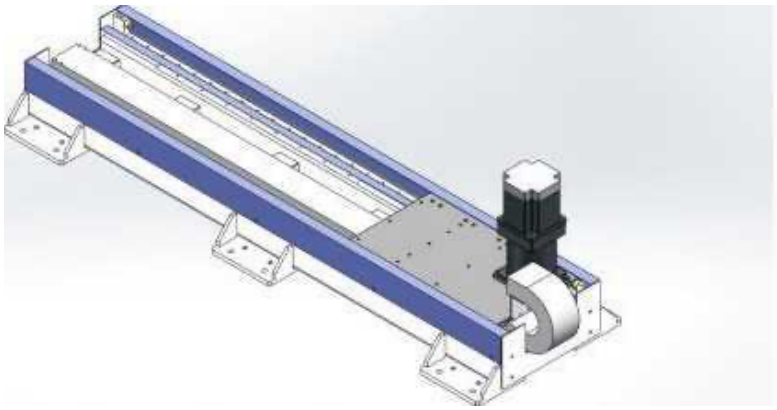

DG500 Illustrazione prodotto

Specifiche esaminate

Parametro	Valore
Intervallo di corsa della tabella dimensionale	100-2400 mm
Codice delle specifiche del riduttore	180 mm
Passo dell’ingranaggio	250 mm
Carico orizzontale	1500 kg
Ripetibilità	±0.1 mm
Nota di corsa	Lunghezza non limitata / intervallo 100
Specifiche dell’ingranaggio	3M
Guida lineare (codice fonte)	30
Esempio d’ordine (riferimento)	DG500-L250-S500-R180-C4-D-K
Modello di sensore	Esterno FC307 (NPN)

Un’unità è stampata solo dove la fonte ne indica una.

I disegni di installazione sono nell’atlante dimensionale separato.

emmy@htrobot.com www.htrobot.com

Riferimento tecnico

Note applicative

Riferimento applicativo: La fonte descrive la guida a pavimento come asse di corsa esterno del robot (settimo asse), che estende l’area di corsa per rivestimento, saldatura, lavorazione, magazzino intelligente e applicazioni automotive.

Riferimento di installazione: Con e senza schermatura in lamiera sono mostrati nella pagina di disegno di origine a fronte.