EDA60Z

高精度・高負荷サーボ電動シリンダ、ストロークカスタム対応 EDA60Z

製品

機械または生産ラインでの案内直線動作向けサーボ電動シリンダ。

技術仕様

リミットスイッチ	マグネットスイッチ
最大許容速度	**<=500 mm/s**
最大許容推力	**<=5kN**
ピストンロッド回転角	**+/-0.3 deg**
伸縮長さ	**<=800 mm**
内径	**phi50 mm**

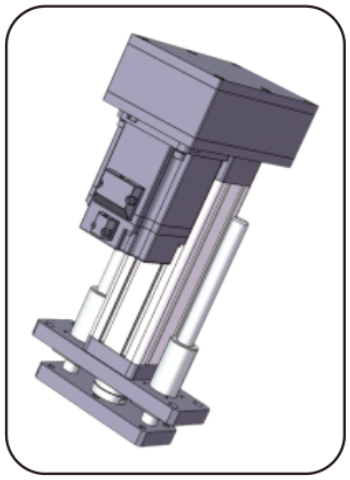

製品イラスト

選定

推力・ストローク・速度は一つのデューティとして選んでください。カタログ最大値は他の最大値の同時適用を意味しません。発注前にねじリード、モータ取付、減速、負荷接続を確認してください。

基本パラメータ

(注：推力・ストローク・速度は実使用に合わせて組み合わせてください。三者の上限値は同時に使えません。)

外径	内径	最大許容推力	伸縮長さ	最大許容速度	許容最高速度 ピストンロッド回転角 リミットスイッチ	リミットスイッチ
61x61mm	phi50 mm	<=5KN	<=800 mm	<=500 mm/s	+/-0.3 deg	マグネットスイッチ

ドライブとモータのオプション

ボールねじリード	同期プーリー速度比（入力：出力）	同期プーリー速度比（入力：出力）	同期プーリー速度比（入力：出力）	直接取付できるモータ仕様	直接取付できるモータ仕様	組み合わせ可能な減速機	組み合わせ可能な減速機
05mm	1:1	1.5:1	2:1	80A	86B	60A	60A 80A
10mm	1:1	1.5:1	2:1	80A	86B	60A	60A 80A
16mm	1:1	1.5:1	2:1	80A	86B	60A	60A 80A
20mm	1:1	1.5:1	2:1	80A	86B	60A	60A 80A

emmy@htrobot.com www.htrobot.com

EDA60Z

電動シリンダー

ボールねじのパラメータ

(注：ボールねじのパラメータはストローク〈= 300mm に適用します。300mm を超えるストロークは技術担当へご相談ください。)

ボールねじ型式	種類	直径	ボールねじリード	Ca (KN)	Coa (KN)	ボールねじ剛性	ボール径	ねじ軸	細長比	位置決め精度	精度等級	位置決め精度	精度等級
SFNU1605-4	ボールねじ	16 mm	05mm	13.5 KN	29.9 KN	32Kgf/um	3.175mm	14K5	1:30	C5/+/-0.01		C7/+/-0.02	
SFNU1610-3	ボールねじ	16 mm	10mm	10.8 KN	23.5 KN	26Kgf/um	3.175mm	14K5	1:30	C5/+/-0.01		C7/+/-0.02	
SFA1616-1.8	ボールねじ	16 mm	16mm	5.4 KN	11.1 KN	14Kgf/um	2.778mm	14K5	1:30	C5/+/-0.01		C7/+/-0.02	
SFA1620-1.8	ボールねじ	16 mm	20mm	5.4 KN	11.4 KN	14Kgf/um	2.778mm	14K5	1:30	C5/+/-0.01		C7/+/-0.02	

ベアリングのパラメータ

軸受型式	Cr (KN)	Cor (KN)
深溝玉軸受 6004-ZZ	9.38 KN	5.03 KN
スラスト玉軸受 51105	19.6 KN	37 KN

タイミングプーリーとベルト

同期プーリ速度比	駆動歯車仕様	被動歯車仕様	駆動歯車の歯数	従動輪の歯数	タイミングプーリ中心距離	同期ベルト周長	同期ベルト幅
1:1	5M20T34	5M20T30	36	36	85mm	350	20mm
1.5:1	5M20T34	5M20T30	24	36	85mm	320	20mm
2:1	5M20T34	5M20T30	24	48	85mm	355	20mm

寸法対応表 (mm)

負荷接続方式	phiA	phiB	phiC	C	D	E	F	H	G	M
おねじ	phi50	phi35	-	30	50	3	11	-	33	M20x1.5
めねじ	phi50	phi35	-	30	20	3	-	-	33	M16
I 型コネクタ	phi50	phi35	phi16	-	95	3	16	32	33	-
ロッドエンド軸受	phi50	phi35	phi16	-	61	3	21	-	33	-
Y 継手	phi50	phi35	phi16	-	95	3	16	32	32	-

emmy@htrobot.com www.htrobot.com