วิธีใช้ชุดรูปนี้

แต่ละมุมมองเป็นรูปแคตตาล็อกของรุ่นย่อยหรือกลุ่มอัตราส่วนที่ระบุ ใช้ป้ายที่พิมพ์ ไม่ใช่การวัดมาตราส่วน นี่เป็นรูปอ้างอิง ไม่ใช่ไฟล์ CAD

FDA300 / ชุดรูปประกอบ

สารบัญ

R01	1 มุมมอง | หน้า 2-2
L01	1 มุมมอง | หน้า 3-3

ติดต่อ HTROBOT

อีเมล: emmy@htrobot.com
เว็บไซต์: www.htrobot.com

EDA300 | รูปขนาด

รูปแคตตาล็อก

EDA300 R01 รูปขนาด อธิบาย:L1=ความยาวยึดได้+420,L2=ความยาวยึดได้+692 | R01

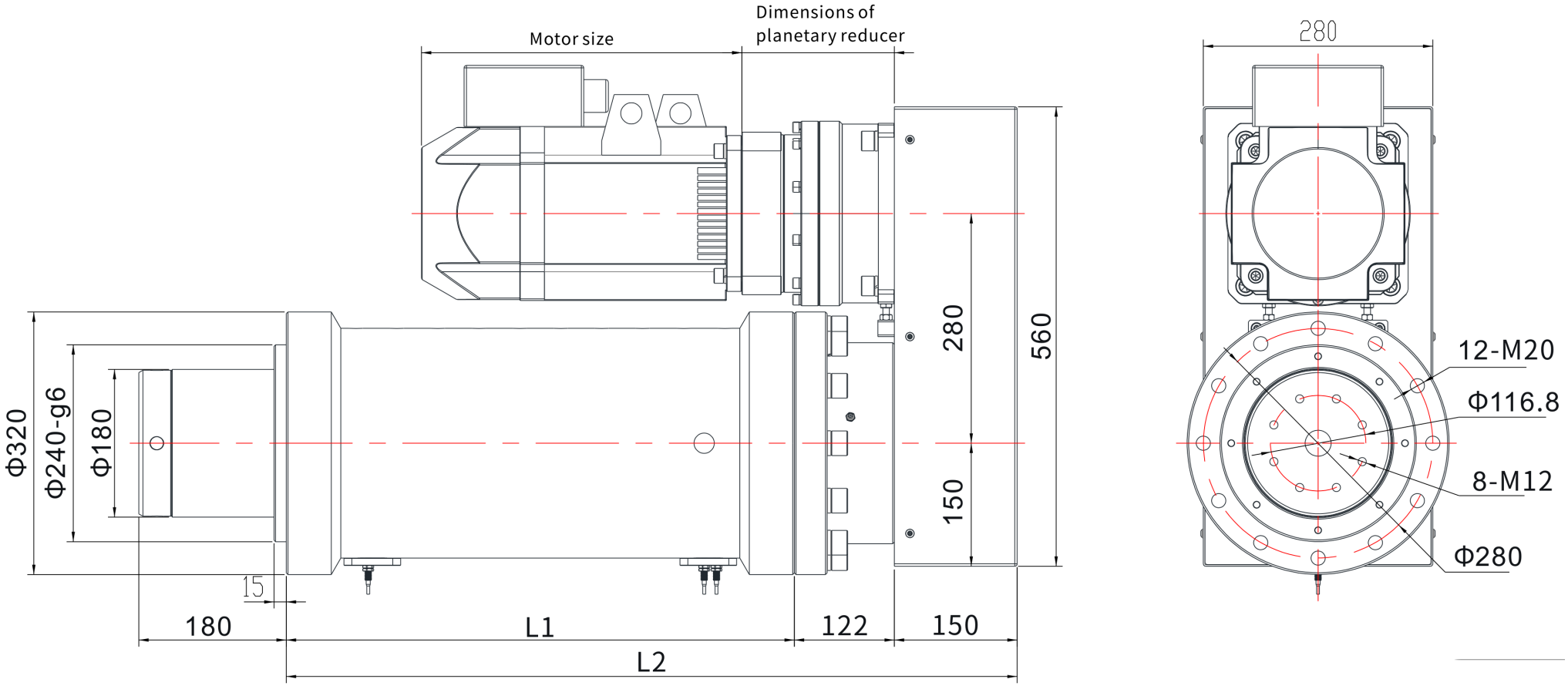

EDA300 | รูปขนาด

รูปแคตตาล็อก

EDA300 L01 รูปขนาด อธิบาย:L1=ความยาวยึดได้+380,L2=ความยาวยึดได้+695 | L01

