HTROBOT

Siri modul TKK

Panduan pemilihan Bahasa Melayu

Komponen gerakan linear dan automasi berbilang paksi, dengan sokongan praktikal dari Tianjin.

Berpangkalan di Tianjin, HTROBOT bekerjasama dengan pelanggan pada gerakan linear industri dan automasi berbilang paksi. Julat kami menghimpun modul linear, galas linier, skru bebola, penggerak dan pentas XYZ.

model: TKK40; TKK50; TKK60; TKK86; TKK100; TKK130

Kami menghubungkan bekalan komponen dengan perbincangan aplikasi untuk kedudukan, pindahan dan peralatan berbilang paksi.

Siri modul KK HTKK40

TKK40 · Siri modul TKK

Guna baris dimensi dan gerakan untuk model tepat. Kekalkan syarat beban, kelajuan dan kedudukan bersama apabila membanding calon.

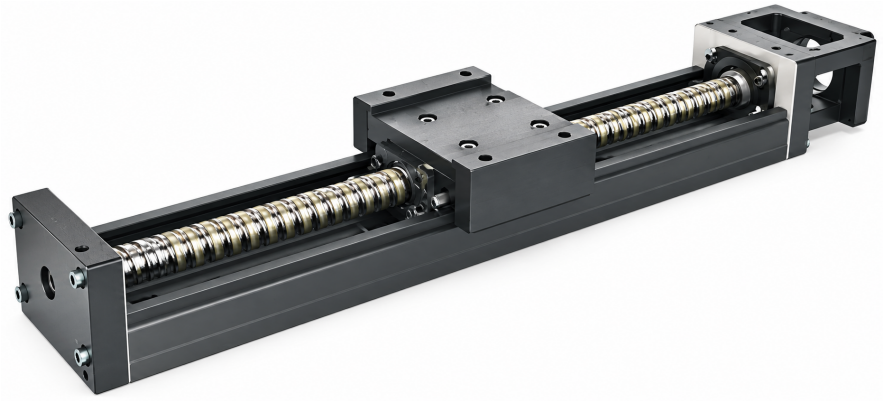

Ilustrasi siri TKK

Spesifikasi disemak

Parameter teknikal	Nilai
Tork permulaan (gred standard)	0.8
Tork permulaan (gred ketepatan)	1.2
Ketepatan kedudukan (gred ketepatan)	0.02
Kesejajaran gerakan (gred ketepatan)	0.01
Panjang rel	100 / 150 / 200 mm

Unit dicetak hanya di mana sumber menyatakannya.

Siri modul KK HTKK50

TKK50 · Siri modul TKK

Guna baris dimensi dan gerakan untuk model tepat. Kekalkan syarat beban, kelajuan dan kedudukan bersama apabila membanding calon.

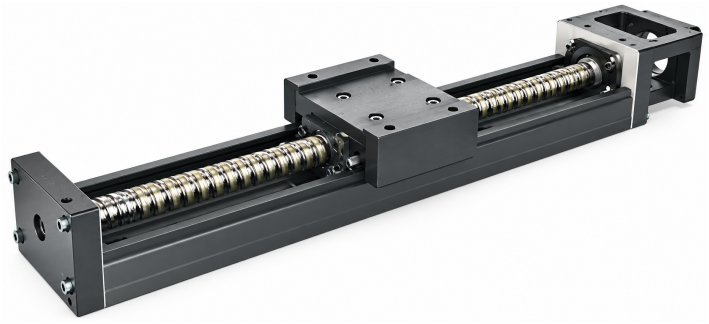

Ilustrasi siri TKK

Spesifikasi disemak

Parameter teknikal	Nilai
Ketepatan kedudukan (gred ketepatan)	0.02
Kesejajaran gerakan (gred ketepatan)	0.01
Tork permulaan	4 / 2 N-cm
Panjang rel	150 / 200 / 250 / 300 mm

Unit dicetak hanya di mana sumber menyatakannya.

Siri modul KK HTKK60

TKK60 · Siri modul TKK

Guna baris dimensi dan gerakan untuk model tepat. Kekalkan syarat beban, kelajuan dan kedudukan bersama apabila membanding calon.



Ilustrasi siri TKK

Spesifikasi disemak

Parameter teknikal	Nilai	Terpakai kepada
Contoh pesanan (rujukan)	TKK60 10 P E .400 E A2 E F0 S0	
Tork permulaan	15 / 7 N-cm	
Kelajuan maksimum	340 mm/s	kod lead 05; gred piawai
Kelajuan maksimum	790 mm/s	kod lead 10; gred piawai
Kelajuan maksimum	390 mm/s	kod lead 05; gred piawai
Kelajuan maksimum	550 mm/s	kod lead 05; gred ketepatan
Kelajuan maksimum	1100 mm/s	kod lead 10; gred ketepatan

Parameter teknikal	Nilai	Terpakai kepada
Kelajuan maksimum	390 mm/s	kod lead 05; gred piawai
Kelajuan maksimum	790 mm/s	kod lead 10; gred piawai
Kelajuan maksimum	550 mm/s	kod lead 05; gred ketepatan
Kelajuan maksimum	670 mm/s	kod lead 10; gred ketepatan
Kelajuan maksimum	550 mm/s	kod lead 05; gred ketepatan
Kelajuan maksimum	670 mm/s	kod lead 10; gred piawai
Kelajuan maksimum	390 mm/s	kod lead 05; gred piawai
Kelajuan maksimum	1100 mm/s	kod lead 10; gred ketepatan
Kelajuan maksimum	550 mm/s	kod lead 05; gred ketepatan
Kelajuan maksimum	390 mm/s	kod lead 05; gred piawai
Kelajuan maksimum	340 mm/s	kod lead 05; gred ketepatan
Kelajuan maksimum	390 mm/s	kod lead 05; gred piawai
Kelajuan maksimum	1100 mm/s	kod lead 10; gred ketepatan
Kelajuan maksimum	550 mm/s	kod lead 05; gred ketepatan
Kelajuan maksimum	790 mm/s	kod lead 10; gred piawai

Siri modul KK HTKK86

TKK86 · Siri modul TKK

Guna baris dimensi dan gerakan untuk model tepat. Kekalkan syarat beban, kelajuan dan kedudukan bersama apabila membanding calon.



Ilustrasi siri TKK

Spesifikasi disemak

Parameter teknikal	Nilai	Terpakai kepada
Kelajuan maksimum	1050 mm/s	kod lead 20; gred piawai
Kelajuan maksimum	430 mm/s	kod lead 10; gred piawai
Kelajuan maksimum	740 mm/s	kod lead 10; gred ketepatan
Kelajuan maksimum	1050 mm/s	kod lead 20; gred piawai
Kelajuan maksimum	1480 mm/s	kod lead 20; gred ketepatan
Kelajuan maksimum	520 mm/s	kod lead 10; gred piawai

Parameter teknikal	Nilai	Terpakai kepada
Kelajuan maksimum	800	kod lead 20; gred piawai
Kelajuan maksimum	870 mm/s	kod lead 20; gred piawai
Kelajuan maksimum	1120	kod lead 20; gred ketepatan
Kelajuan maksimum	520 mm/s	kod lead 10; gred piawai
Kelajuan maksimum	1480 mm/s	kod lead 20; gred ketepatan
Kelajuan maksimum	520 mm/s	kod lead 10; gred piawai
Kelajuan maksimum	1050 mm/s	kod lead 20; gred piawai
Kelajuan maksimum	800	kod lead 20; gred piawai
Kelajuan maksimum	740 mm/s	kod lead 10; gred ketepatan
Kelajuan maksimum	740 mm/s	kod lead 10; gred ketepatan
Kelajuan maksimum	610 mm/s	kod lead 10; gred ketepatan
Kelajuan maksimum	980	kod lead 20; gred ketepatan
Kelajuan maksimum	1480 mm/s	kod lead 20; gred ketepatan
Kelajuan maksimum	740 mm/s	kod lead 10; gred ketepatan
Kelajuan maksimum	1220 mm/s	kod lead 20; gred ketepatan
Kelajuan maksimum	740 mm/s	kod lead 10; gred ketepatan
Kelajuan maksimum	520 mm/s	kod lead 10; gred piawai
Kelajuan maksimum	520 mm/s	kod lead 10; gred piawai

Unit dicetak hanya di mana sumber menyatakannya.

Siri modul KK HTKK100

TKK100 · Siri modul TKK

Guna baris dimensi dan gerakan untuk model tepat. Kekalkan syarat beban, kelajuan dan kedudukan bersama apabila membanding calon.



Ilustrasi siri TKK

Spesifikasi disemak

Parameter teknikal	Nilai	Terpakai kepada
Tork permulaan	17 / 20 / 23 / 25 / 15 N-cm	
Panjang rel	980 / 1080 / 1180 / 1280 / 1380 mm	

Parameter teknikal	Nilai	Terpakai kepada
Kelajuan maksimum	750 mm/s	kod lead 20; gred ketepatan
Kelajuan maksimum	510 mm/s	kod lead 20; gred ketepatan
Kelajuan maksimum	750 mm/s	kod lead 20; gred piawai
Kelajuan maksimum	530 mm/s	kod lead 20; gred piawai
Kelajuan maksimum	630 mm/s	kod lead 20; gred piawai
Kelajuan maksimum	440 mm/s	kod lead 20; gred ketepatan

Siri modul KK HTKK130

TKK130 · Siri modul TKK

Guna baris dimensi dan gerakan untuk model tepat. Kekalkan syarat beban, kelajuan dan kedudukan bersama apabila membanding calon.

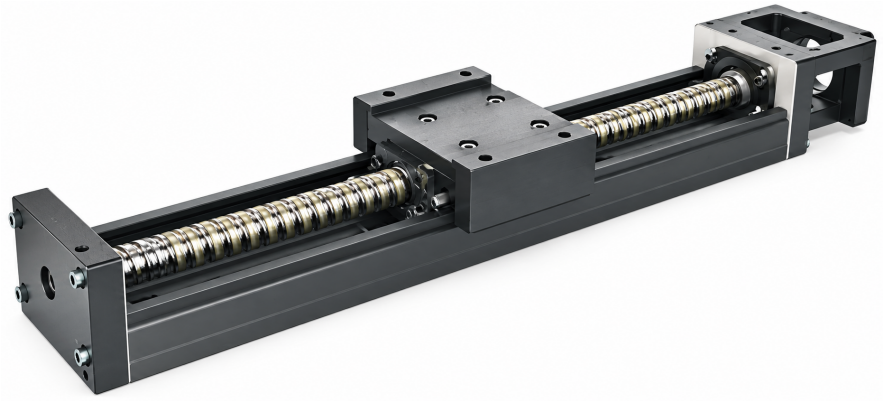

Ilustrasi siri TKK

Spesifikasi disemak

Parameter teknikal	Nilai
Tork permulaan	25 / 27 / 15 / 18 N-cm
Panjang rel	980 / 1180 / 1380 / 1680 mm

Hubungi

Mulakan dengan produk atau aplikasi. Gunakan draf pertanyaan untuk mengumpulkan apa yang anda pertimbangkan, atau hubungi kami terus dengan keperluan anda.

emmy@htrobot.com
www.htrobot.com
Tianjin, China