COME USARE QUESTO ATLANTE

Ogni vista è il disegno di catalogo della variante o del gruppo di rapporto indicato. Usare le etichette stampate, non una misura in scala. Sono disegni di riferimento, non file CAD.

EDA942 / Atlante dei disegni

Sommario

R01	1 viste | pagine 2-2
R02	1 viste | pagine 3-3
R05	1 viste | pagine 4-4
R04	1 viste | pagine 5-5
R07	1 viste | pagine 6-6
R03	1 viste | pagine 7-7
R06	1 viste | pagine 8-8
L04	1 viste | pagine 9-9
L03	1 viste | pagine 10-10
L07	1 viste | pagine 11-11
L01	1 viste | pagine 12-12
L06	1 viste | pagine 13-13

CONTATTO HTROBOT

E-mail: emmy@htrobot.com

Sito web: www.htrobot.com

EDA94Z | Disegno dimensionale

Disegno di catalogo

EDA94Z R01 disegno dimensionale illustrazione:L1=lunghezza estensibile+130,L2=estensibile:L1=+104,L2=+216 lunghezza+313 | R01

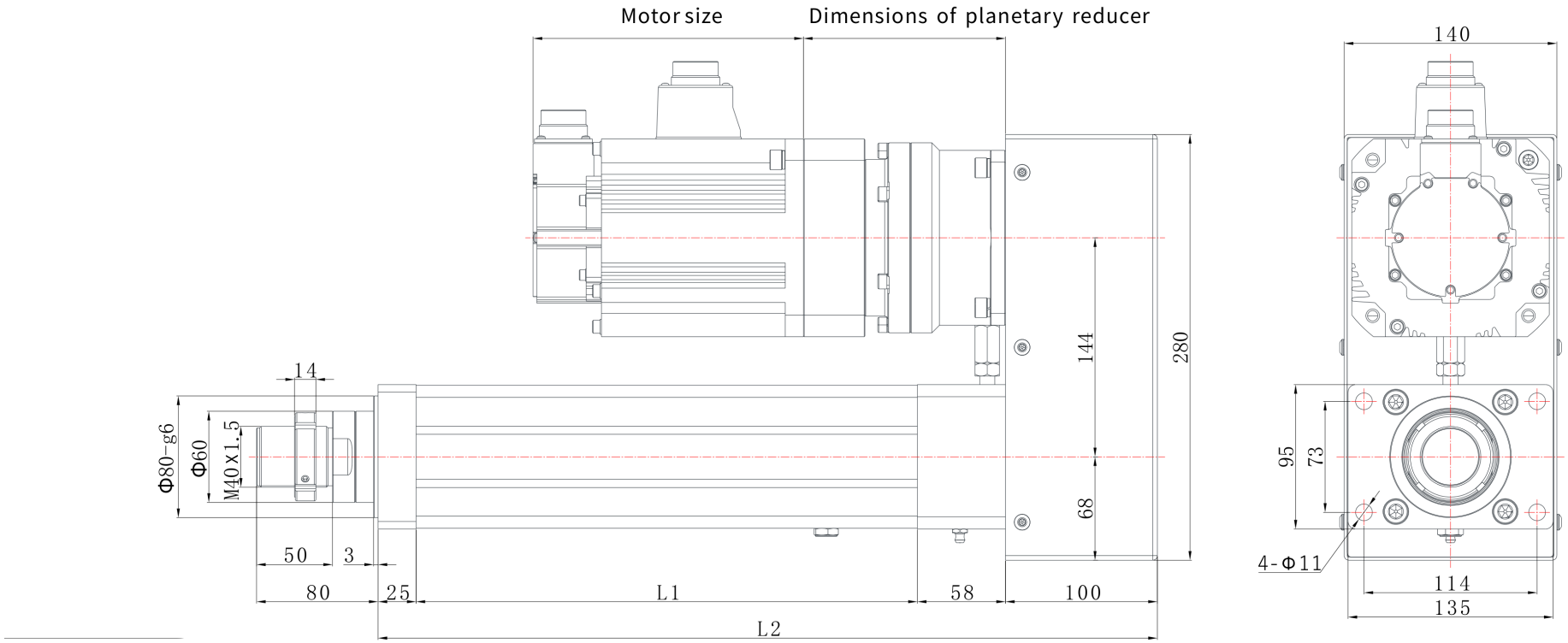

EDA94Z | Disegno dimensionale

Disegno di catalogo

EDA94Z R02 disegno dimensionale illustrazione:L1=lunghezza estensibile+130,L2=lunghezza estensibile+313 | R02

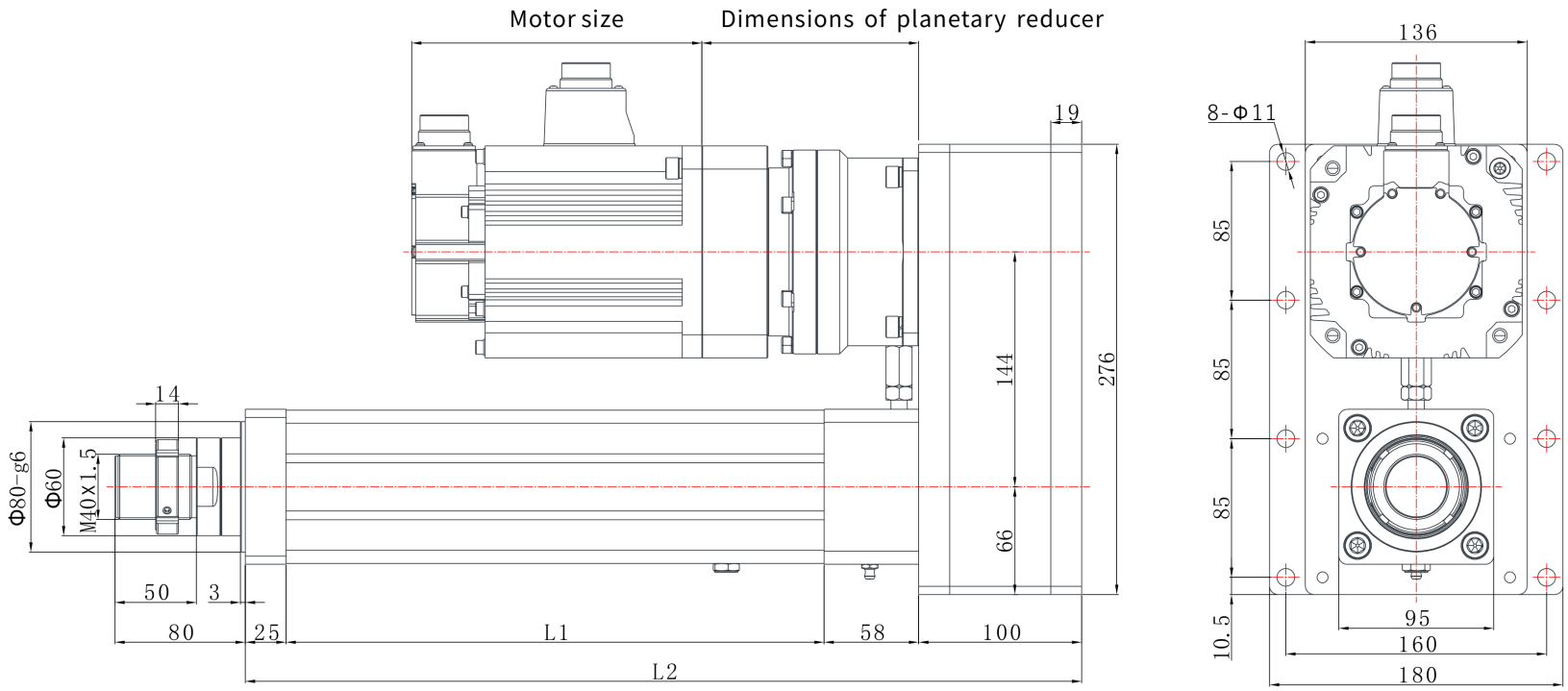

EDA94Z | Disegno dimensionale

Disegno di catalogo

EDA94Z R05 disegno dimensionale illustrazione:L1=lunghezza estensibile+130,L2=lunghezza estensibile+488 | R05

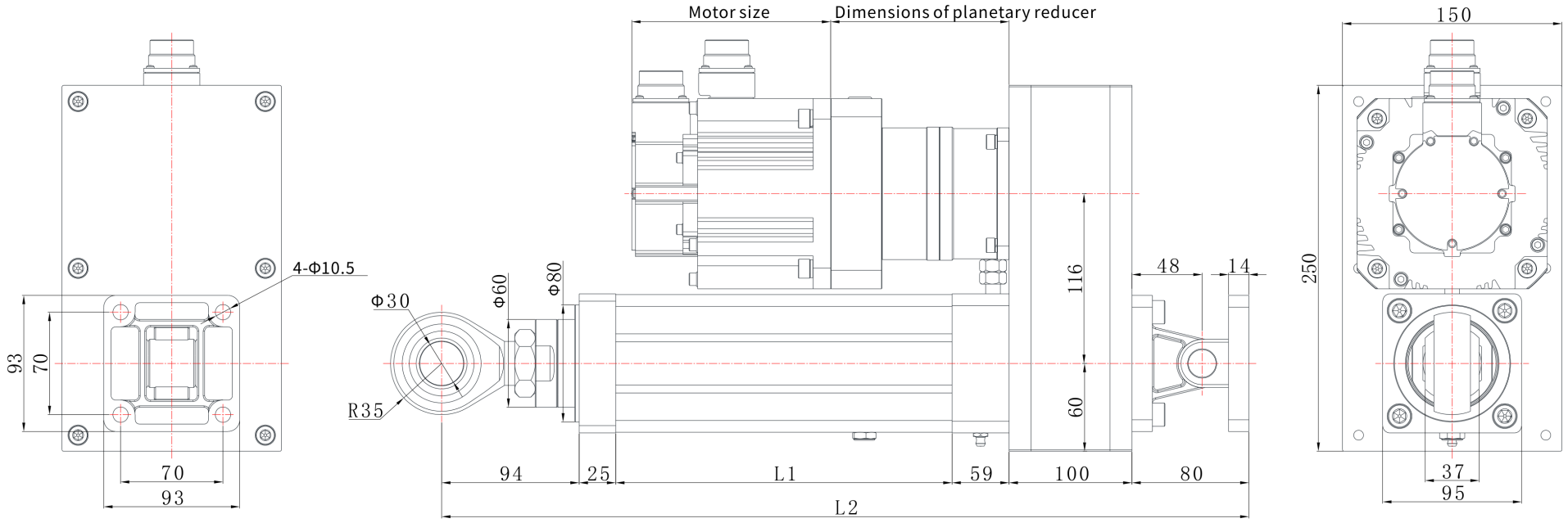

EDA94Z | Disegno dimensionale

Disegno di catalogo

EDA94Z R04 disegno dimensionale illustrazione:L1=lunghezza estensibile+130,L2=lunghezza estensibile+314 | R04

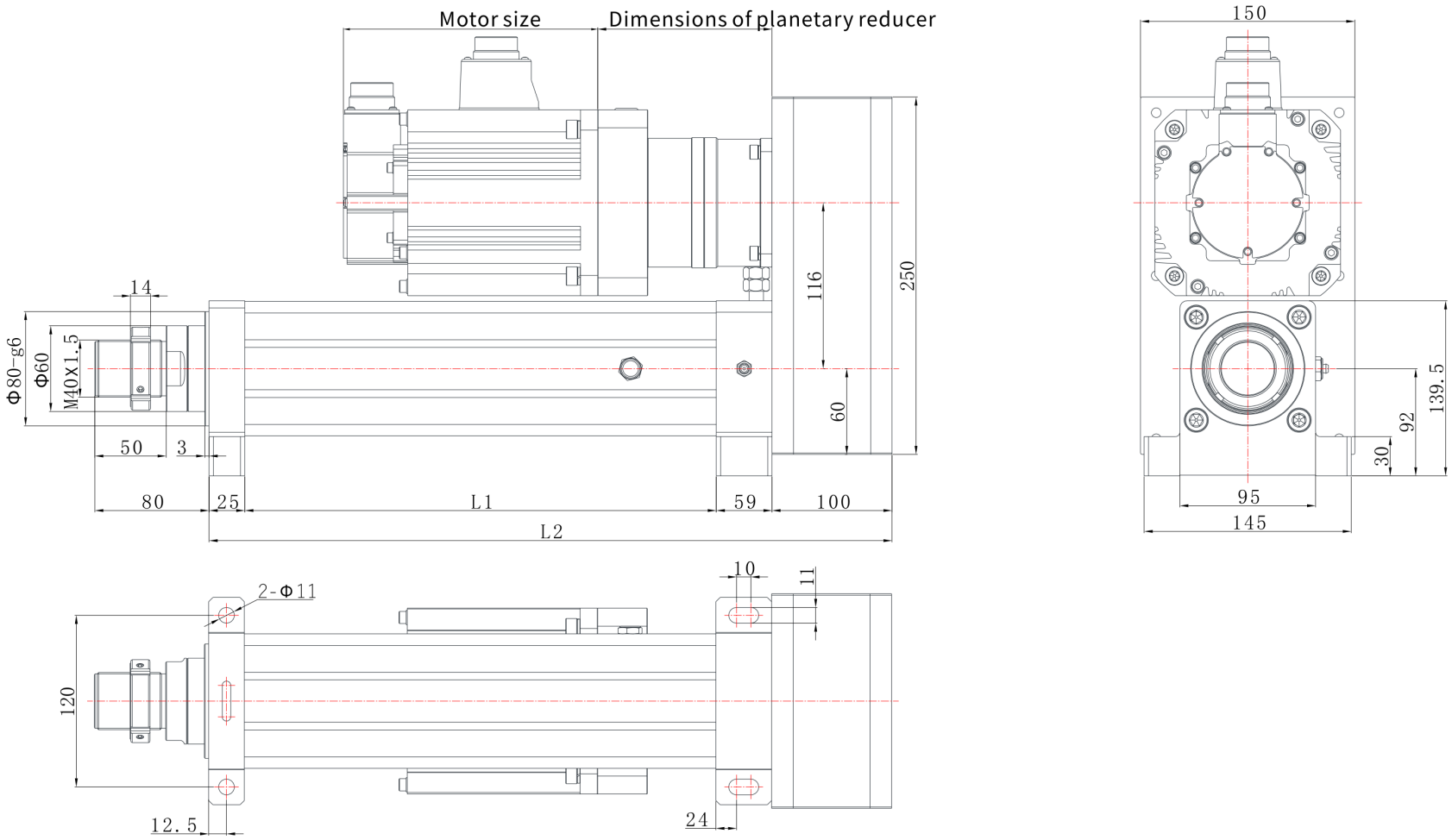

EDA94Z | Disegno dimensionale

Disegno di catalogo

EDA94Z R07 disegno dimensionale illustrazione:L1=lunghezza estensibile+130,L2=lunghezza estensibile+322 | R07

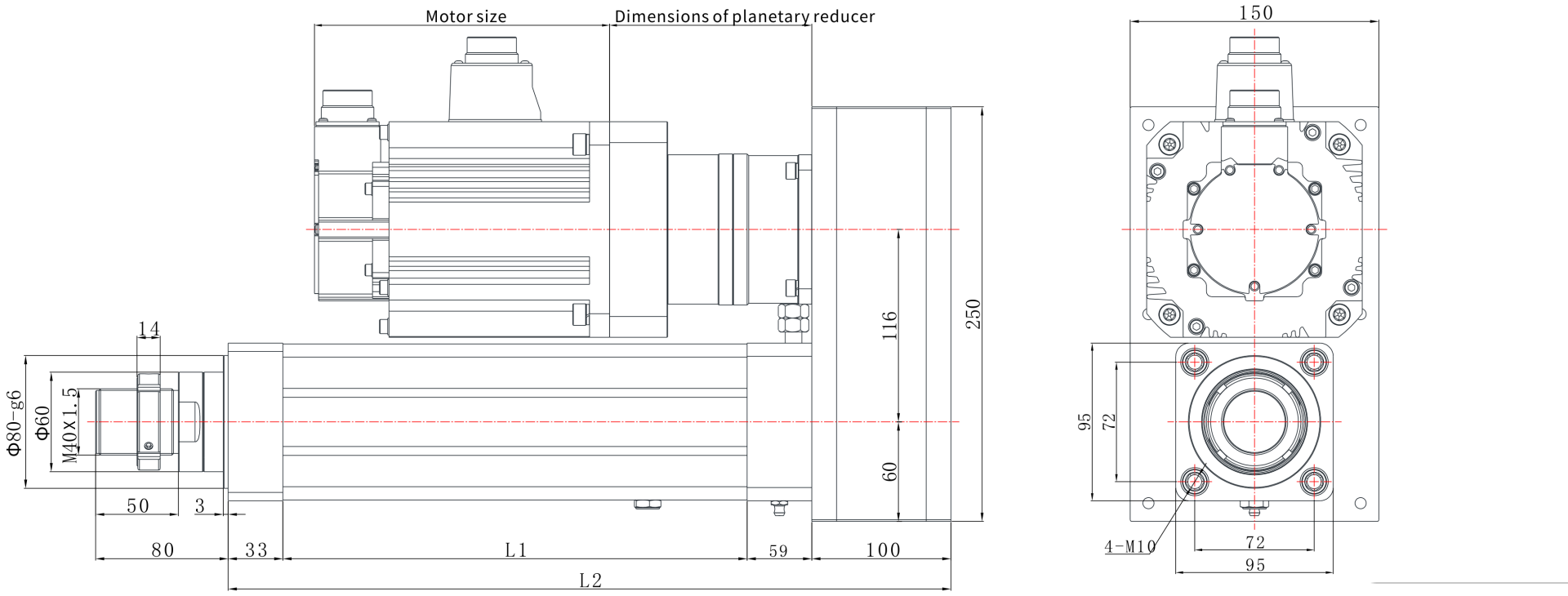

EDA94Z | Disegno dimensionale

Disegno di catalogo

EDA94Z R03 disegno dimensionale illustrazione:L1=lunghezza estensibile+130,L2=lunghezza estensibile+313 | R03

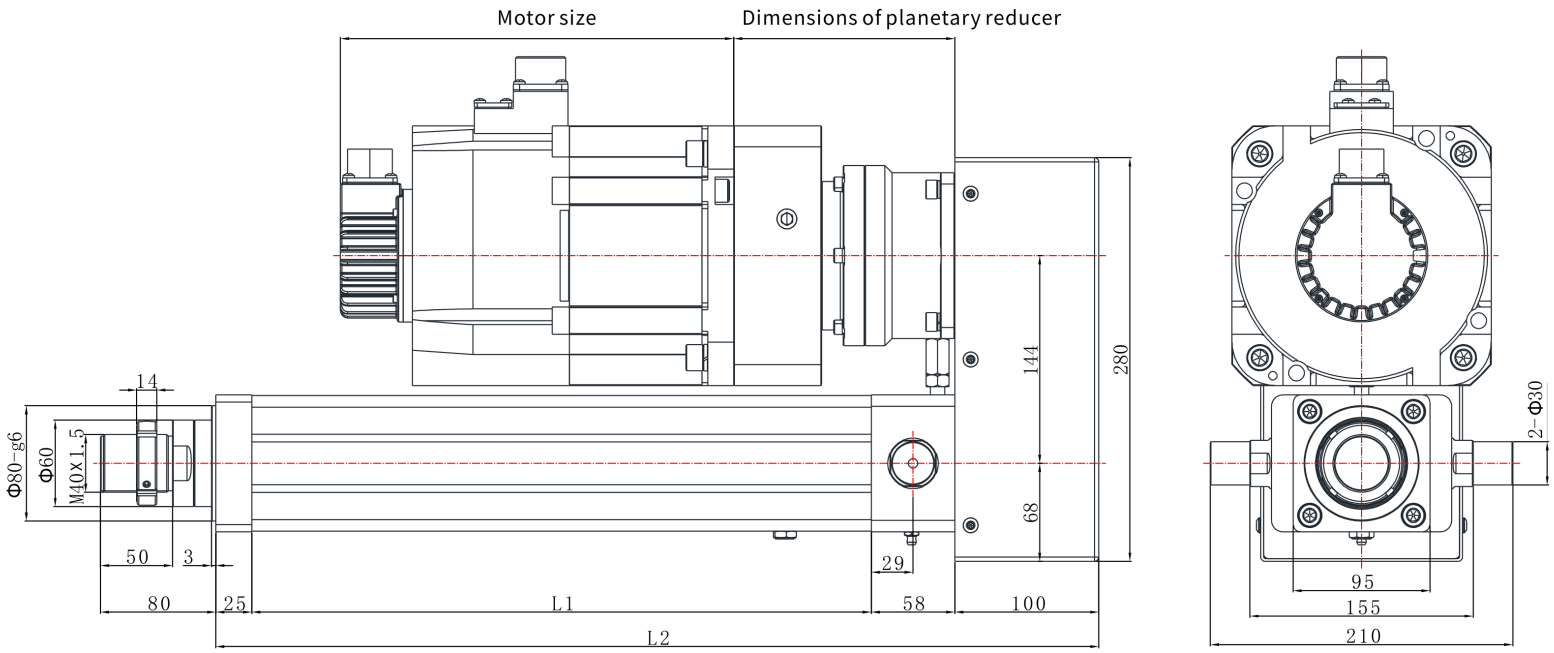

EDA94Z | Disegno dimensionale

Disegno di catalogo

EDA94Z R06 disegno dimensionale illustrazione:L1=lunghezza estensibile+130,L2=lunghezza estensibile+400 | R06

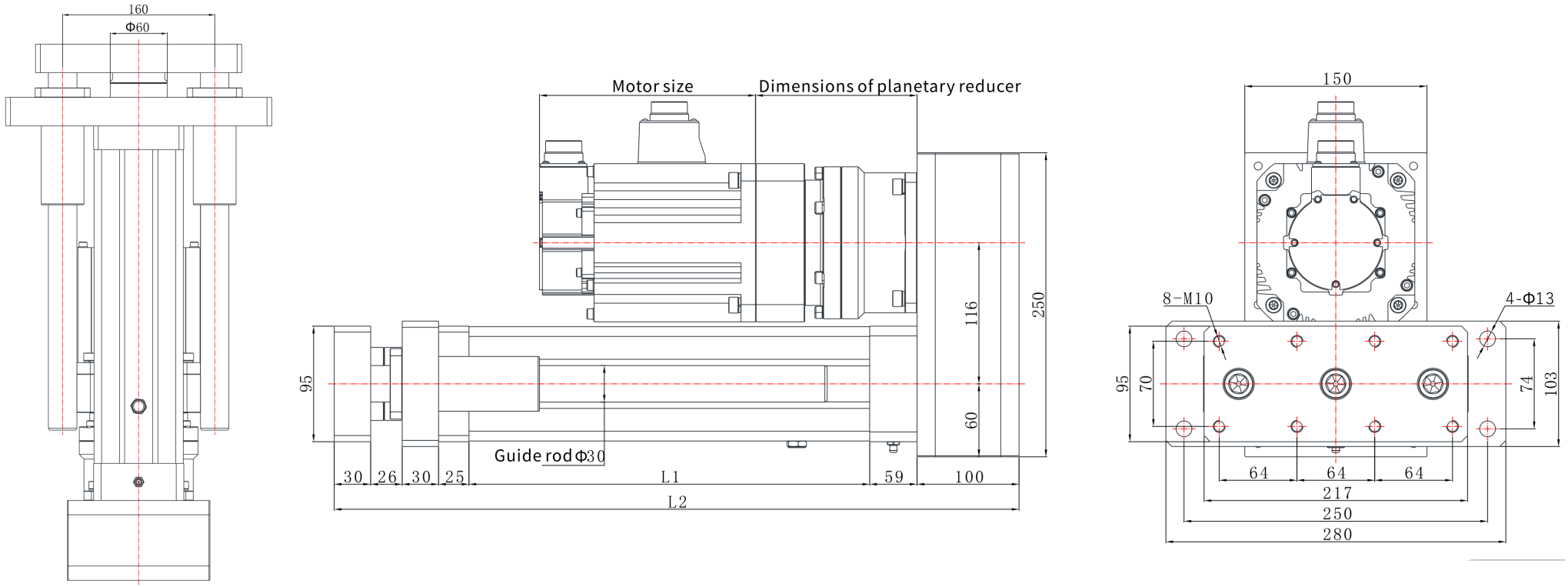

EDA94Z | Disegno dimensionale

Disegno di catalogo

EDA94Z L04 disegno dimensionale illustrazione:L1=lunghezza estensibile+130,L2=lunghezza estensibile+319 | L04

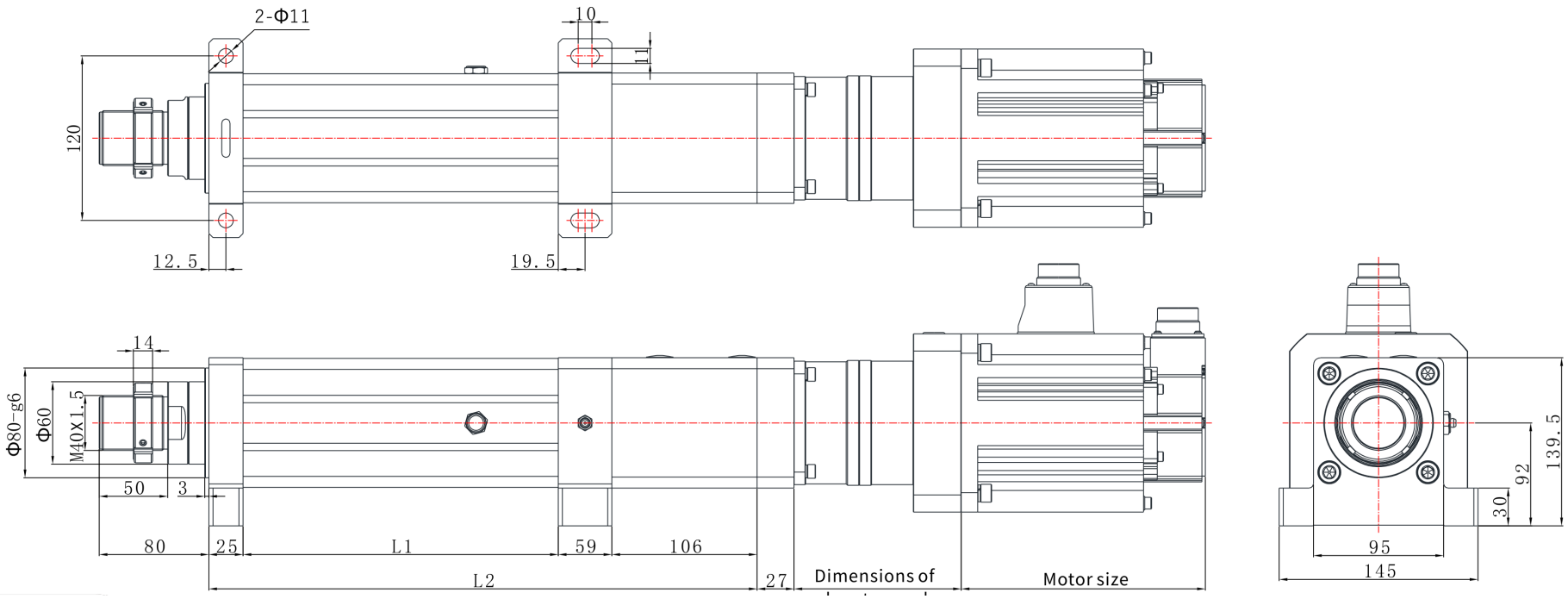

EDA94Z | Disegno dimensionale

Disegno di catalogo

EDA94Z L03 disegno dimensionale illustrazione:L1=lunghezza estensibile+130,L2=lunghezza estensibile+319 | L03

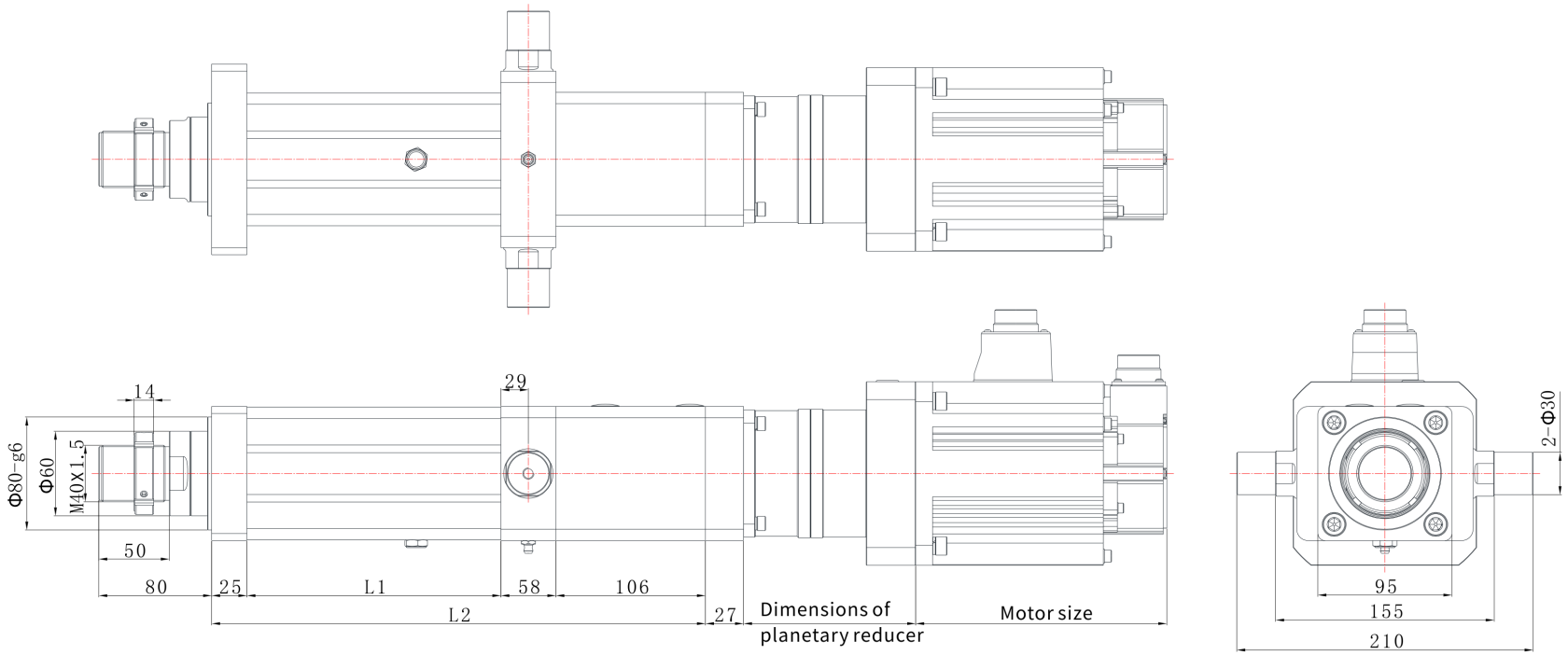

EDA94Z | Disegno dimensionale

Disegno di catalogo

EDA94Z L07 disegno dimensionale illustrazione:L1=lunghezza estensibile+130,L2=lunghezza estensibile+327 | L07

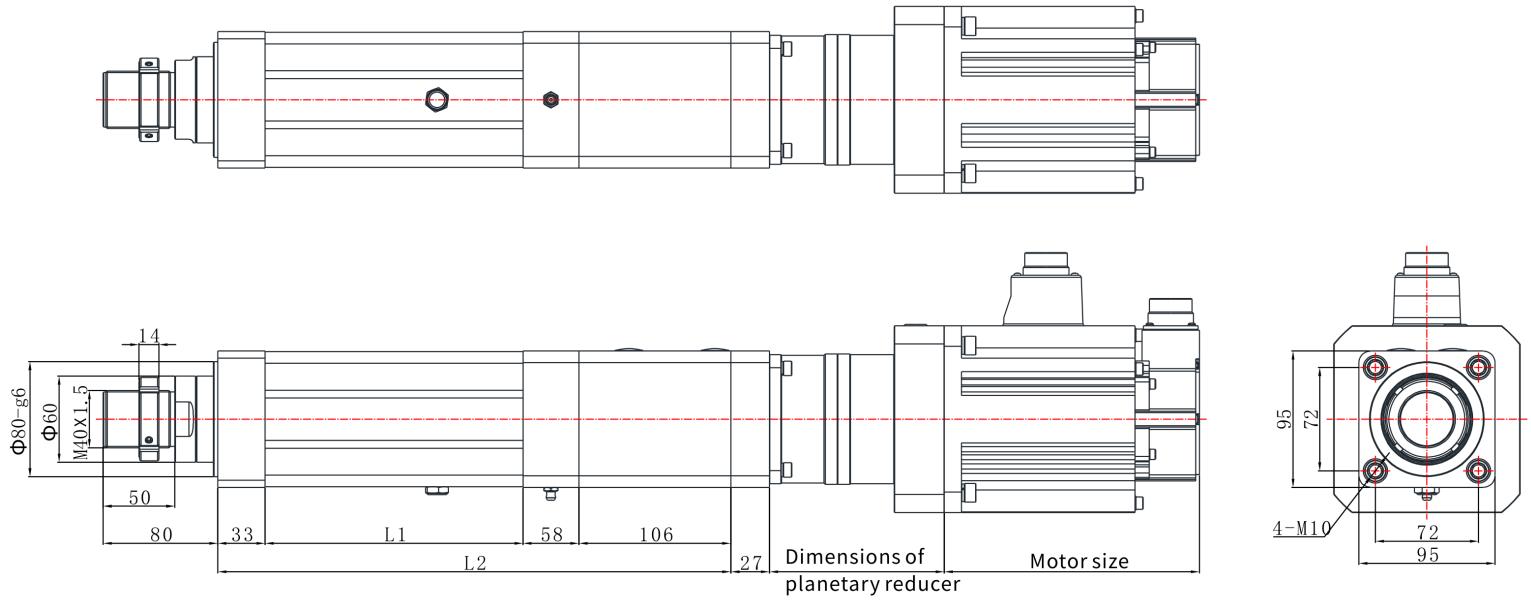

EDA94Z | Disegno dimensionale

Disegno di catalogo

EDA94Z L01 disegno dimensionale illustrazione:L1=lunghezza estensibile+130,L2=lunghezza estensibile+319 | L01

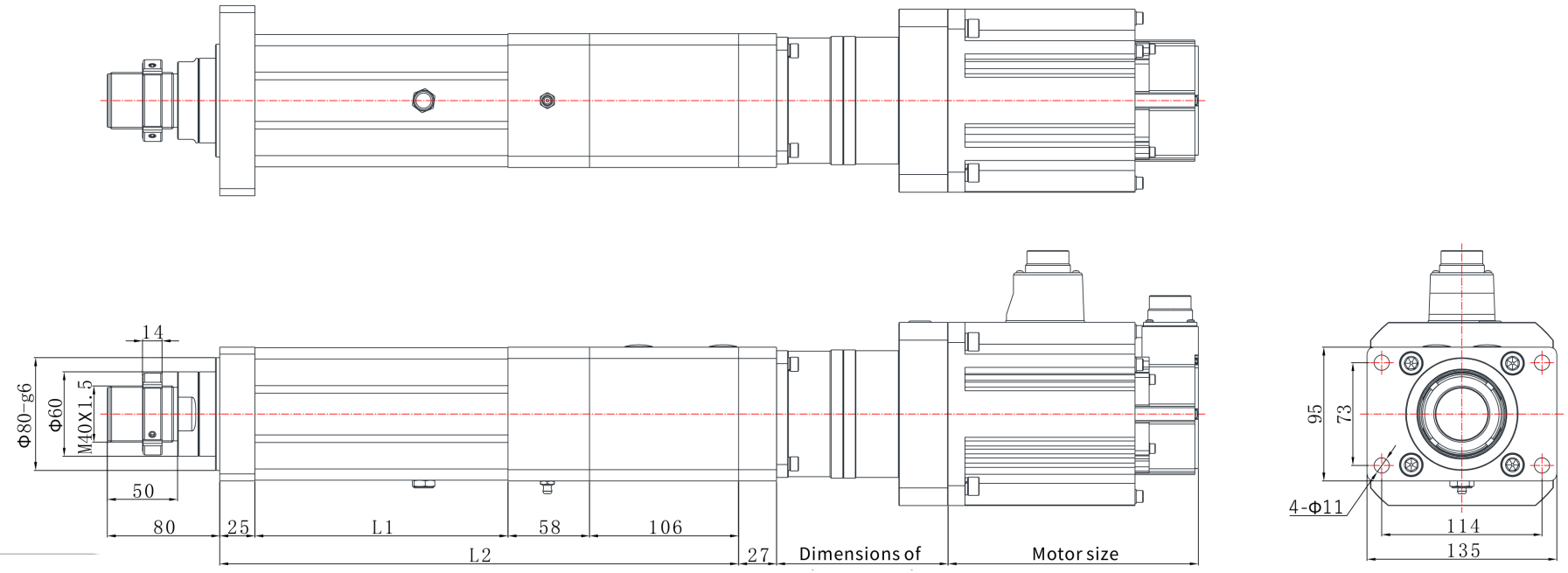

EDA94Z | Disegno dimensionale

Disegno di catalogo

EDA94Z L06 disegno dimensionale illustrazione:L1=lunghezza estensibile+130,L2=lunghezza estensibile+405 | L06

