EDA40

高精度・高負荷サーボ電動シリンダ、ストロークカスタム対応 EDA40

製品

機械または生産ラインでの案内直線動作向けサーボ電動シリンダ。

技術仕様

内径	**phi30 mm**
リミットスイッチ	マグネットスイッチ
最大許容速度	**<=250 mm/s**
最大許容推力	**<=0.5kN**
ピストンロッド回転角	**+/-0.3 deg**
伸縮長さ	**<=360 mm**

選定

推力・ストローク・速度は一つのデューティとして選んでください。カタログ最大値は他の最大値の同時適用を意味しません。発注前にねじリード、モータ取付、減速、負荷接続を確認してください。

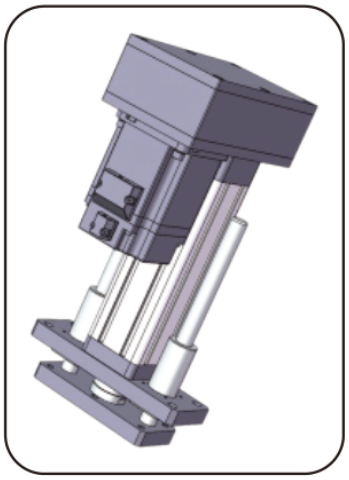

製品イラスト

基本パラメータ

(注：推力・ストローク・速度は実使用に合わせて組み合わせてください。三者の上限値は同時に使えません。)

外径	内径	最大許容推力	伸縮長さ	最大許容速度	許容最高速度 ピストンロッド回転角 リミットスイッチ	リミットスイッチ
40x40 mm	phi30 mm	<=0.5KN	<=360 mm	<=250 mm/s	+/-0.3 deg	マグネットスイッチ

ドライブとモータのオプション

ボールねじリード	同期プーリー速度比（入力：出力)	同期プーリー速度比（入力：出力)	同期プーリー速度比（入力：出力)	直接取付できるモータ仕様	直接取付できるモータ仕様	組み合わせ可能な減速機
04mm	1:1	1.5:1	2:1	40A	42B	NO
05mm	1:1	1.5:1	2:1	40A	42B	NO

emmy@htrobot.com www.htrobot.com

EDA40

電動シリンダー

ボールねじのパラメータ

(注：ボールねじのパラメータはストローク〈= 300mm に適用します。300mm を超えるストロークは技術担当へご相談ください。)

ボールねじ型式	種類	直径	ボールねじリード	Ca (KN)	Coa (KN)	ボールねじ剛性	ボール径	ねじ軸	細長比	精度等級	位置決め精度
BSH1204-3.5	ボールねじ	12 mm	04mm	7.8 KN	16.1 KN	23Kgf/um	2.5mm	8K3	1:30	C5/+/-0.01	C7/+/-0.02
BSH1205-3.5	ボールねじ	12 mm	05mm	7.8 KN	16.1 KN	23Kgf/um	2.5mm	8K3	1:30	C5/+/-0.01	C7/+/-0.02

ベアリングのパラメータ

軸受型式	Cr (KN)	Cor (KN)
深溝玉 6900-2RSx2	2.7 KN	1.27 KN

タイミングプーリーとベルト

同期プーリ速度比	駆動歯車仕様	被動歯車仕様	駆動歯車の歯数	従動輪の歯数	タイミングプーリ中心距離	同期ベルト周長	同期ベルト幅
1:1	3M10T21	3M10T15	30	30	47.5mm	186	10mm
1.5:1	3M10T21	3M10T15	20	30	47.5mm	171	10mm
2:1	3M10T21	3M10T15	20	40	47.5mm	186	10mm

寸法対応表 (mm)

負荷接続方式	phiA	phiB	phiC	C	D	E	F	H	G	M
おねじ	phi34	phi20	-	20	43	3	8	-	17	M12x1.0
めねじ	phi34	phi20	-	16	15	3	-	-	17	M10
I 型コネクタ	phi34	phi20	phi10	-	65	3	10	15	17	-
ロッドエンド軸受	phi34	phi20	phi10	-	45	3	14	-	17	-
Y 継手	phi34	phi20	phi10	-	65	3	10	40	19	-

emmy@htrobot.com www.htrobot.com