LYD-66D Zeichnungsansichten

Die beschrifteten Maße und Bedingungen verwenden. Zeichnungen nicht maßstäblich auswerten.

01 Abmessungen

02 Verdrahtung, D

03 Verdrahtung, N

04 Verdrahtung, P

KONTAKT HTROBOT

emmy@htrobot.com **www.htrobot.com**

LYD-66D - Abmessungen

Zeichnung nicht maßstäblich verwenden.

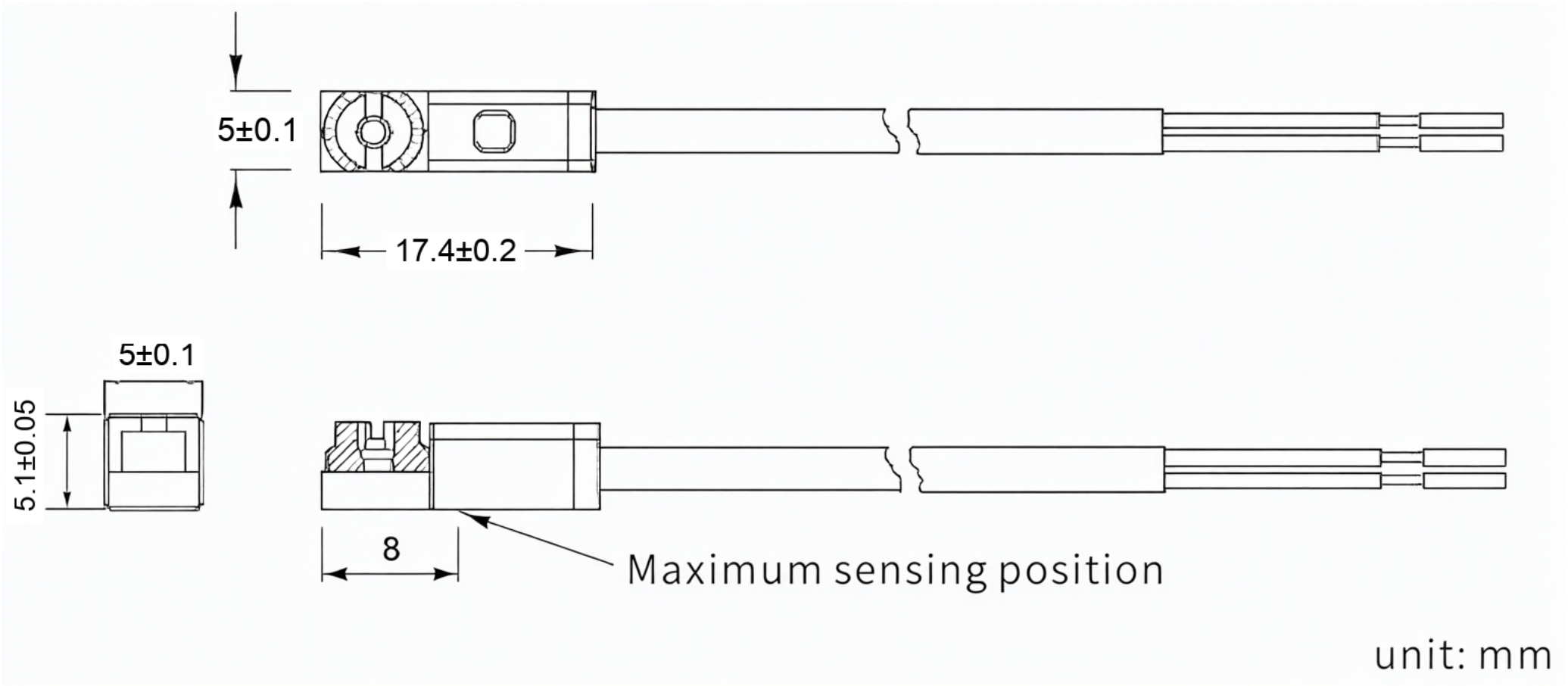

LYD-66D - VERDRAHTUNG, D

Zeichnung nicht maßstäblich verwenden.

LYD-66D /LYD -66D-NC

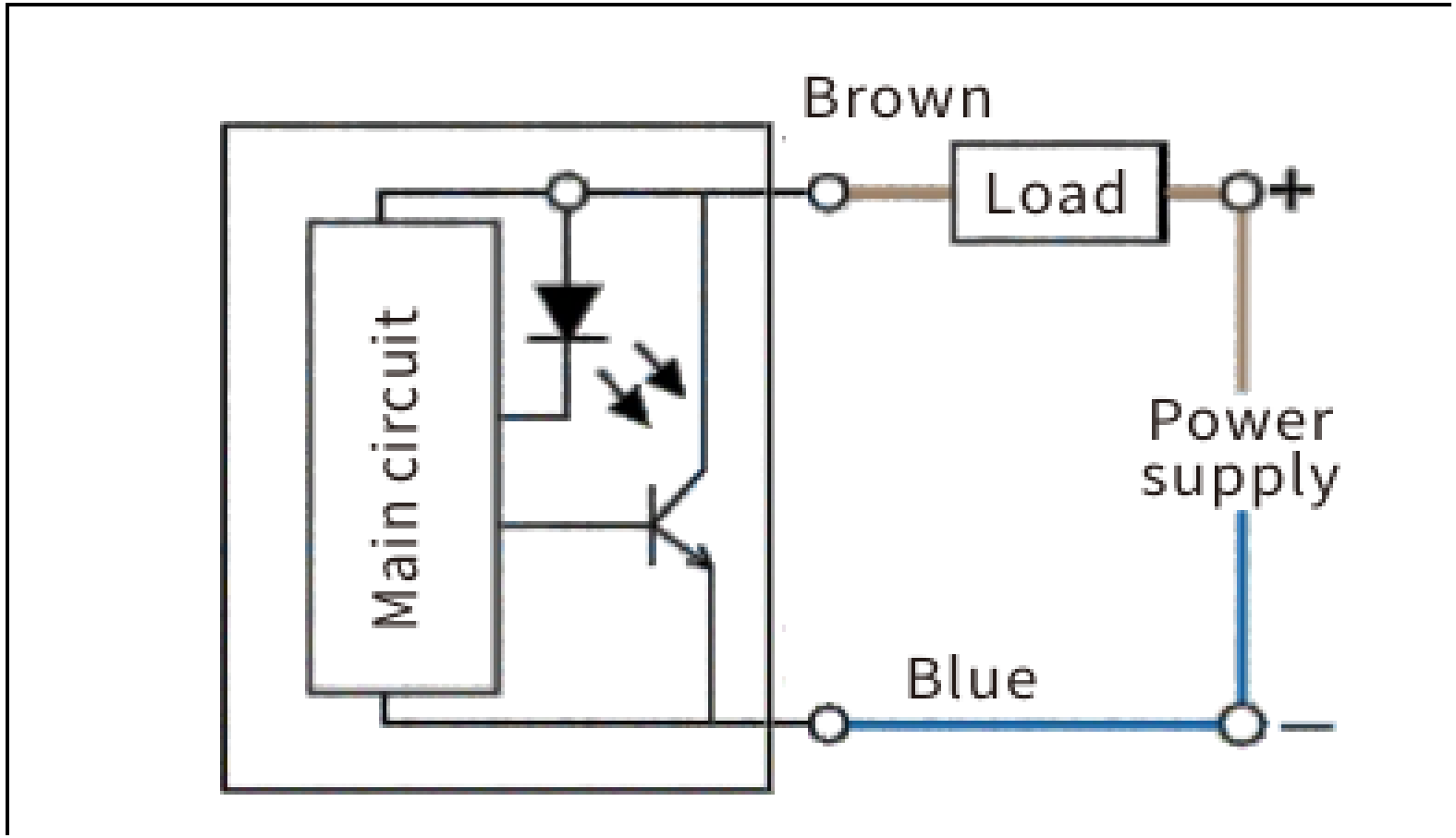

LYD-66D - VERDRAHTUNG, N

Zeichnung nicht maßstäblich verwenden.

LYD-66N /LYD -66N-NC

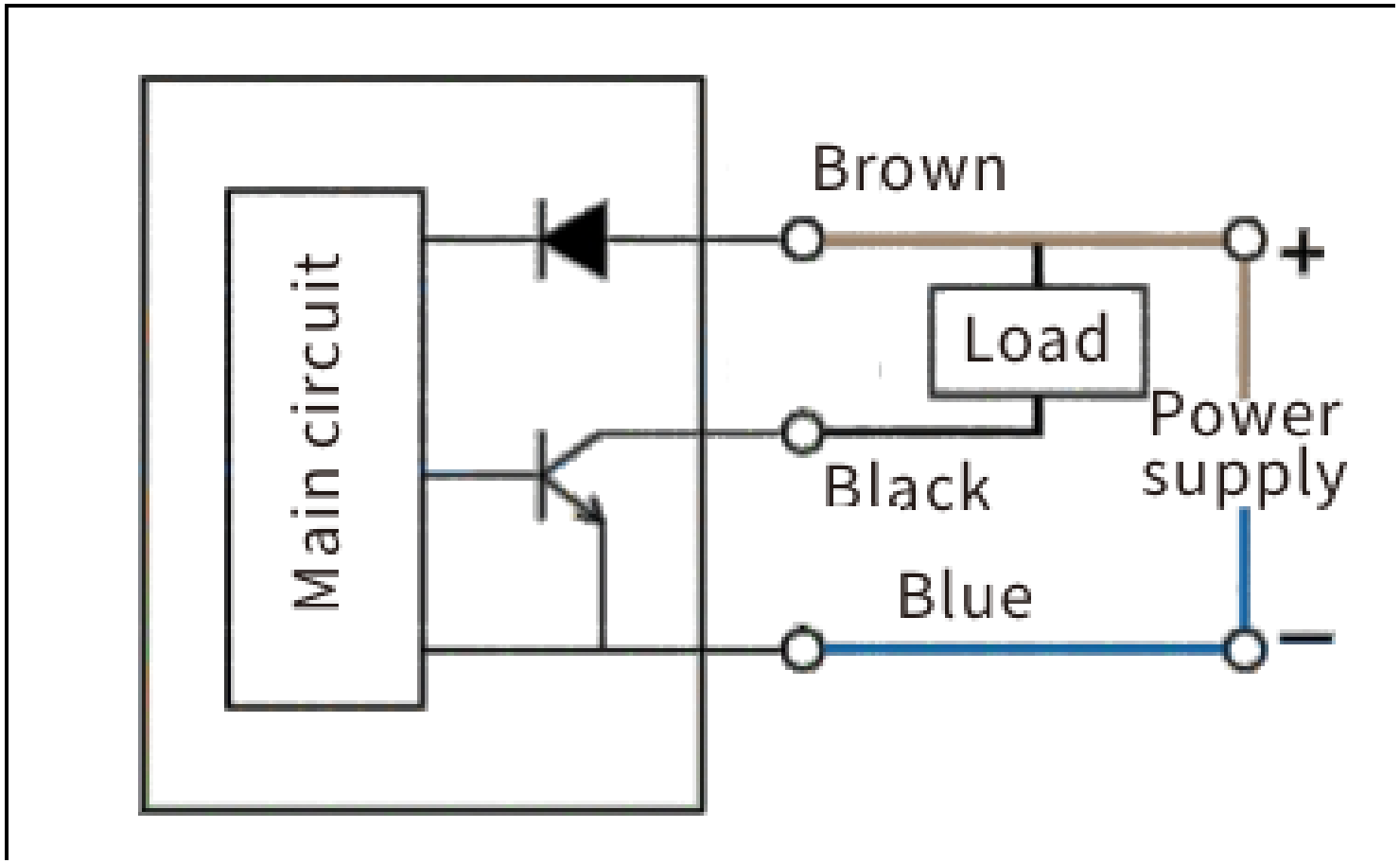

LYD-66D - VERDRAHTUNG, P

Zeichnung nicht maßstäblich verwenden.

LYD-66P /LYD -66P-NC

