LM-FI08 vistas de dibujo

Use las cotas y condiciones rotuladas. No escale los dibujos.

01 Dimensiones

02 Cableado, PNP

03 Cableado, NPN

CONTACTO HTROBOT

emmy@htrobot.com **www.htrobot.com**

LM-FI08 - Dimensiones

No escale el dibujo.

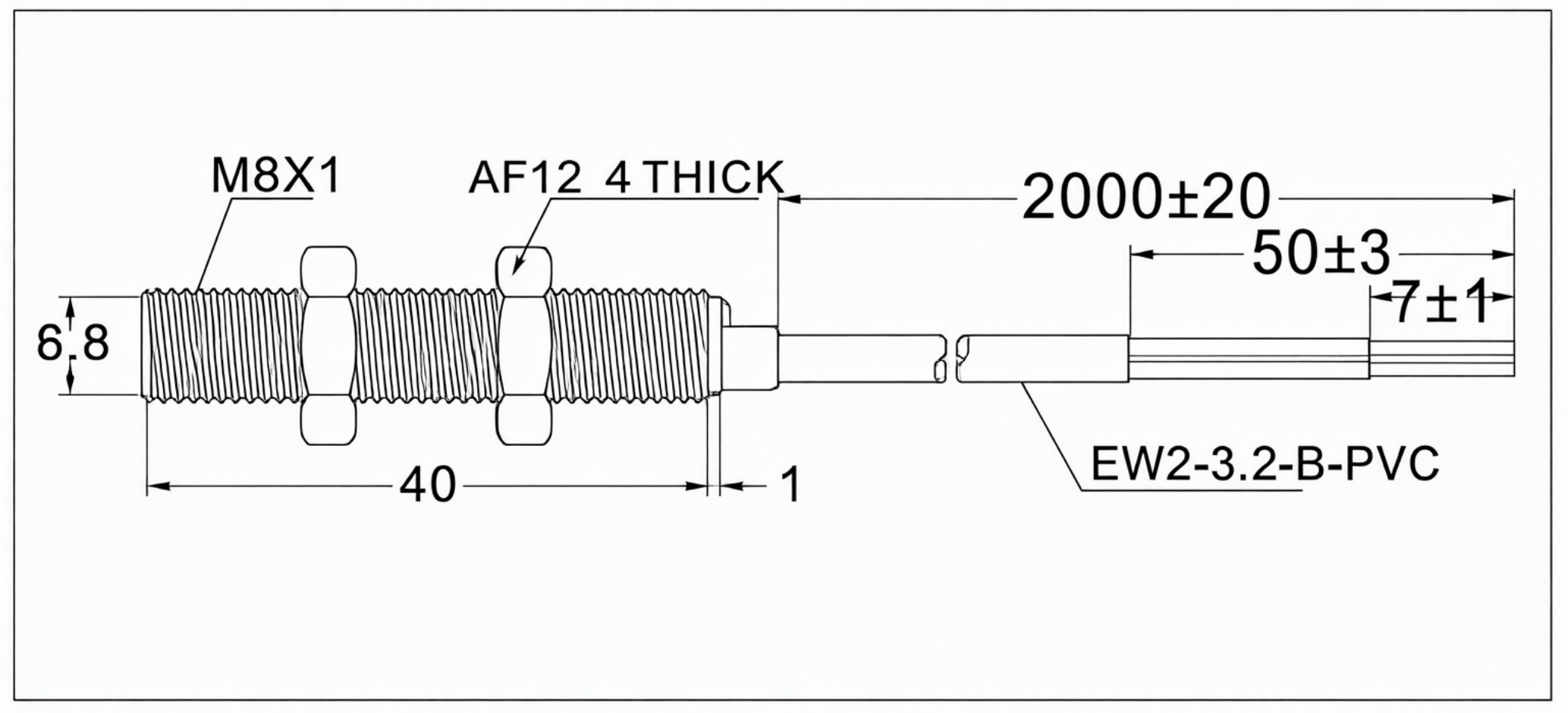

LM-FI08 - CABLEADO, PNP

No escale el dibujo.

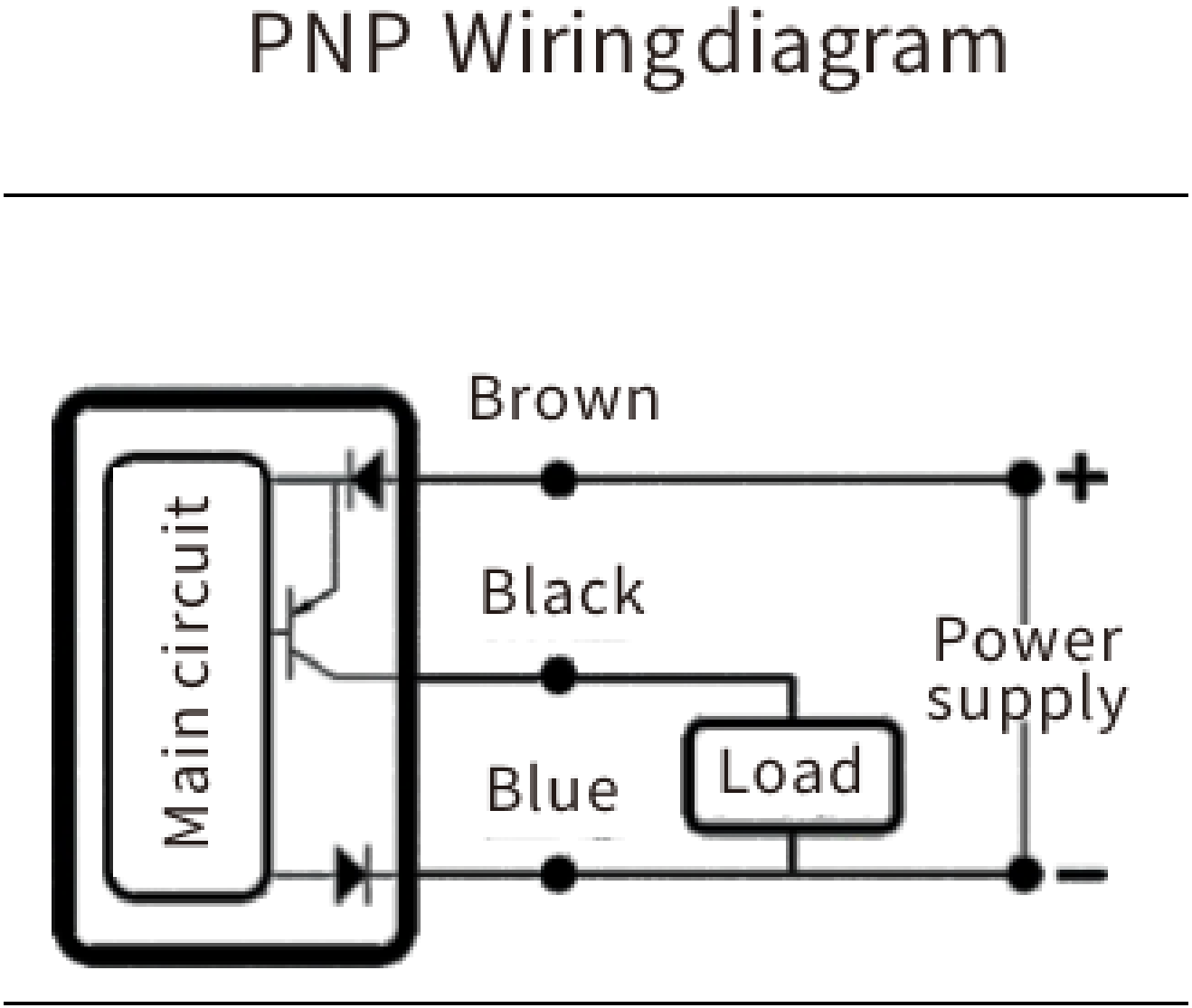

LM-FI08 - CABLEADO, NPN

No escale el dibujo.

