EDA94

กระบอกไฟฟ้าเซอร์โวความแม่นยำสูง รับภาระสูง ปรับช่วงชักได้ EDA94

ผลิตภัณฑ์

กระบอกไฟฟ้าเซอร์โวสำหรับการเคลื่อนที่เส้นตรงแบบมีไกด์ในเครื่องจักรหรือสายผลิต

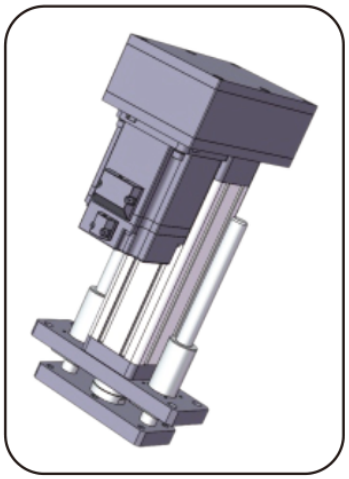

ภาพผลิตภัณฑ์

ข้อมูลจำเพาะทางเทคนิค

ลิมิตสวิตช์	สวิตช์แม่เหล็ก
ความเร็วสูงสุดที่อนุญาต	**<=1000 mm/s**
แรงขับสูงสุดที่อนุญาต	**<=30kN**
มุมหมุนของก้านลูกสูบ	**+/-0.3 deg**
ความยาวยืดได้	**<=960 mm**
เส้นผ่านศูนย์กลางภายใน	**phi80mm**

การเลือก

เลือกแรงผลัก ช่วงชัก และความเร็วเป็นดิวตี้เดียว ค่าสูงสุดในแคตตาล็อกไม่ได้แปลว่าค่าสูงสุดอื่นใช้พร้อมกัน ยืนยันลีดสกรู การติดตั้งมอเตอร์ การลดเกียร์ และการต่อภาระก่อนสั่ง

พารามิเตอร์พื้นฐาน

(หมายเหตุ: แรงผลัก ช่วงชัก และความเร็วต้องใช้ร่วมกับสภาพการใช้งานจริง และค่าขีดจำกัดสูงสุดทั้งสามอย่างใช้พร้อมกันไม่ได้)

เส้นผ่านศูนย์กลางภายนอก	เส้นผ่านศูนย์กลางภายใน	แรงขับสูงสุดที่อนุญาต	ความยาวยืดได้	ความเร็วสูงสุดที่อนุญาต	ความเร็วสูงสุดที่อนุญาต มุมหมุนก้านลูกสูบ สวิตช์ลิมิต	ลิมิตสวิตช์
94x94 mm	phi80mm	<=30KN	<=960 mm	<=1000 mm/s	+/-0.3 deg	สวิตช์แม่เหล็ก

ตัวเลือกไดรฟ์และมอเตอร์

ระยะนำบอลสกรู	อัตราส่วนความเร็วของล้อชิงโครนัส (ขาเข้า: ขาออก)	อัตราส่วนความเร็วของล้อชิงโครนัส (ขาเข้า: ขาออก)	อัตราส่วนความเร็วของล้อชิงโครนัส (ขาเข้า: ขาออก)	ข้อมูลจำเพาะมอเตอร์ที่ติดตั้งตรงได้	ข้อมูลจำเพาะมอเตอร์ที่ติดตั้งตรงได้	ข้อมูลจำเพาะมอเตอร์ที่ติดตั้งตรงได้	ชุดทดรอบที่สามารถจับคู่ได้
05mm	1:1	1.5:1	2:1	80A	100A	130A	NO
10mm	1:1	1.5:1	2:1	80A	100A	130A	NO
20mm	1:1	1.5:1	2:1	80A	100A	130A	NO
32mm	1:1	1.5:1	2:1	80A	100A	130A	NO

พารามิเตอร์บอลสกรู

(หมายเหตุ: ภาระสกรูส่งกำลังใช้กับช่วงชัก <= 300mm และช่วงชักมากกว่า 300mm กรุณาปรึกษาเจ้าหน้าที่เทคนิค)

รุ่นบอลสกรู	ประเภท	เส้นผ่านศูนย์กลาง	ระยะนำบอลสกรู	Ca (KN)	Coa (KN)	สมบัติเหล็ก	เส้นผ่านศูนย์กลางลูกบอล	เพลาสกรู	อัตราส่วนความชะลูด	ความแม่นยำในการกำหนดตำแหน่ง | ระดับความแม่นยำ	ความแม่นยำในการกำหนดตำแหน่ง | ระดับความแม่นยำ
SFNU3205-4	บอลสกรู	32 mm	05mm	18.8 KN	62.2 KN	54Kgf/um	3.175mm	22K6	1:30	C5/+/-0.01	C7/+/-0.02
SFNU3210-4	บอลสกรู	32 mm	10mm	47.1 KN	119.7 KN	61Kgf/um	6.35mm	22K6	1:30	C5/+/-0.01	C7/+/-0.02

EDA94

กระบอกสูบไฟฟ้า

พารามิเตอร์บอลสกรู (ต่อ)

รุ่นบอลสกรู	ประเภท	เส้นผ่านศูนย์กลาง	ระยะนำบอลสกรู	Ca (KN)	Coa (KN)	สมบัติเหล็ก	เส้นผ่านศูนย์กลางลูกบอล	เพลาสกรู	อัตราส่วนความชะลูด	ความแม่นยำในการกำหนดตำแหน่ง | ระดับความแม่นยำ	ความแม่นยำในการกำหนดตำแหน่ง | ระดับความแม่นยำ
SFA3220-2.8	บอลสกรู	32 mm	20mm	18.7 KN	53.7 KN	43Kgf/um	3.969mm	22K6	1:30	C5/+/-0.01	C7/+/-0.02
SFA3232-1.8	บอลสกรู	32 mm	32mm	12.3 KN	33.5 KN	27Kgf/um	3.969mm	22K6	1:30	C5/+/-0.01	C7/+/-0.02

พารามิเตอร์ตลับลูกปืน

รุ่นตลับลูกปืน	Cr (KN)	Cor (KN)
ลูกกลิ้งเรียว 31305x2	38 KN	40 KN

พูลเลย์ไทมิงและสายพาน

อัตราส่วนความเร็วของล้อชิงโครนัส	สเปกเกียร์ขับ	สเปกเกียร์ถูกขับ	จำนวนฟันเฟืองขับ	จำนวนฟันเฟืองตาม	ระยะศูนย์กลางของล้อชิงโครนัส	เส้นรอบวงสายพานชิงโครนัส	ความกว้างสายพานชิงโครนัส
1:1	8M30T48	8M30T38	30	30	116mm	472	30mm
1.5:1	8M30T48	8M30T38	20	30	116mm	432	30mm
2:1	8M30T48	8M30T38	20	40	116mm	480	30mm

ตารางเทียบขนาด (mm)

ประเภทการเชื่อมต่อโหลด	phiA	phiB	phiC	C	D	E	F	H	G	M
เกลียวนอก	phi80	phi60	-	50	80	3	14	-	55	M40x1.5
เกลียวใน	phi80	phi60	-	40	30	3	-	-	55	M24
ข้อต่อชนิด I	phi80	phi60	phi35	-	195	3	35	55	55	-
ตลับลูกปืนตาปลา	phi80	phi60	phi30	-	94	3	37	-	55	-
ข้อต่อ Y	phi80	phi60	phi35	-	195	3	35	73	70	-