วิธีใช้ชุดรูปนี้

แต่ละมุมมองเป็นรูปแคตตาล็อกของรุ่นย่อยหรือกลุ่มอัตราส่วนที่ระบุ ใช้ป้ายที่พิมพ์ ไม่ใช่การวัดมาตราส่วน นี่เป็นรูปอ้างอิง ไม่ใช่ไฟล์ CAD

FDA50 / ชุดรูปประกอบ

สารบัญ

R01	1 มุมมอง | หน้า 2-2
R02	1 มุมมอง | หน้า 3-3
R08	1 มุมมอง | หน้า 4-4
R05	1 มุมมอง | หน้า 5-5
R04	1 มุมมอง | หน้า 6-6
R07	1 มุมมอง | หน้า 7-7
R03	1 มุมมอง | หน้า 8-8
R06	1 มุมมอง | หน้า 9-9
L08	1 มุมมอง | หน้า 10-10
L04	1 มุมมอง | หน้า 11-11
L03	1 มุมมอง | หน้า 12-12
L07	1 มุมมอง | หน้า 13-13
L01	1 มุมมอง | หน้า 14-14
L06	1 มุมมอง | หน้า 15-15

ติดต่อ HTROBOT

อีเมล: emmy@htrobot.com

เว็บไซต์: www.htrobot.com

EDA50 | รูปขนาด

รูปแคตตาล็อก

EDA50 R01 รูปขนาด อธิบาย:L1=ความยาวยืดได้+87,L2=ความยาวยืดได้+172 | R01

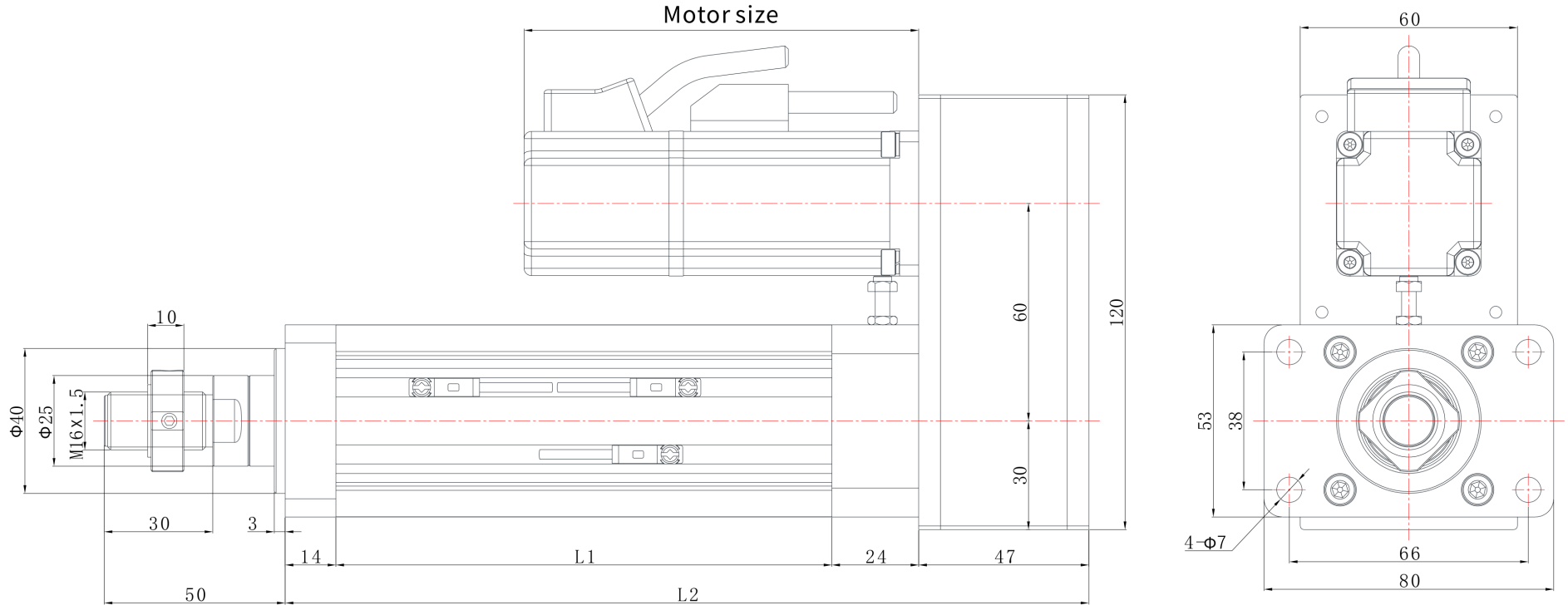

EDA50 | รูปขนาด

รูปแคตตาล็อก

EDA50 R02 รูปขนาด อธิบาย:L1=ความยาวยืดได้+87,L2=ความยาวยืดได้+172 | R02

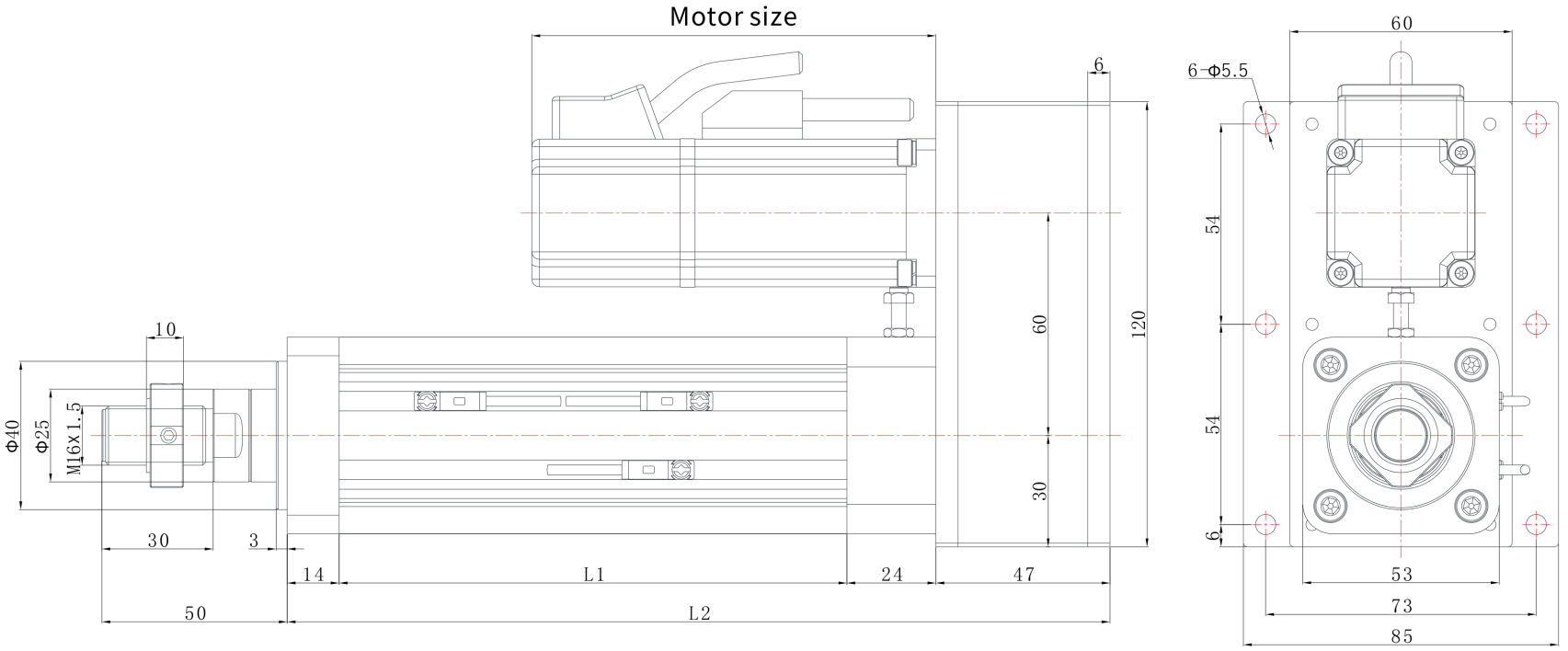

EDA50 | รูปขนาด

รูปแคตตาล็อก

EDA50 R08 รูปขนาด อธิบาย:L1=ความยาวยืดได้+101,L2=ความยาวยืดได้+202 | R08

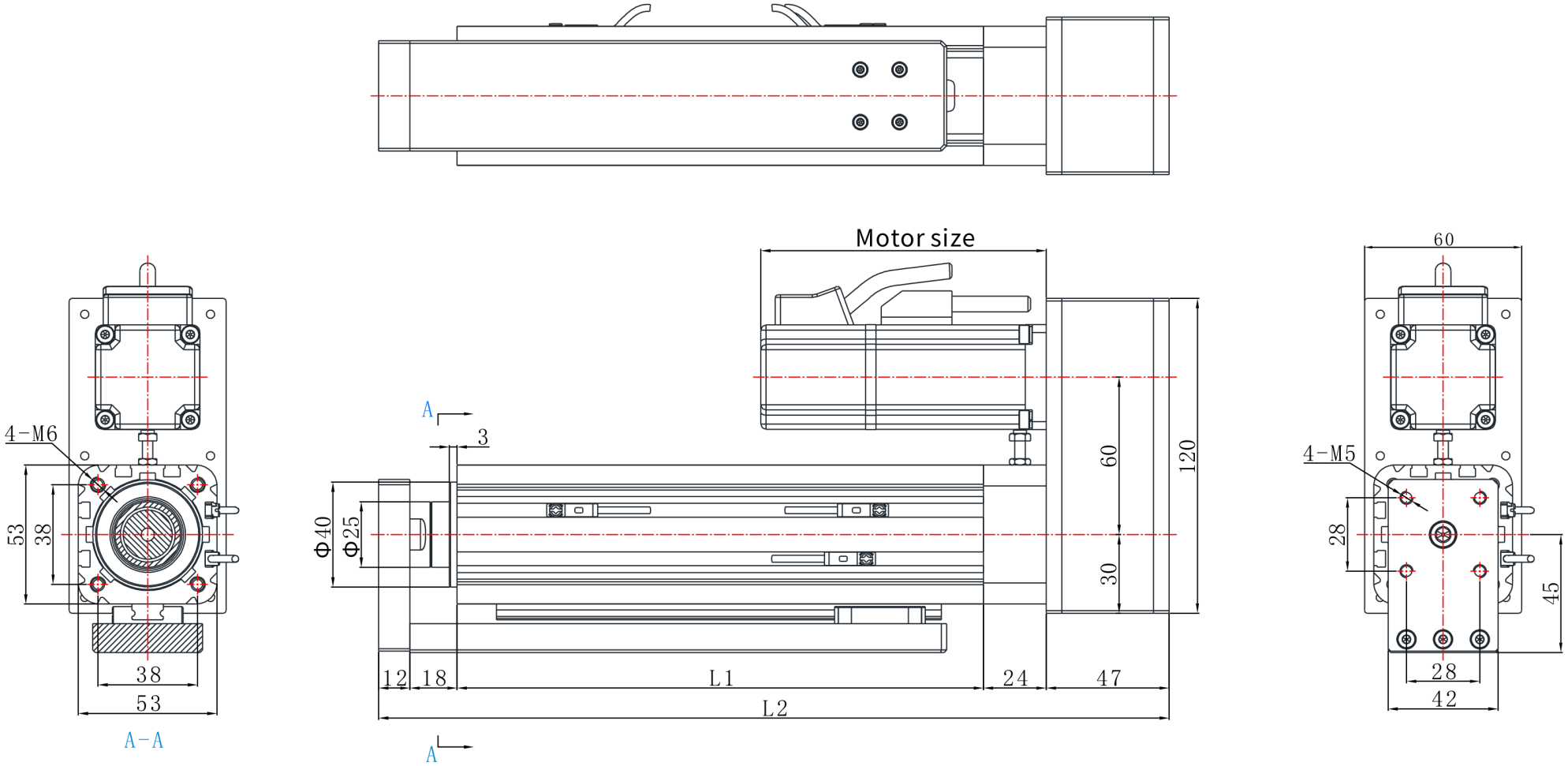

EDA50 | รูปขนาด

รูปแคตตาล็อก

EDA50 R05 รูปขนาด อธิบาย:L1=ความยาวยืดได้+87,L2=ความยาวยืดได้+278 | R05

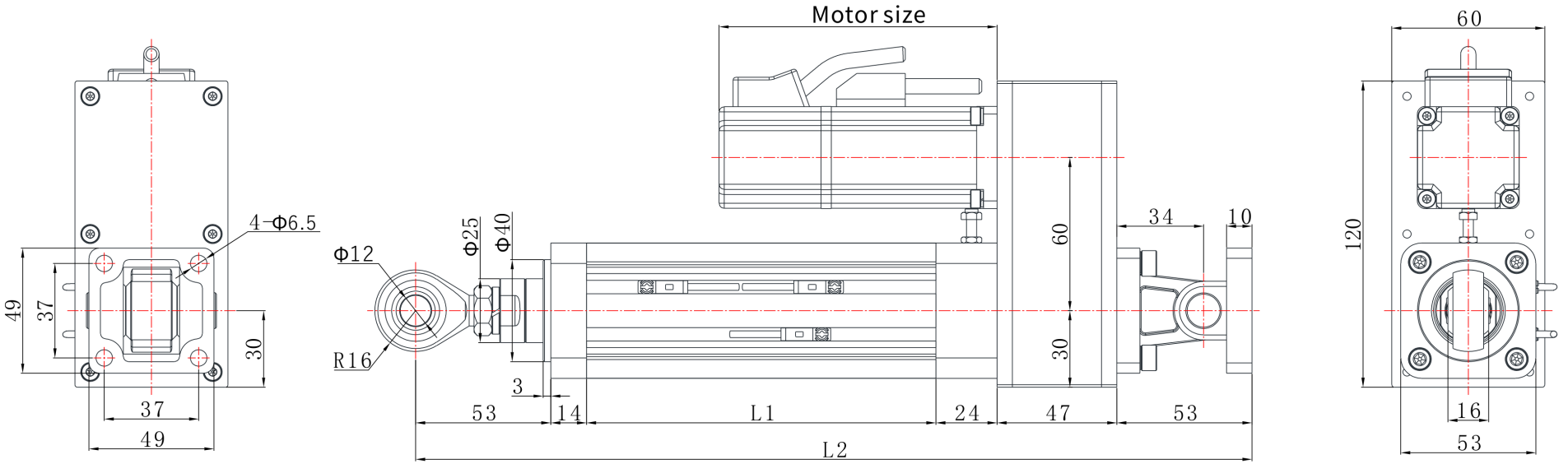

EDA50 | รูปขนาด

รูปแคตตาล็อก

EDA50 R04 รูปขนาด อธิบาย:L1=ความยาวยืดได้+87,L2=ความยาวยืดได้+172 | R04

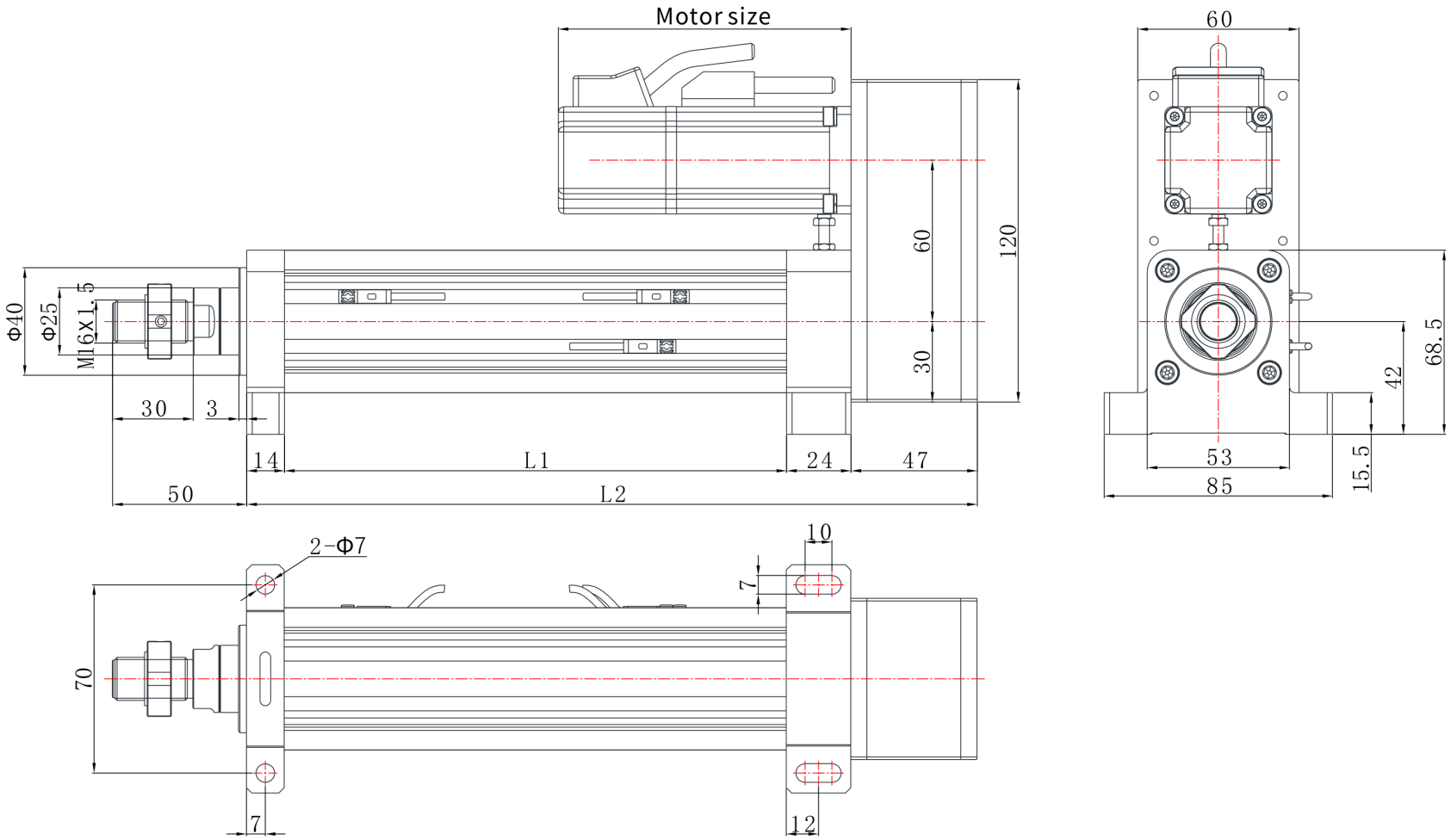

EDA50 | รูปขนาด

รูปแคตตาล็อก

EDA50 R07 รูปขนาด อธิบาย:L1=ความยาวยืดได้+101,L2=ความยาวยืดได้+172 | R07

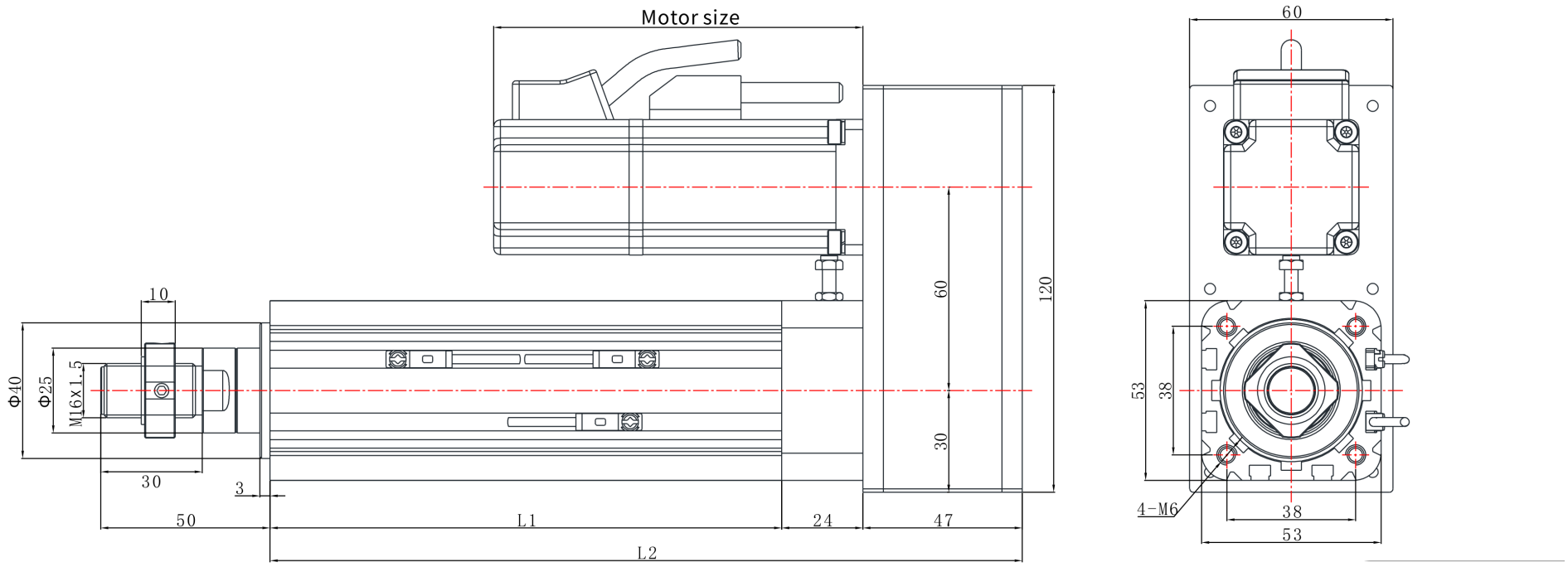

EDA50 | รูปขนาด

รูปแคตตาล็อก

EDA50 R03 รูปขนาด อธิบาย:L1=ความยาวยืดได้+87,L2=ความยาวยืดได้+172 | R03

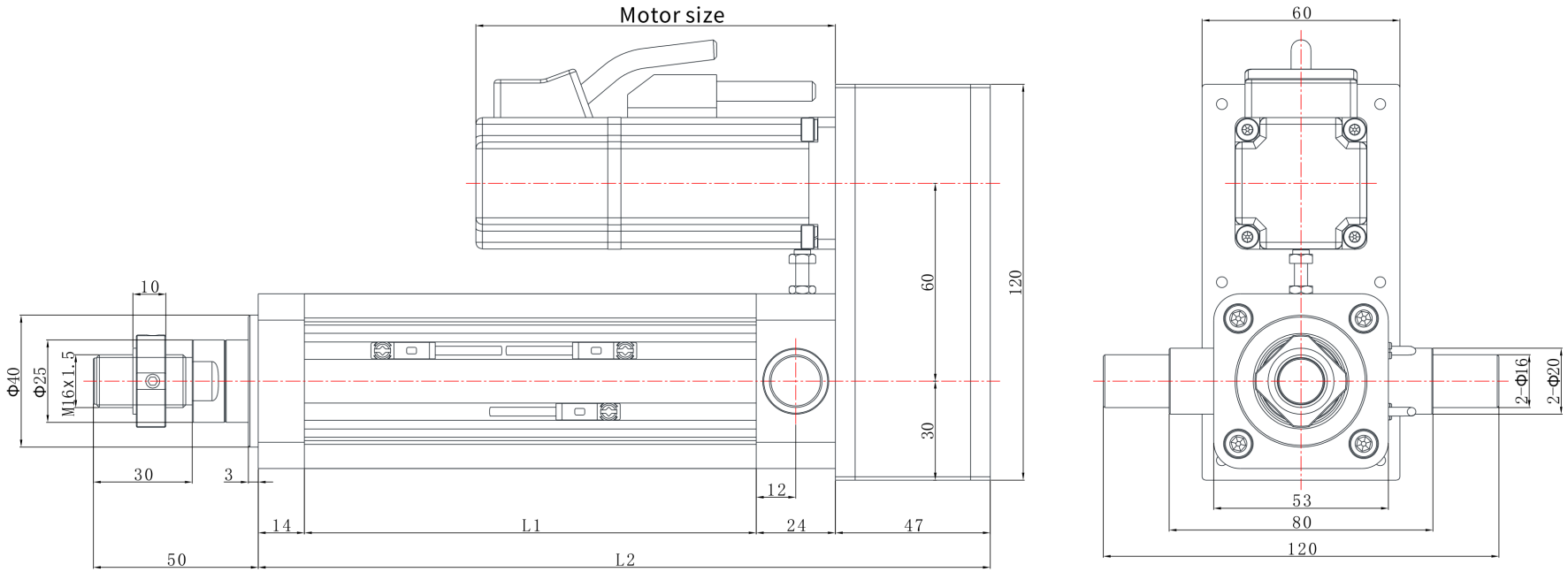

EDA50 | รูปขนาด

รูปแคตตาล็อก

EDA50 R06 รูปขนาด อธิบาย:L1=ความยาวยืดได้+101,L2=ความยาวยืดได้+214 | R06

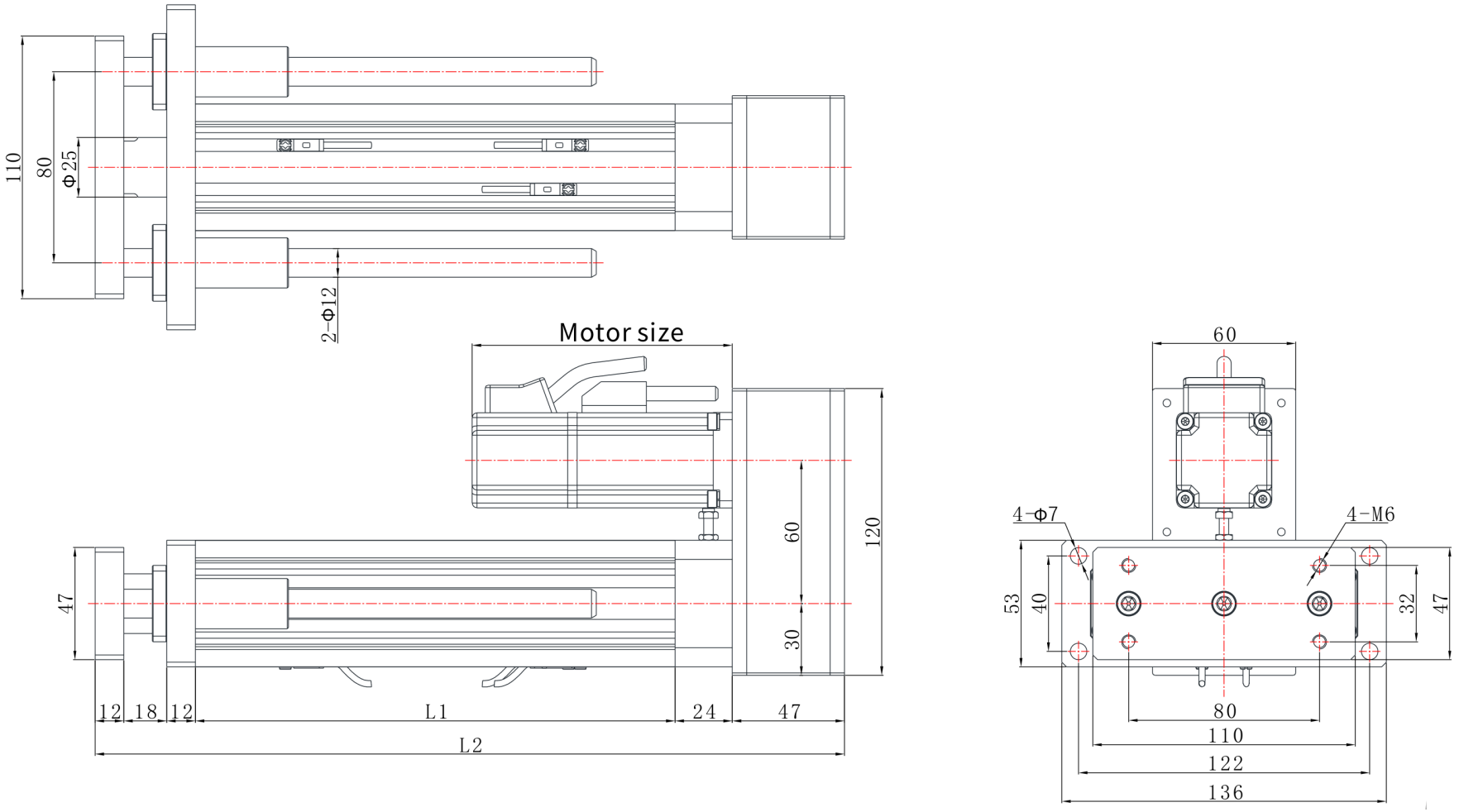

EDA50 | รูปขนาด

รูปแคตตาล็อก

EDA50 L08 รูปขนาด อธิบาย:L1=ความยาวยืดได้+101,L2=ความยาวยืดได้+210 | L08

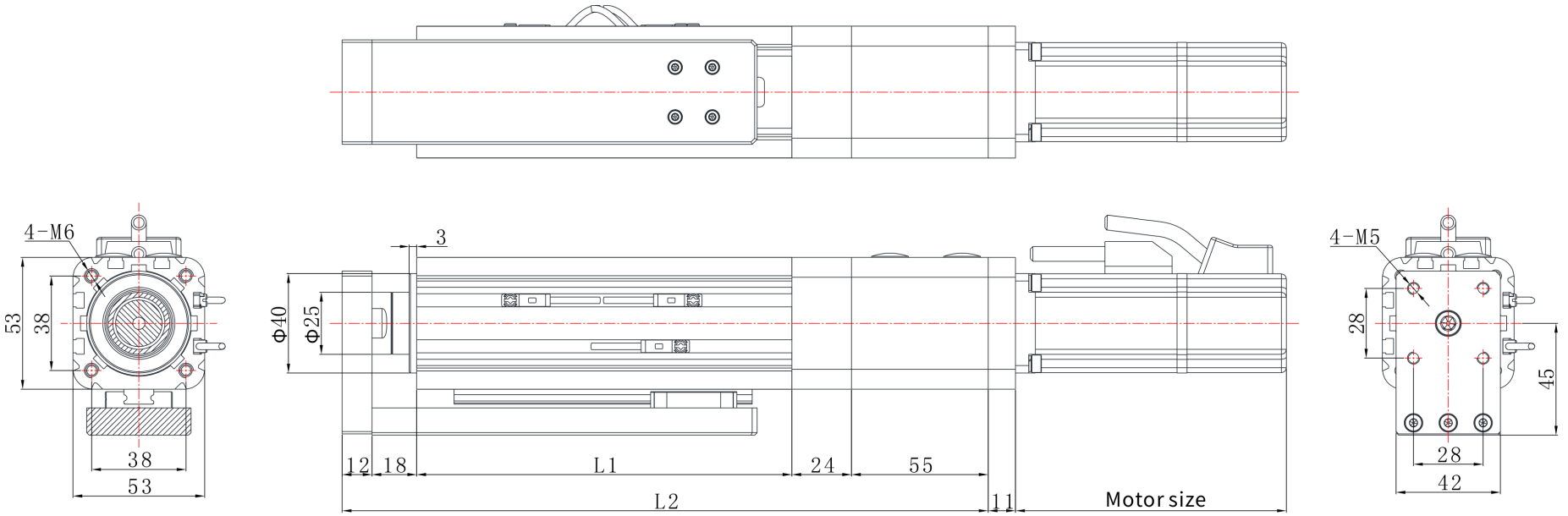

EDA50 | รูปขนาด

รูปแคตตาล็อก

EDA50 L04 รูปขนาด อธิบาย:L1=ความยาวยืดได้+87,L2=ความยาวยืดได้+180 | L04

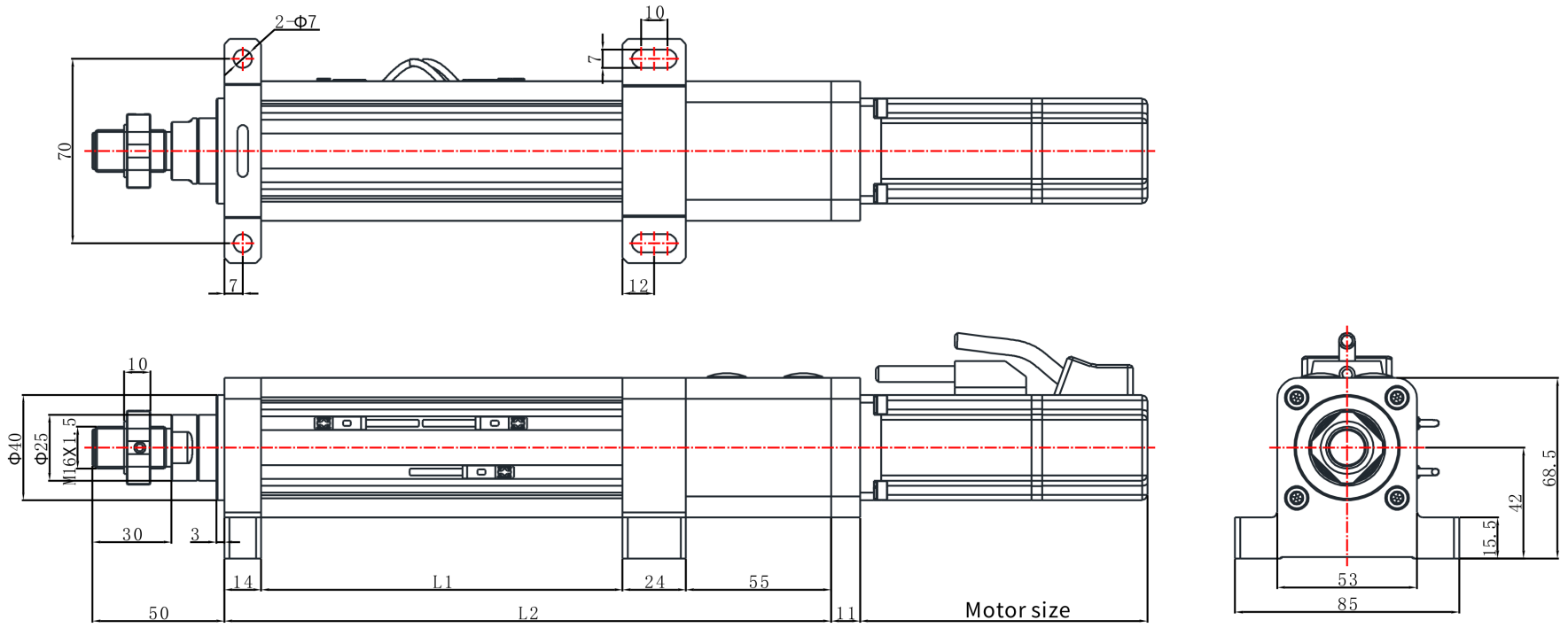

EDA50 | รูปขนาด

รูปแคตตาล็อก

EDA50 L03 รูปขนาด อธิบาย:L1=ความยาวยืดได้+87,L2=ความยาวยืดได้+180 | L03

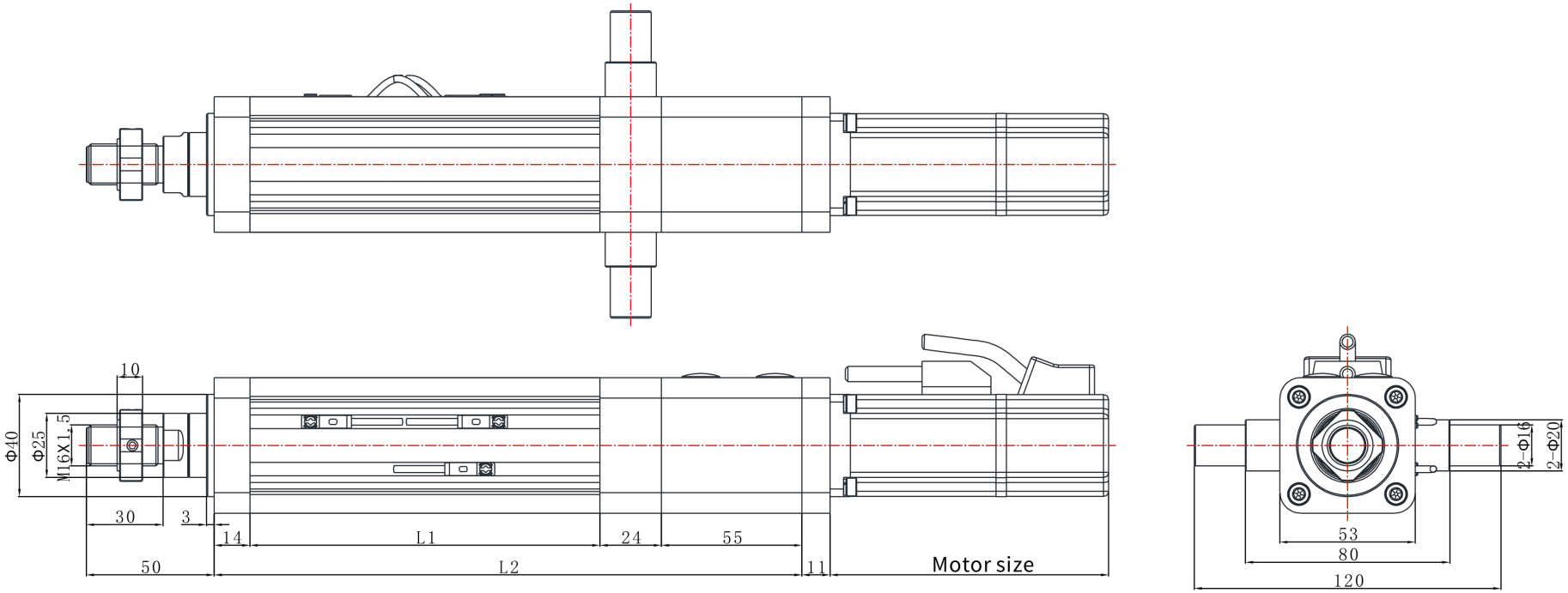

EDA50 | รูปขนาด

รูปแคตตาล็อก

EDA50 L07 รูปขนาด อธิบาย:L1=ความยาวยืดได้+101,L2=ความยาวยืดได้+180 | L07

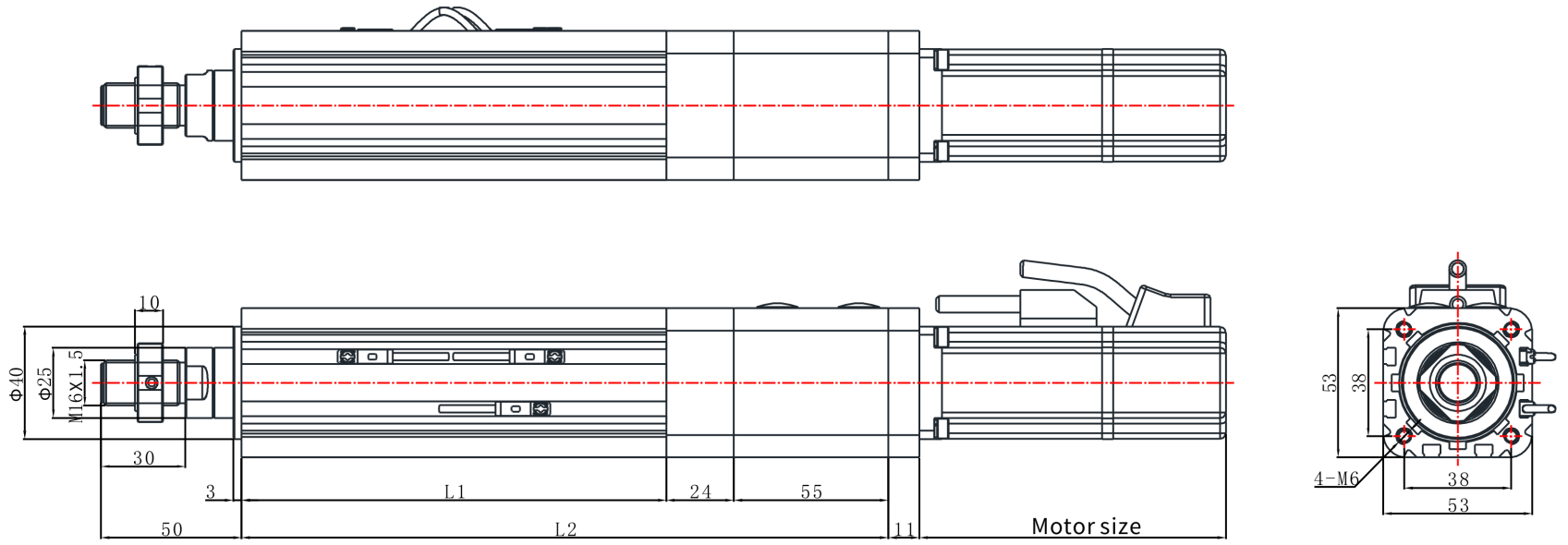

EDA50 | รูปขนาด

รูปแคตตาล็อก

EDA50 L01 รูปขนาด อธิบาย:L1=ความยาวยืดได้+87,L2=ความยาวยืดได้+180 | L01

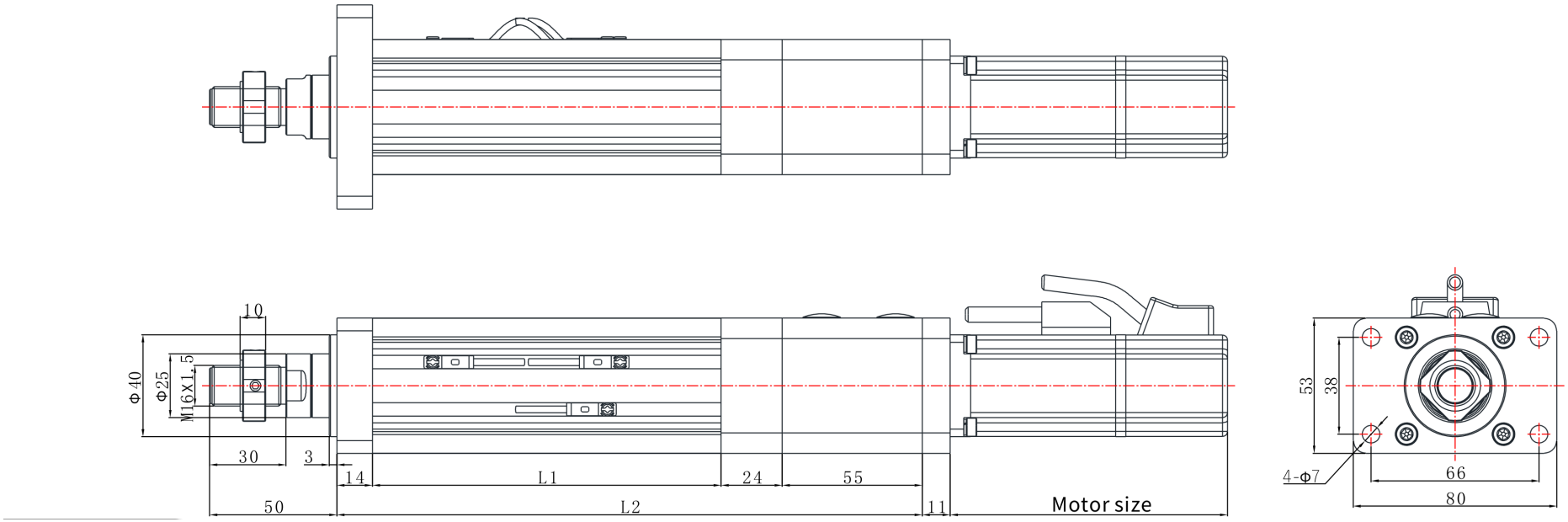

EDA50 | รูปขนาด

รูปแคตตาล็อก

EDA50 L06 รูปขนาด อธิบาย:ความยาวยืดได้ความยาวยืดได้ | L06

