TKK86 Cotes

Vues de dimensions et d’installation. Les unités sont les libellés imprimés sur chaque vue.

Ces dessins ne sélectionnent pas une course. Confirmez le montage par rapport à la configuration commandée.

Dessins: 4 vues. sans capot, avec capot, vues de l’adaptateur moteur 1, vues de l’adaptateur moteur 2

TKK86 · Dessins · sans capot

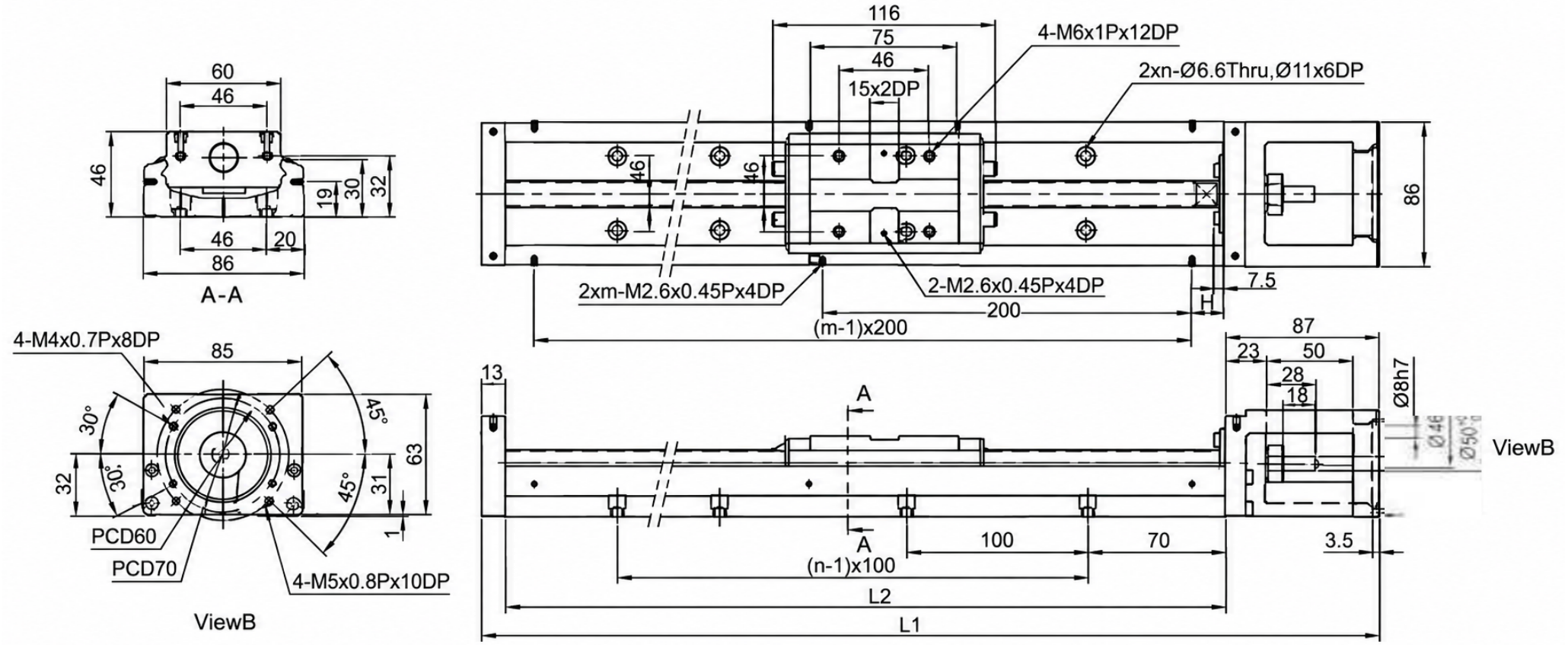

TKK86 · Dessins · avec capot

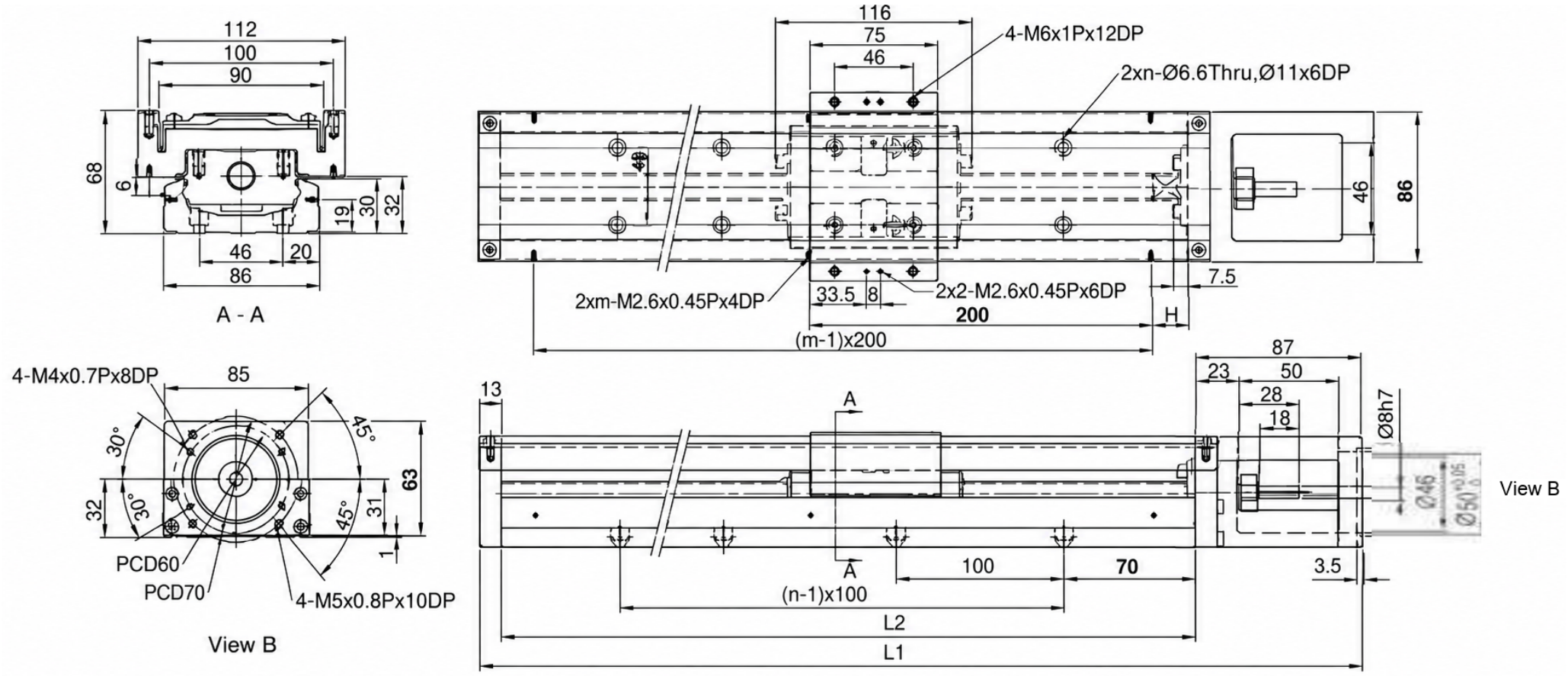

TKK86 · Dessins · vues de l’adaptateur moteur 1

Motor Adaptor Flange F0

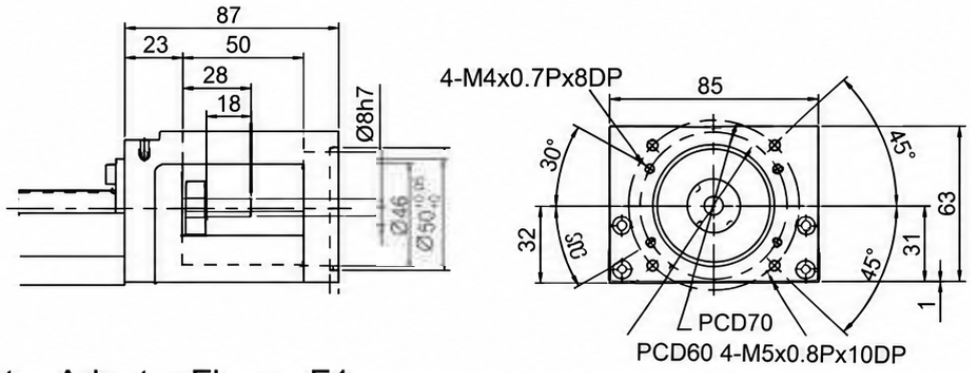

Motor Adaptor Flange F1

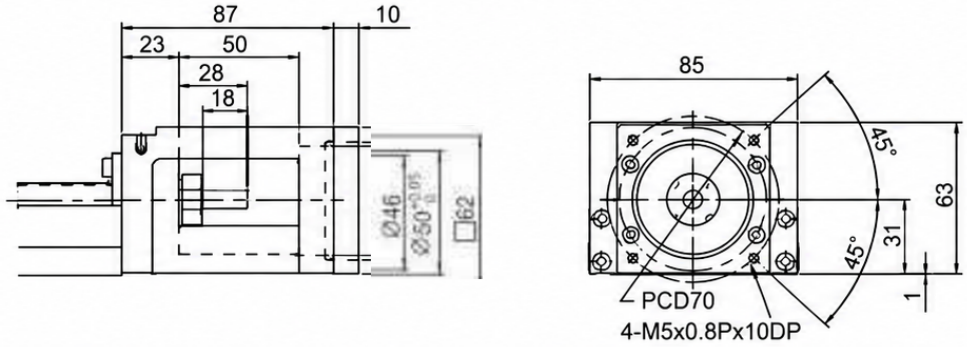

Motor Adaptor Flange F4

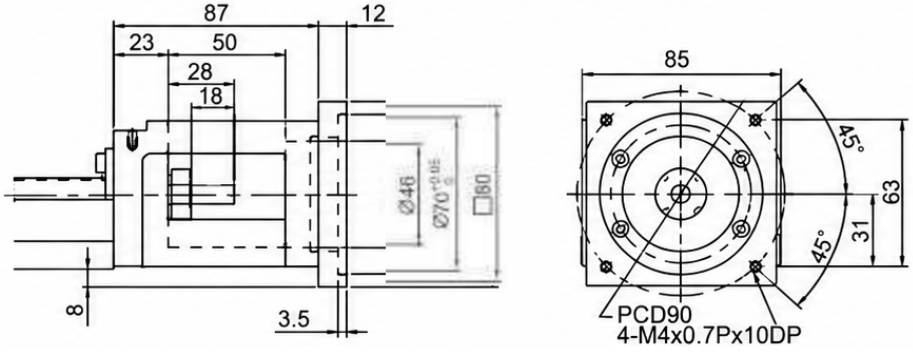

TKK86 · Dessins · vues de l’adaptateur moteur 2

Motor Adaptor Flange F2

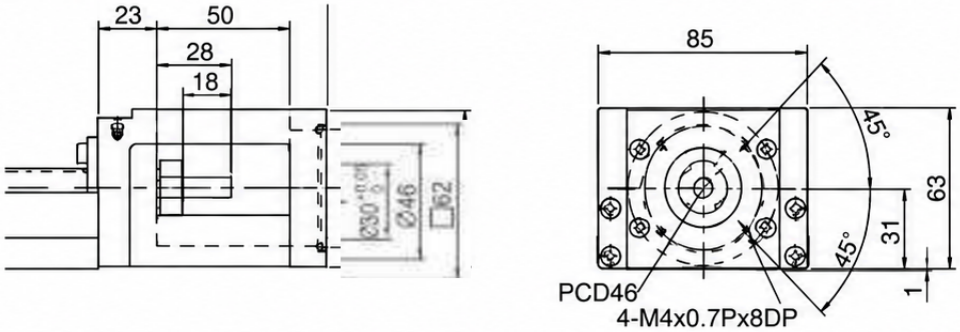

Motor Adaptor Flange F5

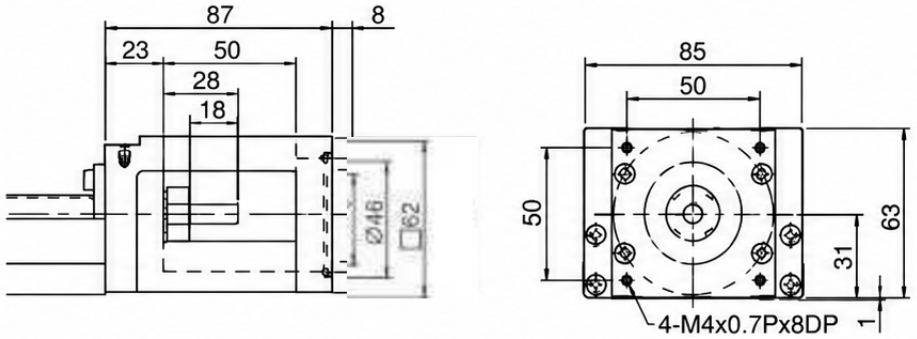

Motor Adaptor Flange F3

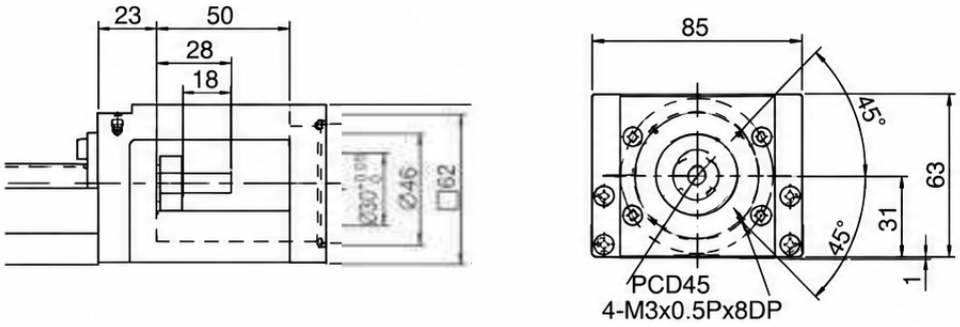

Motor Adaptor Flange F6

