COMO USAR ESTE ATLAS

Cada vista é o desenho de catálogo da variante ou grupo de relação indicado. Use as legendas impressas, não uma medição à escala. São desenhos de referência, não ficheiros CAD.

EDT-B-220 / Atlas de desenhos

Índice

Vista de redução superior	1 vistas | páginas 2-2
Vista de redução inferior	1 vistas | páginas 3-3
Variantes de veio	1 vistas | páginas 4-4

CONTACTO HTROBOT

E-mail: emmy@htrobot.com

Sítio web: www.htrobot.com

EDT-B-220 | Desenho dimensional

Desenho de catálogo

EDT-B-220 vista de redução superior dimensões em mm

unit 单位[mm]

减速比：3，4，5，7，8，10

Reduction ratio

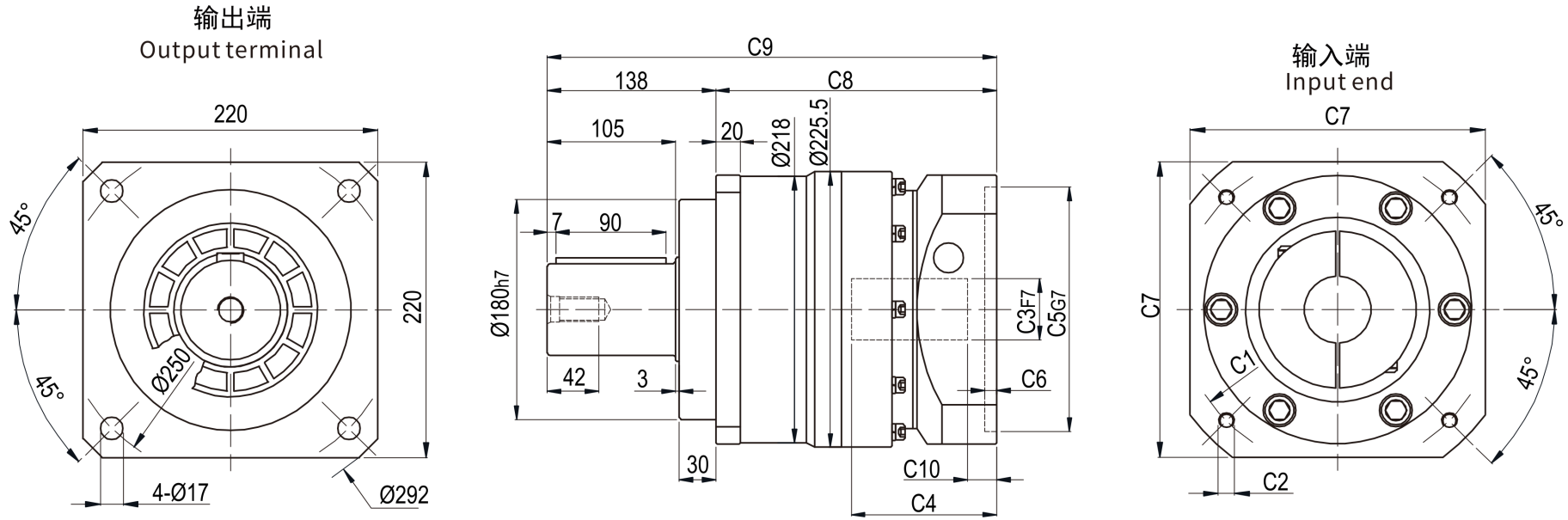

EDT-B-220 | Desenho dimensional

Desenho de catálogo

EDT-B-220 vista de redução inferior dimensões em mm

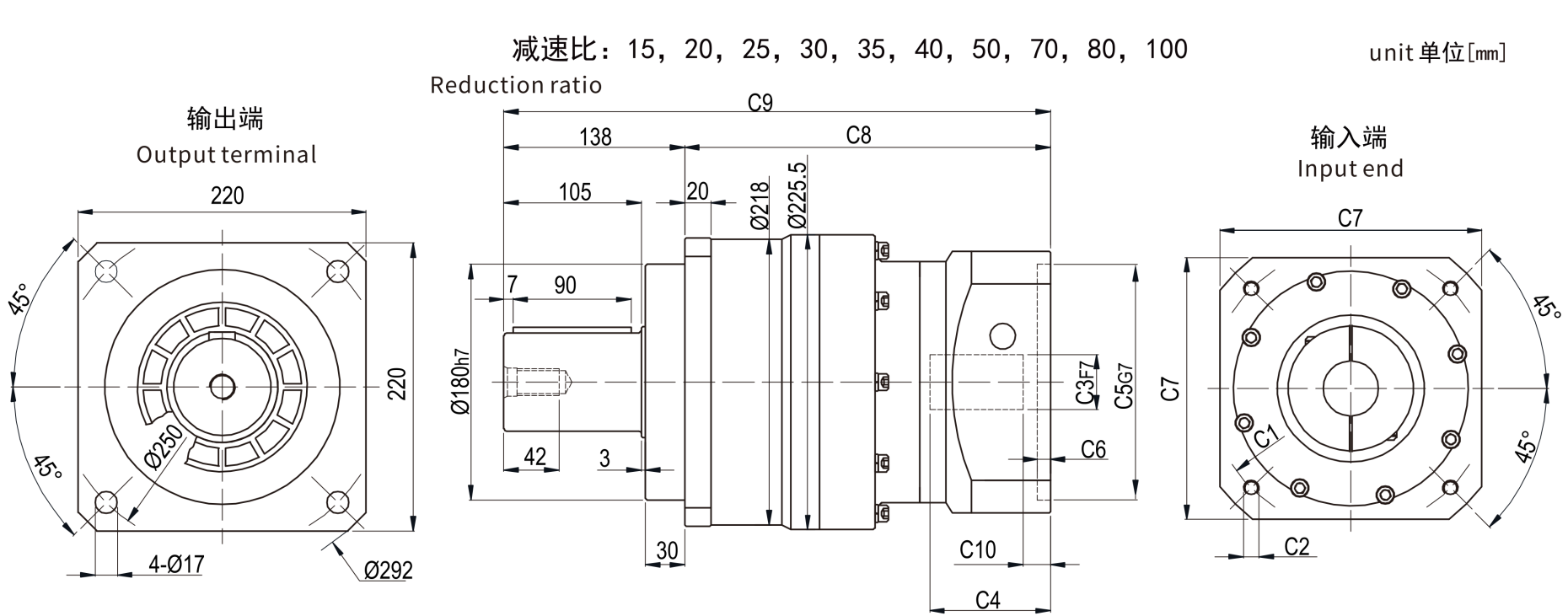

EDT-B-220 | Desenho dimensional

Desenho de catálogo

EDT-B-220 variantes de veio S1 esquerda / S2 direita

