HTDG500 kundenspezifische Bodenschiene

DG500 · Serie kundenspezifischer geschliffener Schienen

Breite und Genauigkeit können für Ihr Projekt angepasst werden.

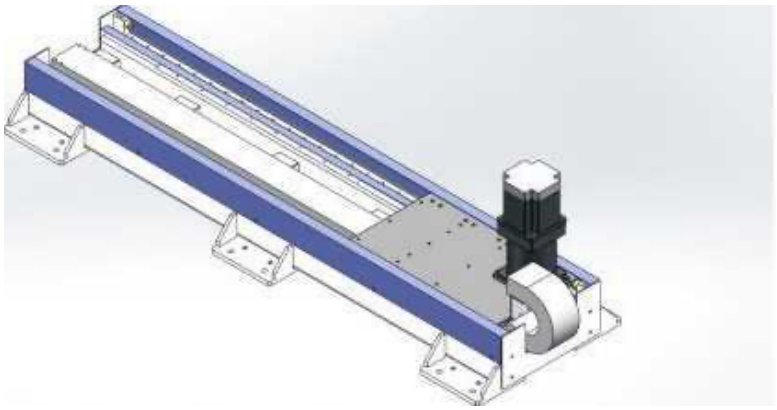

DG500 Produktabbildung

Geprüfte Spezifikationen

Kenngröße	Wert
Hubbereich der Maßtabelle	100-2400 mm
Spezifikationscode des Untersetzungsgetriebes	180 mm
Zahnradsteigung	250 mm
Horizontale Last	1500 kg
Wiederholgenauigkeit	±0.1 mm
Hubhinweis	Länge unbeschränkt / Intervall 100
Getriebespezifikation	3M
Linearführung (Quellencode)	30
Bestellbeispiel (Referenz)	DG500-L250-S500-R180-C4-D-K
Sensormodell	Außen FC307 (NPN)

Eine Einheit wird nur dort gedruckt, wo die Quelle eine angibt.

Einbauzeichnungen stehen im separaten Maßatlas.

emmy@htrobot.com www.htrobot.com

Technische Referenz

Anwendungshinweise

Anwendungsreferenz: Die Quelle beschreibt die Bodenschiene als externe Roboter-Verfahrachse (siebte Achse), die den Verfahrbereich für Beschichten, Schweißen, Bearbeiten, intelligente Lagertechnik und Automotive-Anwendungen erweitert.

Einbaureferenz: Mit und ohne Blechabschirmung sind auf der gegenüberliegenden Quellen-Zeichnungsseite dargestellt.