EDA60

高精度・高負荷サーボ電動シリンダ、ストロークカスタム対応 EDA60

製品

機械または生産ラインでの案内直線動作向けサーボ電動シリンダ。

技術仕様

内径	**phi50 mm**
リミットスイッチ	マグネットスイッチ
最大許容速度	**<=500 mm/s**
最大許容推力	**<=2.7kN**
ピストンロッド回転角	**+/-0.3 deg**
伸縮長さ	**<=800 mm**

選定

推力・ストローク・速度は一つのデューティとして選んでください。カタログ最大値は他の最大値の同時適用を意味しません。発注前にねじリード、モータ取付、減速、負荷接続を確認してください。

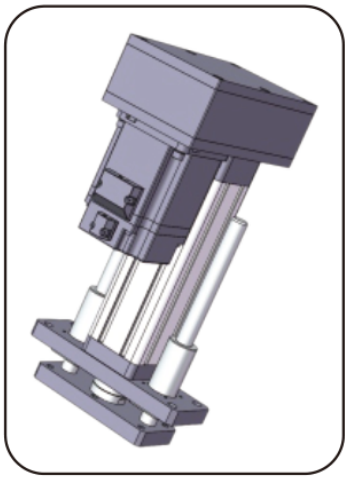

製品イラスト

基本パラメータ

(注：推力・ストローク・速度は実使用に合わせて組み合わせてください。三者の上限値は同時に使えません。)

外径	内径	最大許容推力	伸縮長さ	最大許容速度	許容最高速度 ピストンロッド回転角 リミットスイッチ	リミットスイッチ
61x61mm	phi50 mm	<=2.7KN	<=800 mm	<=500 mm/s	+/-0.3 deg	マグネットスイッチ

ドライブとモータのオプション

ボールねじリード	同期プーリー速度比（入力：出力)	同期プーリー速度比（入力：出力)	同期プーリー速度比（入力：出力)	直接取付できるモータ仕様	直接取付できるモータ仕様	組み合わせ可能な減速機
05mm	1:1	1.5:1	2:1	60A	57B	NO
10mm	1:1	1.5:1	2:1	60A	57B	NO
16mm	1:1	1.5:1	2:1	60A	57B	NO
20mm	1:1	1.5:1	2:1	60A	57B	NO

EDA60

電動シリンダー

ボールねじのパラメータ

(注：ボールねじのパラメータはストローク〈= 300mm に適用します。300mm を超えるストロークは技術担当へご相談ください。)

ボールねじ型式	種類	直径	ボールねじリード	Ca (KN)	Coa (KN)	ボールねじ剛性	ボール径	ねじ軸
SFNU1605-4	ボールねじ	16 mm	05mm	13.5 KN	29.9 KN	32Kgf/um	3.175mm	10K3
SFNU1610-3	ボールねじ	16 mm	10mm	10.8 KN	23.5 KN	26Kgf/um	3.175mm	10K3
SFA1616-1.8	ボールねじ	16 mm	16mm	5.4 KN	11.1 KN	14Kgf/um	2.778mm	10K3
SFA1620-1.8	ボールねじ	16 mm	20mm	5.4 KN	11.4 KN	14Kgf/um	2.778mm	10K3

ベアリングのパラメータ

軸受型式	Cr (KN)	Cor (KN)
深溝玉軸受 6301-ZZ	9.7 KN	4.2 KN

タイミングプーリーとベルト

同期プーリ速度比	駆動歯車仕様	被動歯車仕様	駆動歯車の歯数	従動輪の歯数
1:1	5M15T29	5M15T29	36	36
1.5:1	5M15T29	5M15T29	24	36
2:1	5M15T29	5M15T29	24	48

寸法対応表 (mm)

負荷接続方式	phiA	phiB	phiC	C	D	E	F	H	G	M
おねじ	phi50	phi35	-	30	50	3	11	-	33	M20x1.5
めねじ	phi50	phi35	-	30	20	3	-	-	33	M16
I 型コネクタ	phi50	phi35	phi16	-	95	3	16	32	33	-
ロッドエンド軸受	phi50	phi35	phi16	-	61	3	21	-	33	-
Y 継手	phi50	phi35	phi16	-	95	3	16	32	32	-

emmy@htrobot.com www.htrobot.com