KTH12 Dimensiones

Vistas de dimensiones e instalación. Las unidades son las etiquetas impresas en cada vista.

Estos dibujos no seleccionan una carrera. Confirme el montaje respecto a la configuración que pida.

Dibujos: 2 vistas. extremo BD, vista de origen, extremo BM, vista de origen

KTH12 · Dibujos · extremo BD, vista de origen

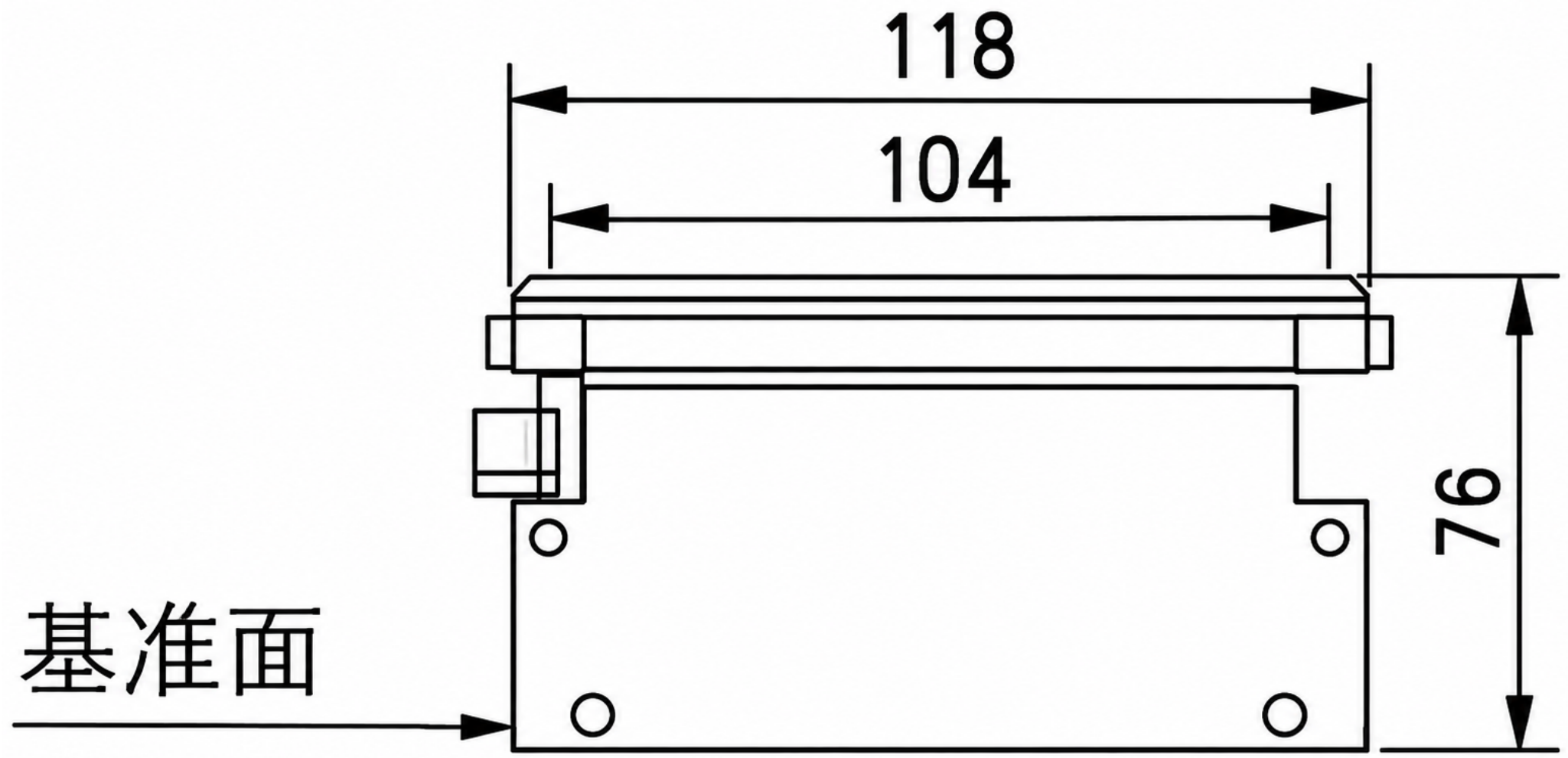

KTH12 · Dibujos · extremo BM, vista de origen

