MDC135 Dimensiones

Vistas de dimensiones e instalación. Las unidades son las etiquetas impresas en cada vista.

Estos dibujos no seleccionan una carrera. Confirme el montaje respecto a la configuración que pida.

L izquierda: 4 vistas. vista 1, vista 2, vista 3, brida de sección

R derecha: 4 vistas. vista 1, vista 2, vista 3, brida de sección

L izquierda: 1 vistas. resumen de ingeniería

R derecha: 1 vistas. resumen de ingeniería

MDC135 · L izquierda · vista 1

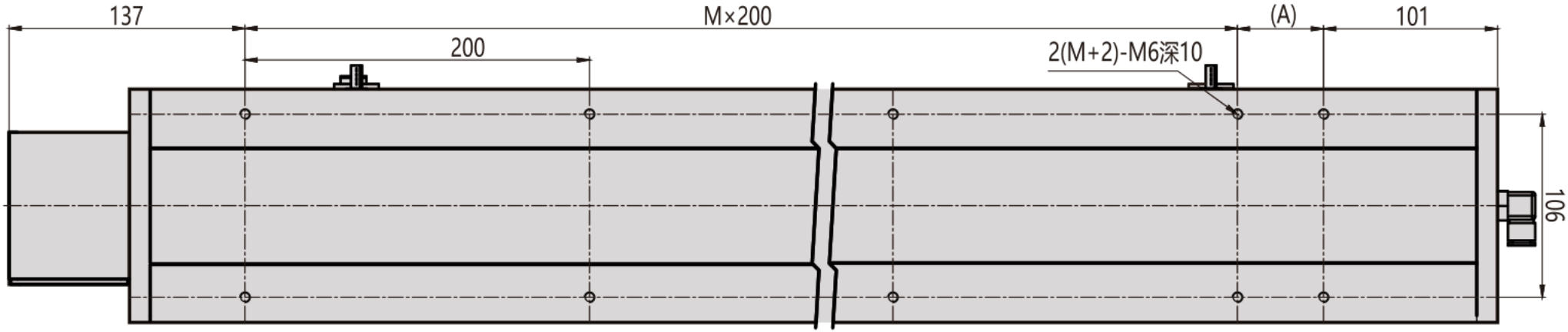

MDC135 · L izquierda · vista 2

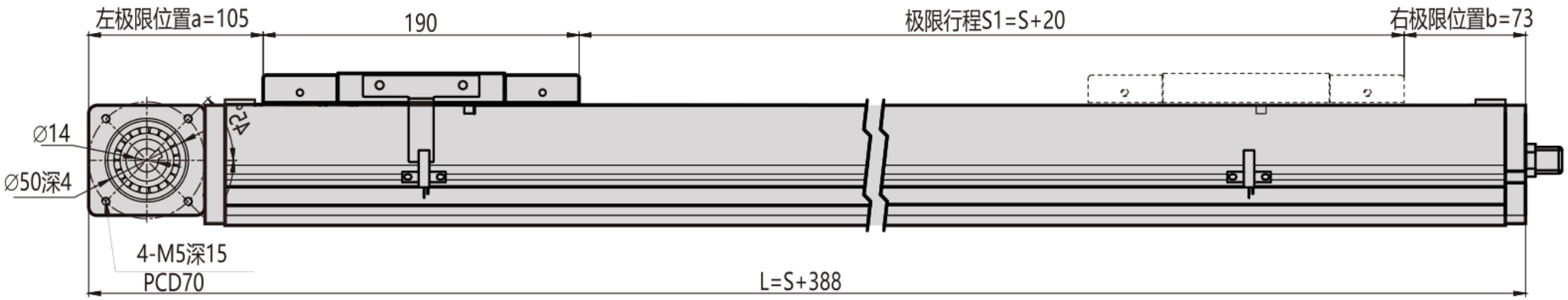

MDC135 · L izquierda · vista 3

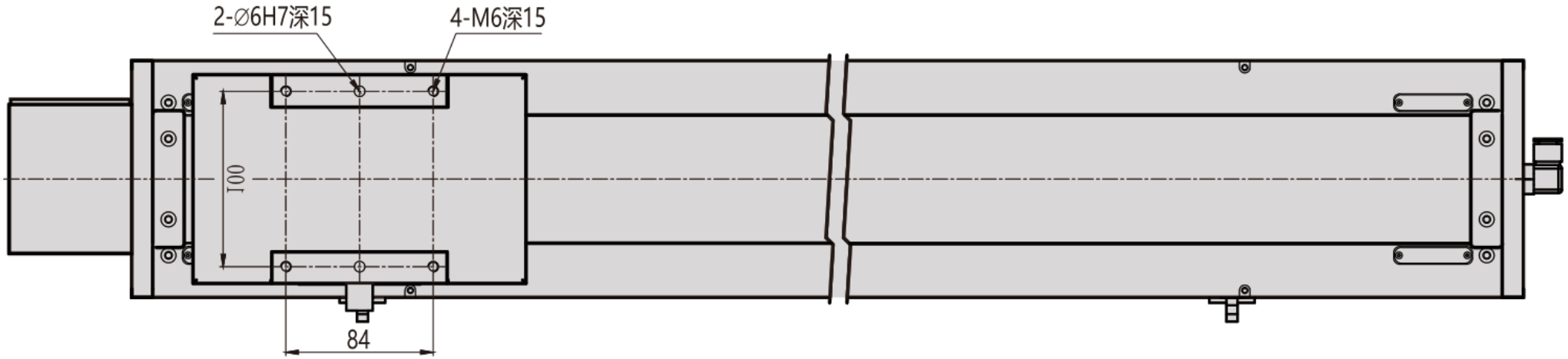

MDC135 · L izquierda · brida de sección

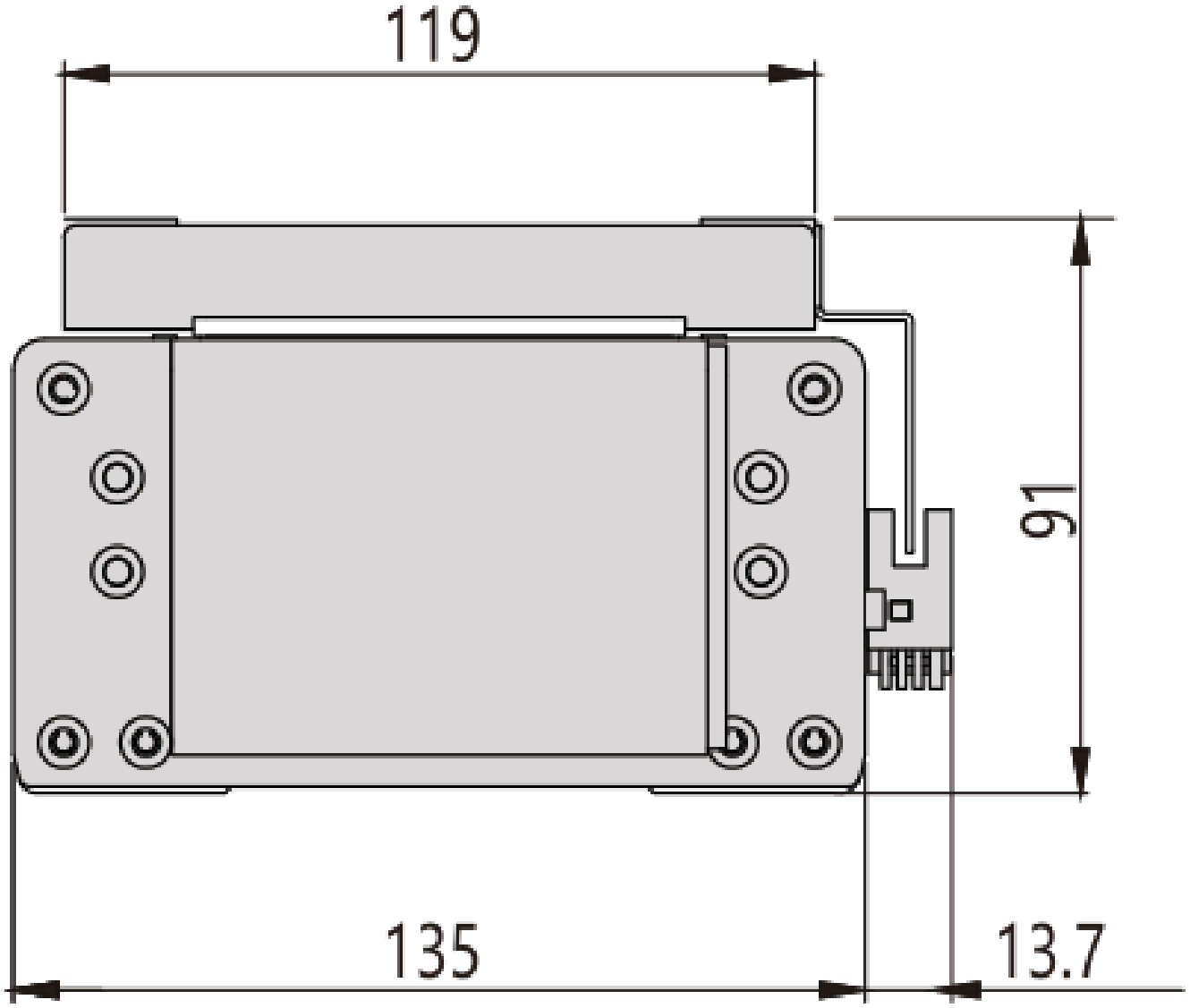

MDC135 · R derecha · vista 1

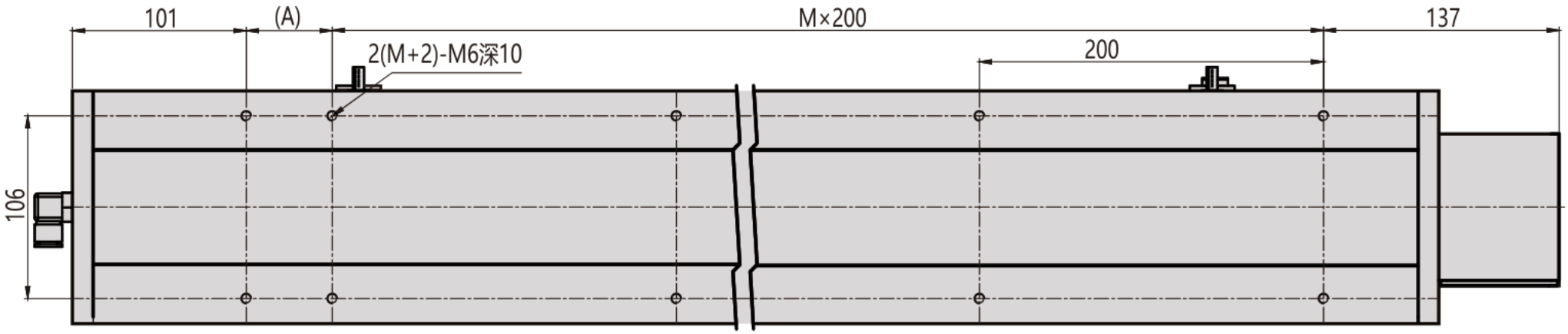

MDC135 · R derecha · vista 2

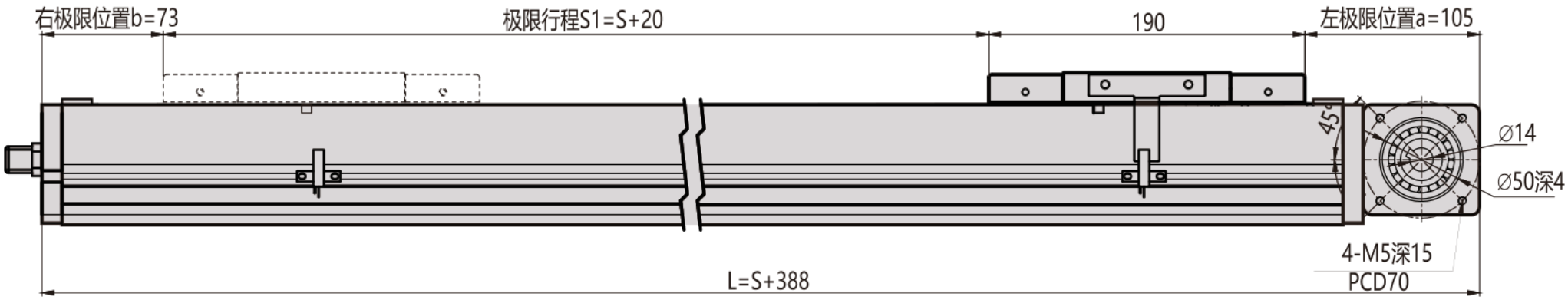

MDC135 · R derecha · vista 3

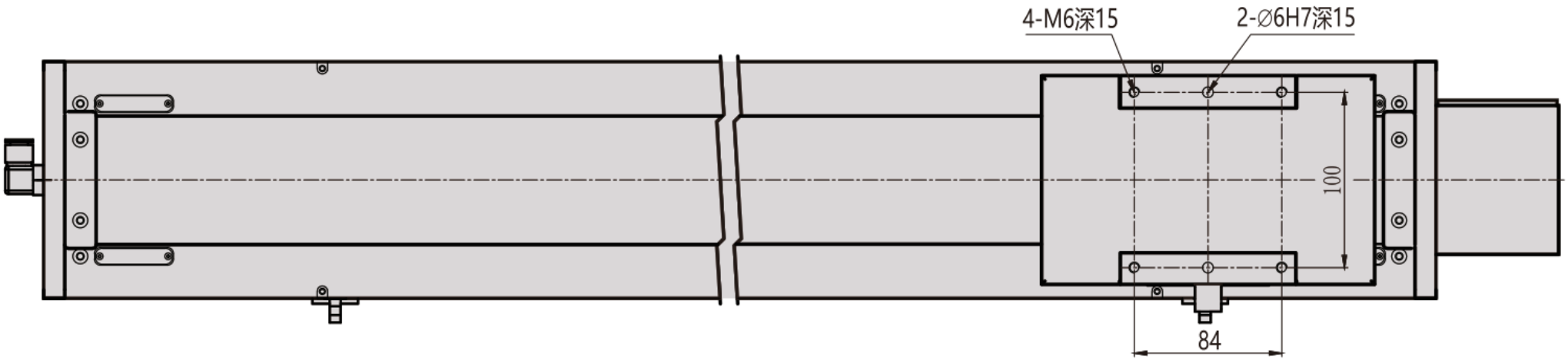

MDC135 · R derecha · brida de sección

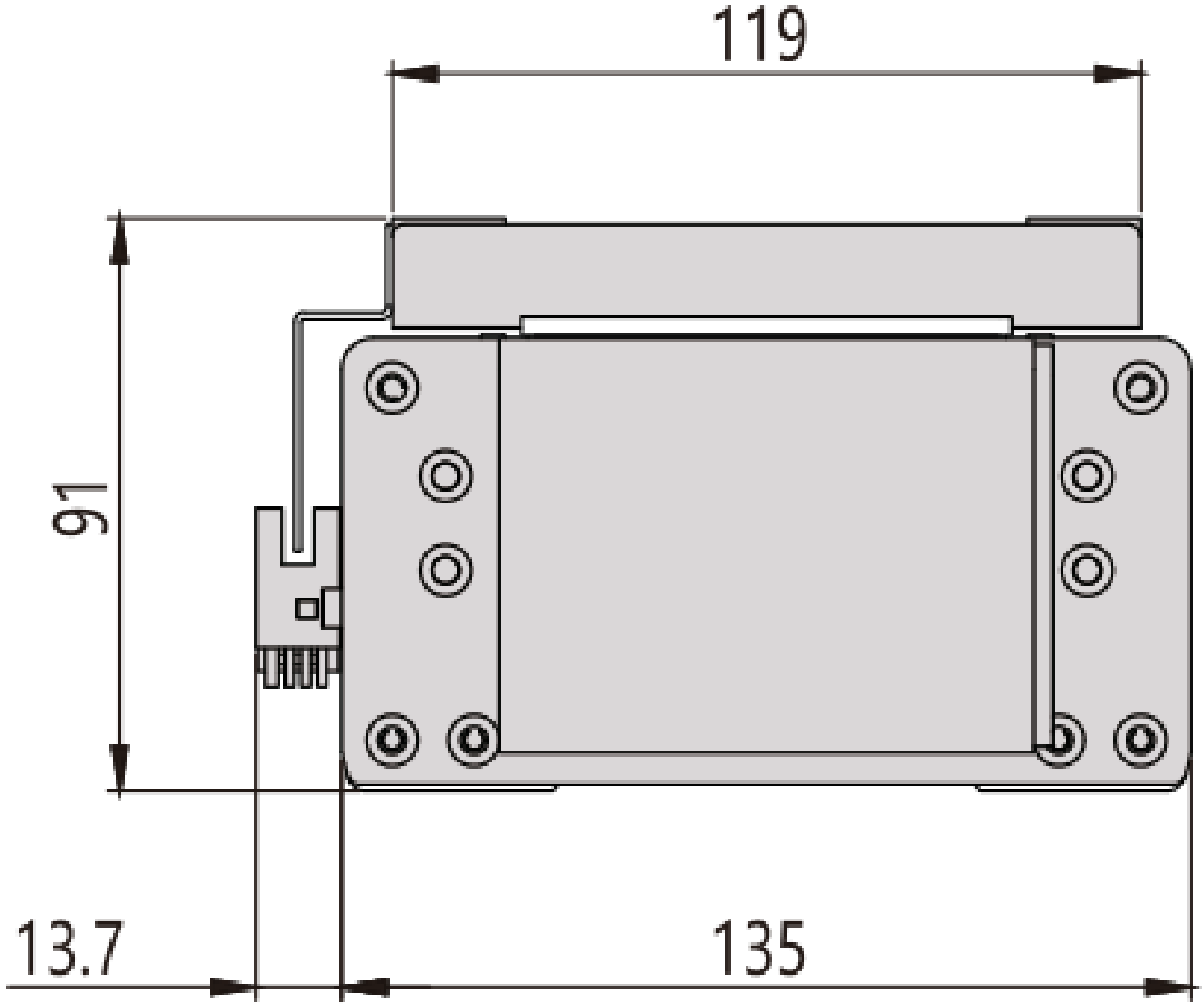

MDC135 · L izquierda · resumen de ingeniería

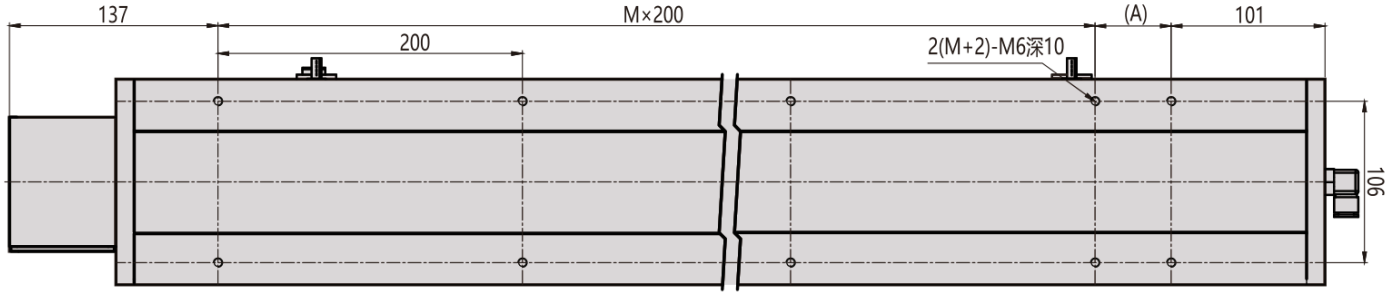

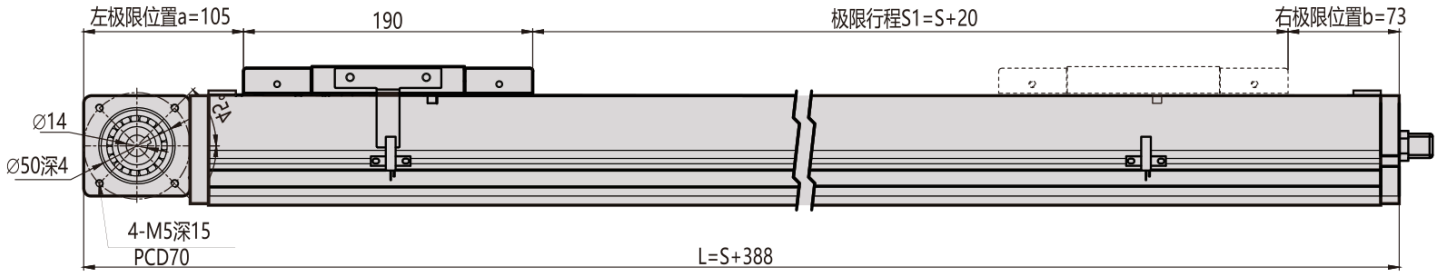

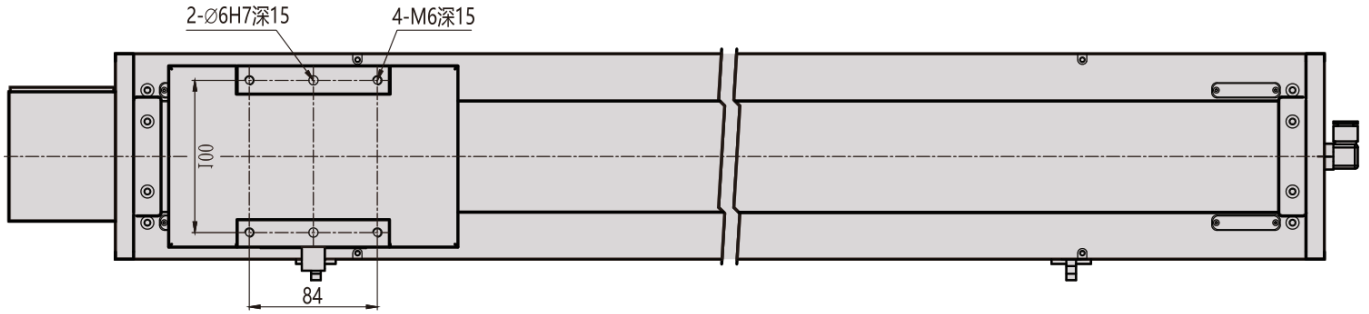

MDC135 · R derecha · resumen de ingeniería

