MS17 ຂະໜາດ

ມຸມມອງຂະໜາດ ແລະຕົດຕັ້ງ. ຫົວໜ່ວຍແມ່ນປ້າຍທີ່ພົມໃນແຕ່ລະມຸມມອງ.

ແຜນເຫຼົ່ານີ້ບໍ່ໄດ້ເລືອກຊະໂກ. ຢືນຢັນການຕົດຕັ້ງຕາມການຕັ້ງຄ່າທີ່ທ່ານສັ່ງ.

ປະເພດເປີດ: 2 ມຸມມອງ. ມຸມມອງ 1, ມຸມມອງ 2

ປະເພດກັນຝຸ່ນ: 3 ມຸມມອງ. ມຸມມອງ 1, ມຸມມອງ 2, ມຸມມອງ 3

ປະເພດເປີດ: 1 ມຸມມອງ. ພາບລວມວິສະວະກຳ

ປະເພດກັນຝຸ່ນ: 1 ມຸມມອງ. ພາບລວມວິສະວະກຳ

MS17 · ປະເພດເຢື່ອ · ມຸມມອງ 1

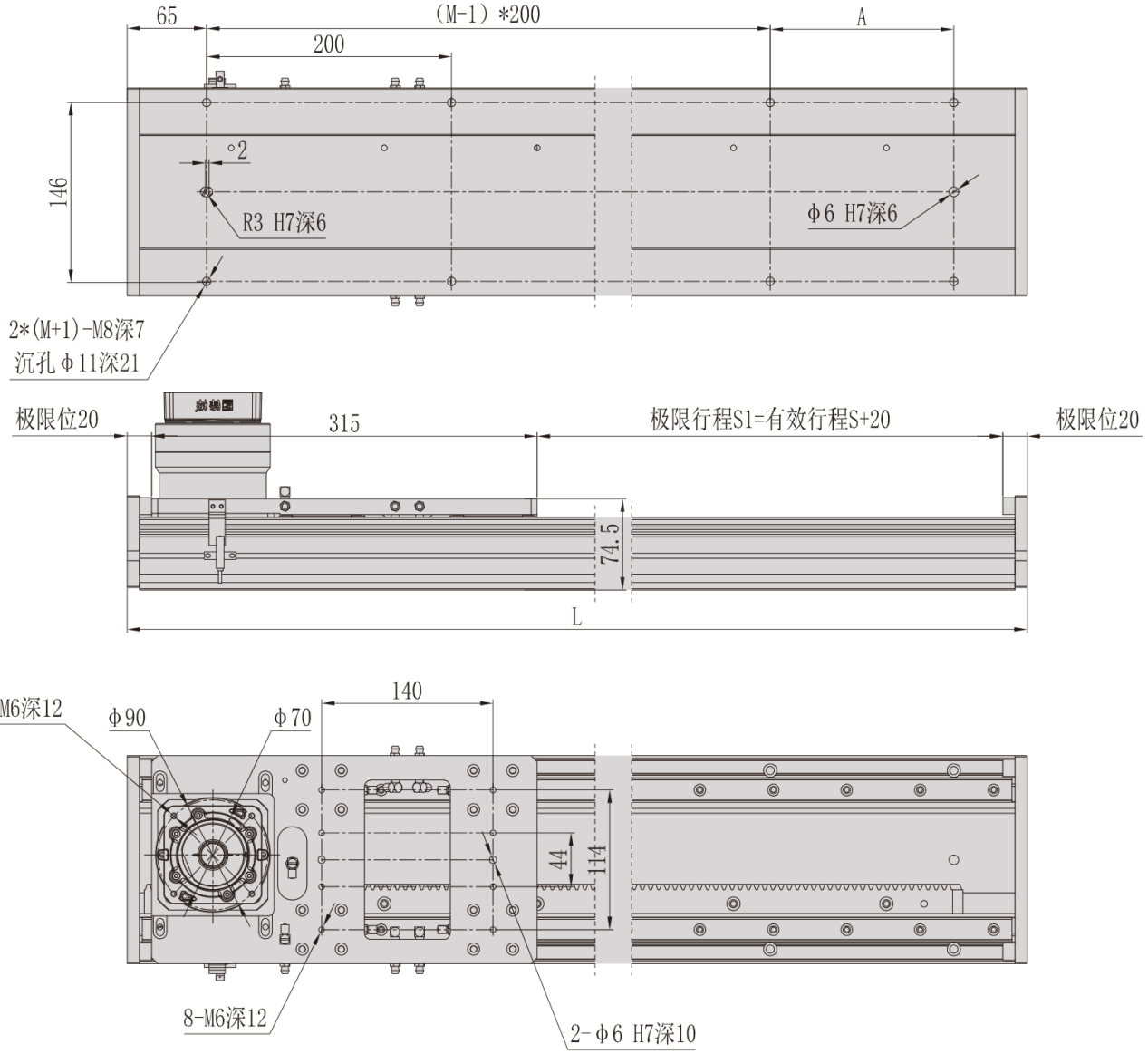

MS17 · ປະເພດເປີດ · ມຸມມອງ 2

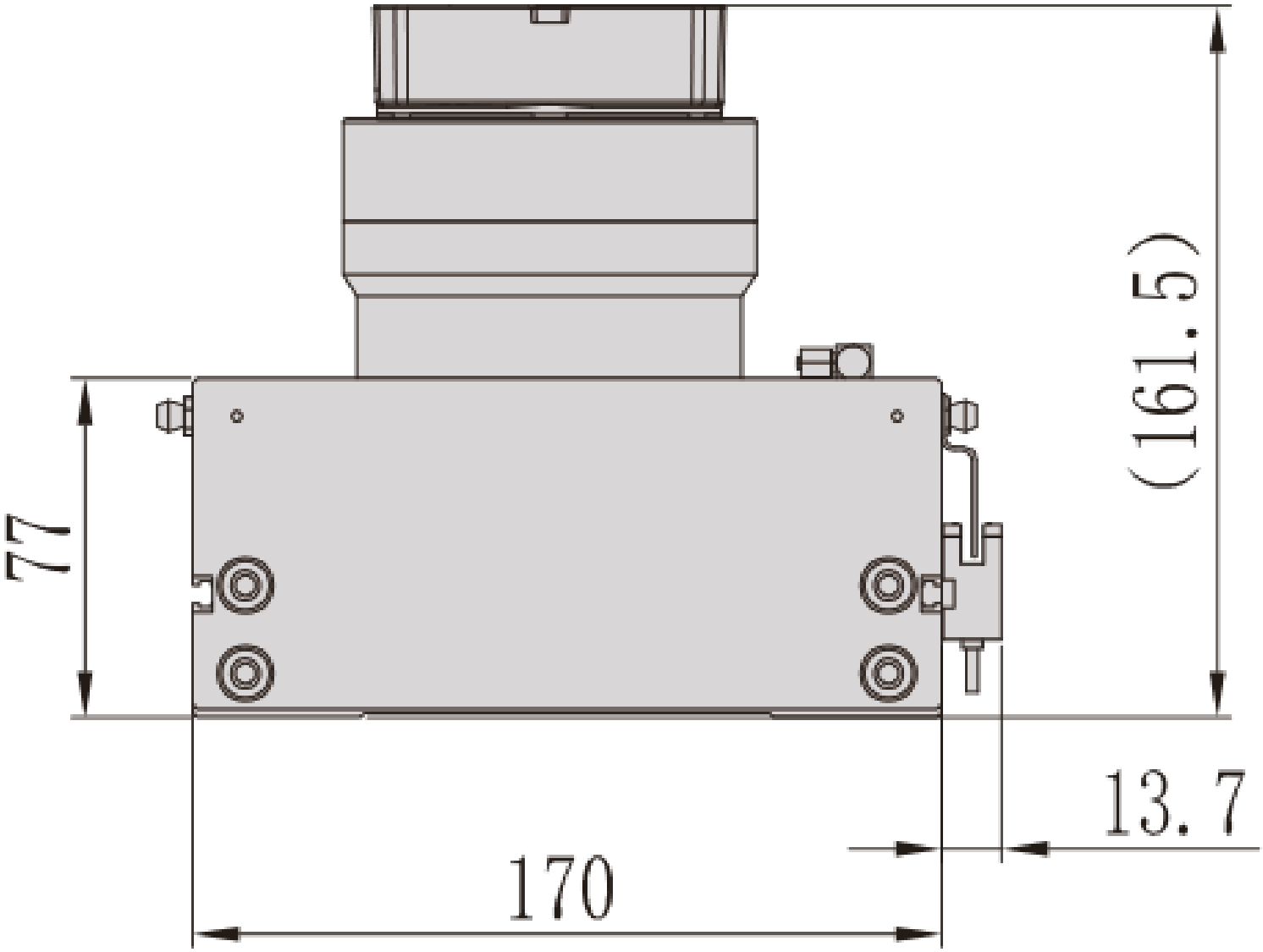

MS17 · ປະເພດກັນຝຸ່ນ · ມຸມມອງ 1

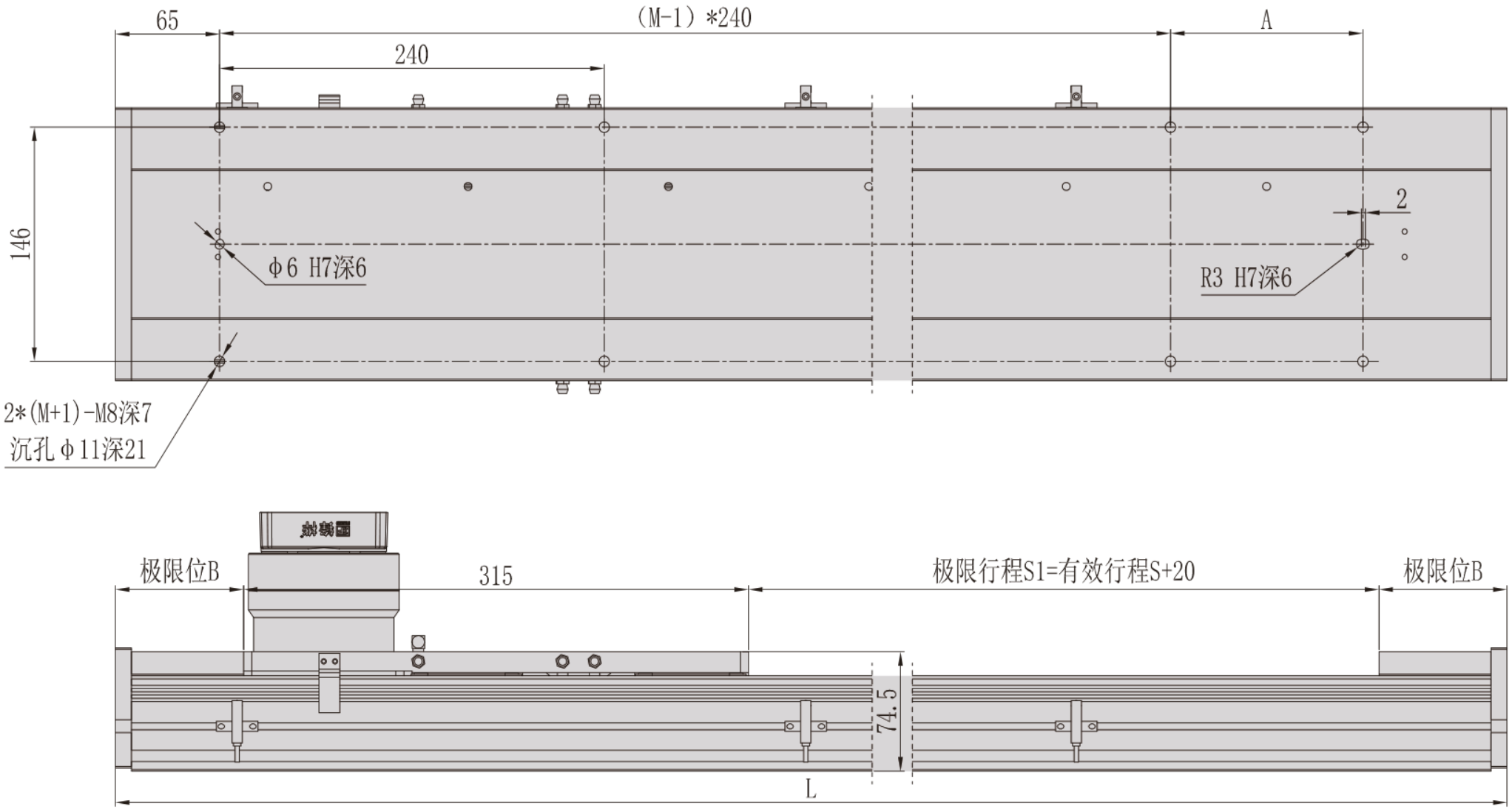

MS17 · ປະເພດກັນຝຸ່ນ · ມຸມມອງ 2

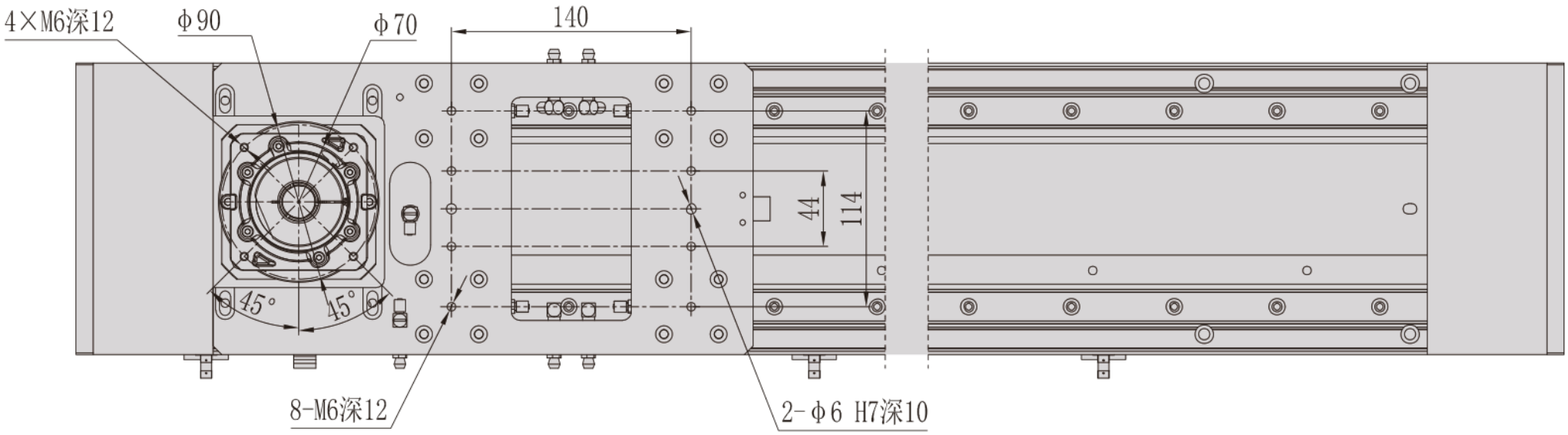

MS17 · ປະເພດກັນຝຸ່ນ · ມຸມມອງ 3

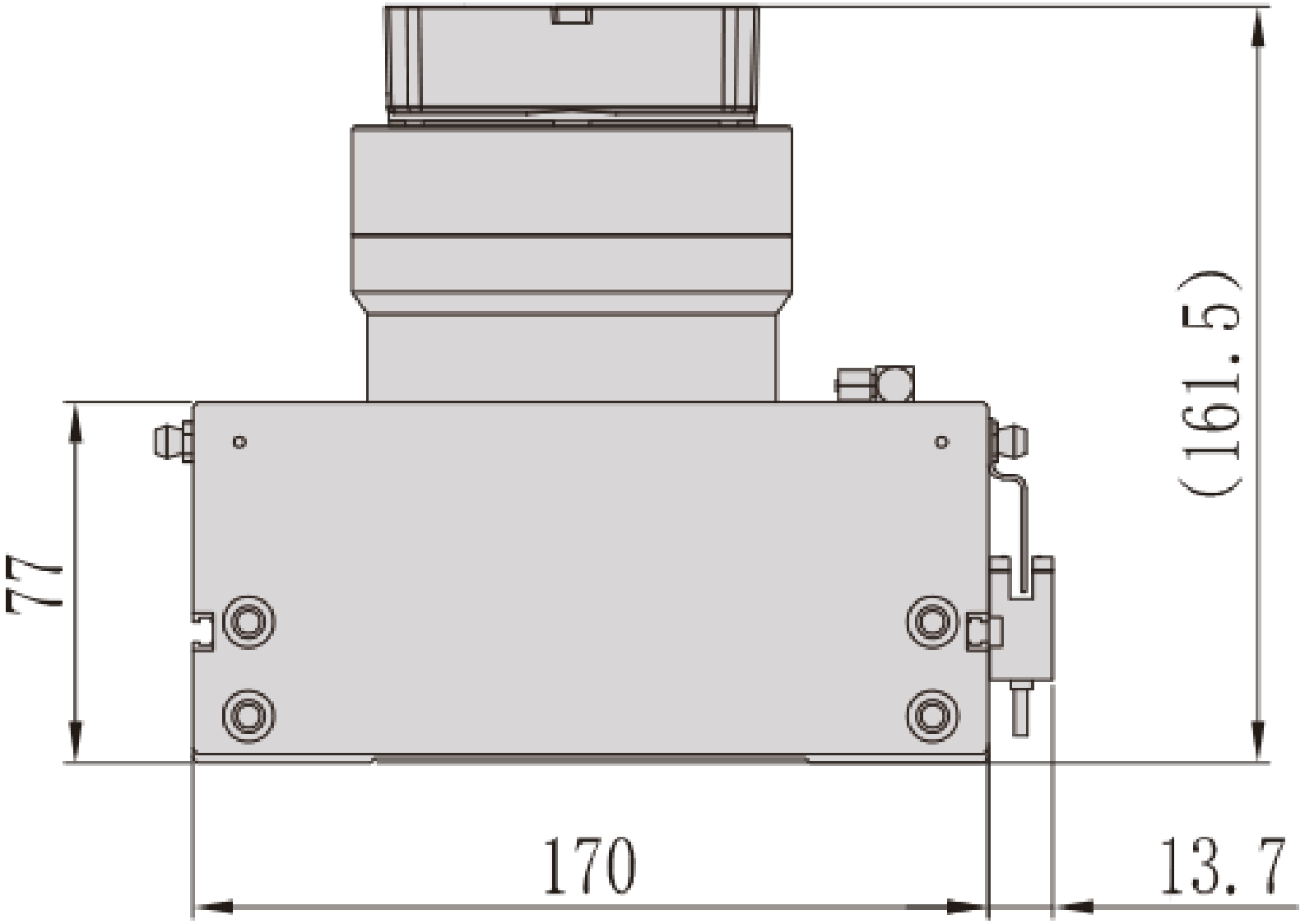

MS17 · ປະເພດເປີດ · ພາບລວມວິສະວະກຳ

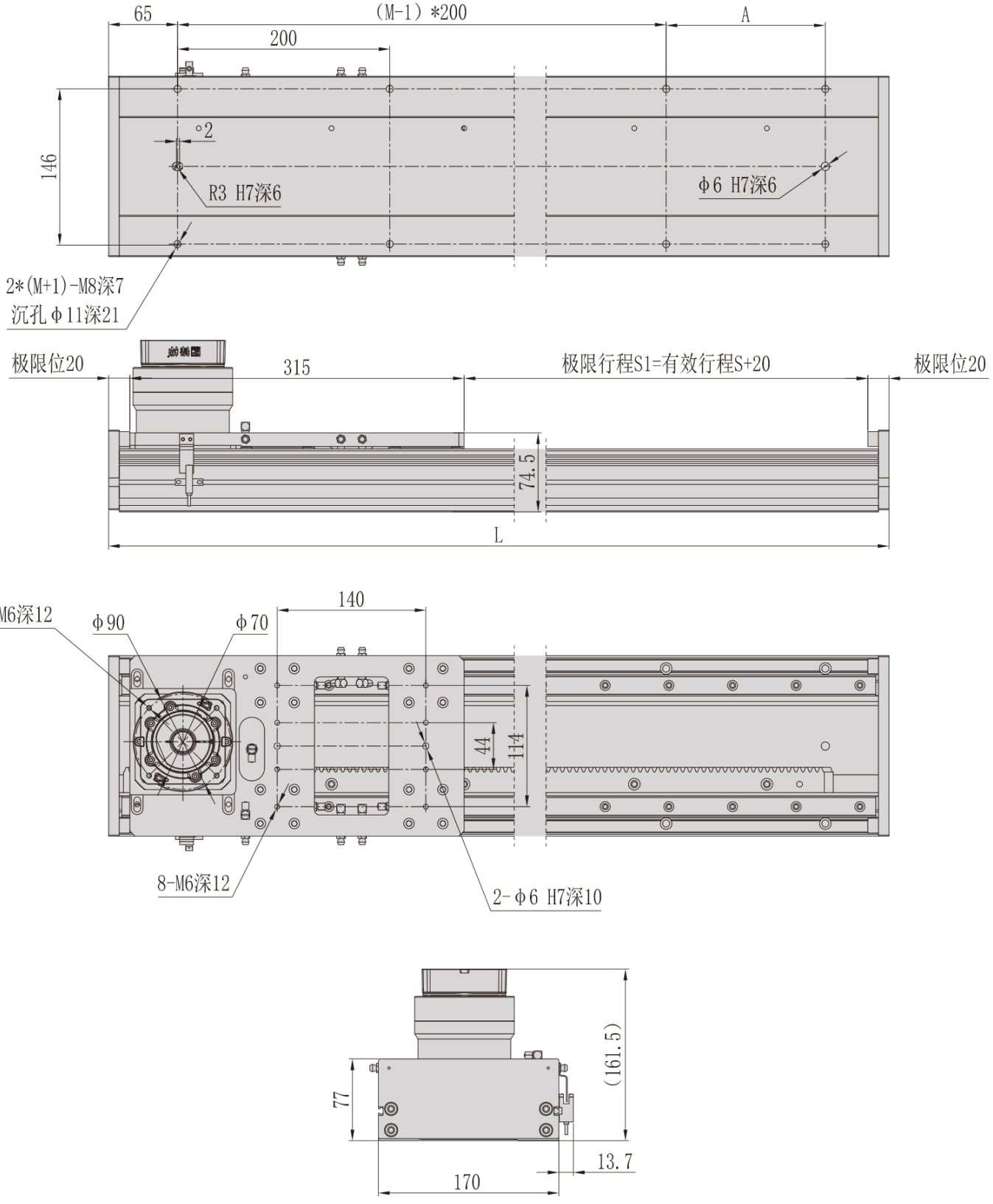

MS17 · ປະເພດກັນຝຸ່ນ · ພາບລວມວິສະວະກຳ

