วิธีใช้ชุดรูปนี้

แต่ละมุมมองเป็นรูปแคตตาล็อกของรุ่นย่อยหรือกลุ่มอัตราส่วนที่ระบุ ใช้ป้ายที่พิมพ์ ไม่ใช่การวัดมาตราส่วน นี่เป็นรูปอ้างอิง ไม่ใช่ไฟล์ CAD

FDA80 / ชุดรูปประกอบ

สารบัญ

R01	1 มุมมอง | หน้า 2-2
R02	1 มุมมอง | หน้า 3-3
R05	1 มุมมอง | หน้า 4-4
R04	1 มุมมอง | หน้า 5-5
R07	1 มุมมอง | หน้า 6-6
R03	1 มุมมอง | หน้า 7-7
R06	1 มุมมอง | หน้า 8-8
L04	1 มุมมอง | หน้า 9-9
L03	1 มุมมอง | หน้า 10-10
L07	1 มุมมอง | หน้า 11-11
L01	1 มุมมอง | หน้า 12-12
L06	1 มุมมอง | หน้า 13-13

ติดต่อ HTROBOT

อีเมล: emmy@htrobot.com

เว็บไซต์: www.htrobot.com

EDA80 | รูปขนาด

รูปแคตตาล็อก

EDA80 R01 รูปขนาด อธิบาย: เมื่อความยาวยืดได้ <=400mm ; L1=ความยาวยืดได้+120,L2=ยืดได้ | R01

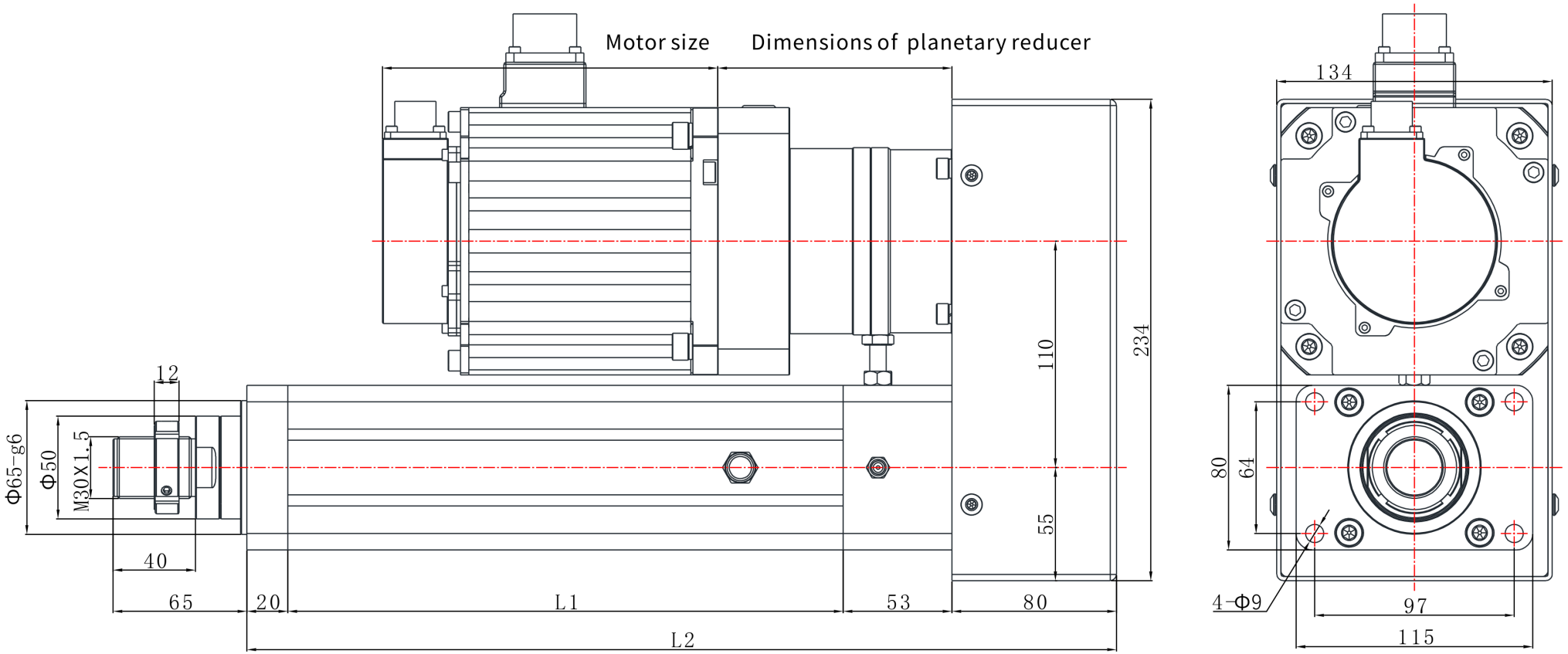

EDA80 | รูปขนาด

รูปแคตตาล็อก

EDA80 R02 รูปขนาด อธิบาย: เมื่อความยาวยึดได้ <=400mm ;L1=ความยาวยึดได้+120,L2=ยึดได้ | R02

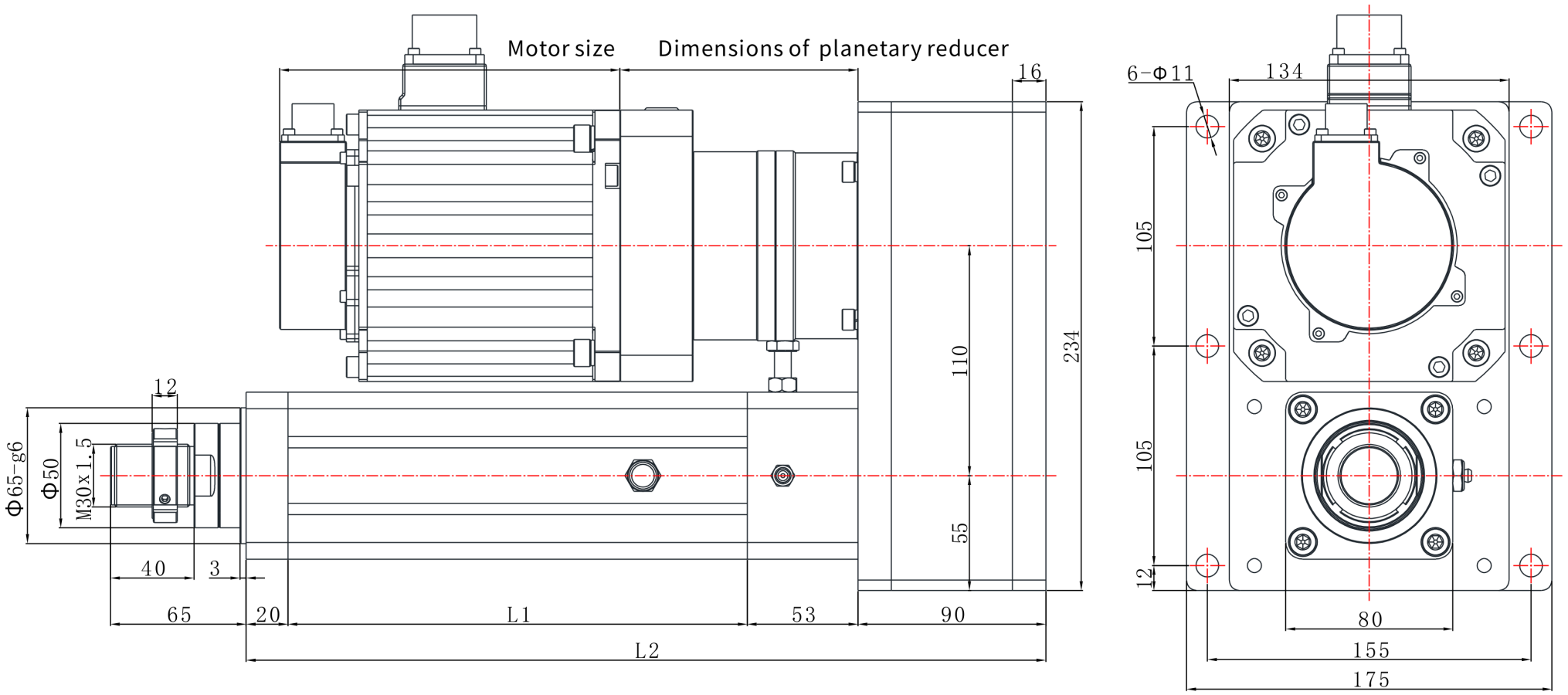

EDA80 | รูปขนาด

รูปแคตตาล็อก

EDA80 R05 รูปขนาด อธิบาย: เมื่อความยาวยืดได้ <=400mm ; L1=ความยาวยืดได้+120,L2=ยืดได้ | R05

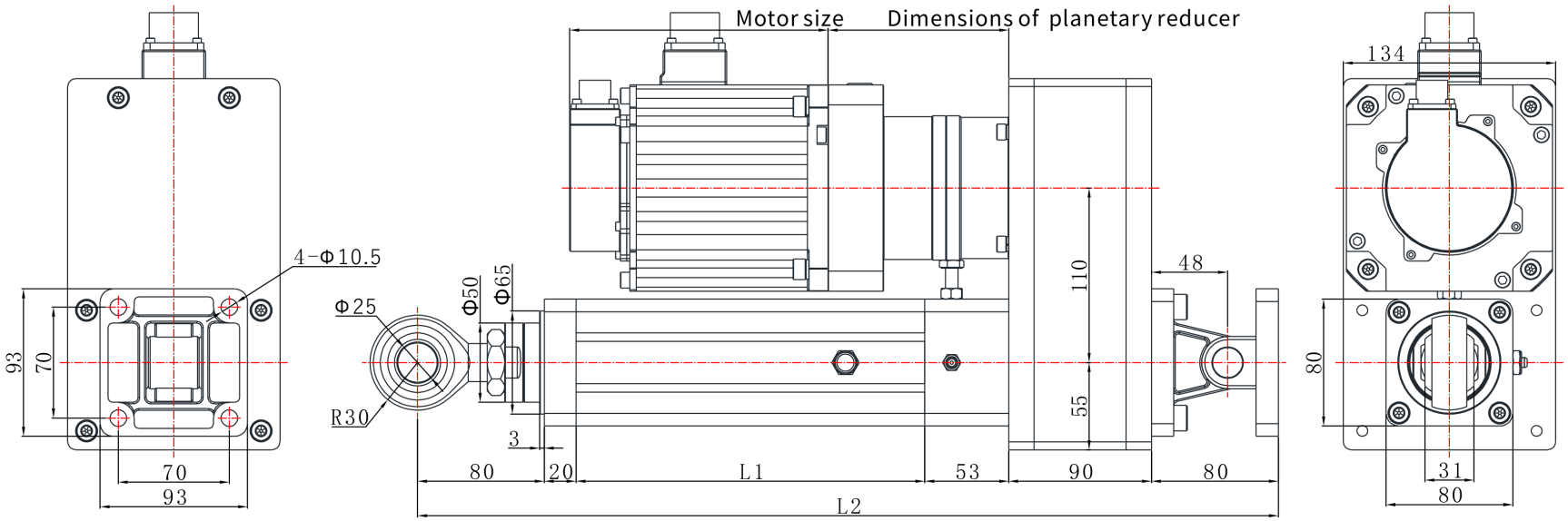

EDA80 | รูปขนาด

รูปแคตตาล็อก

EDA80 R04 รูปขนาด อธิบาย: เมื่อความยาวยึดได้ <=400mm ; L1=ความยาวยึดได้+120,L2=ยึดได้ | R04

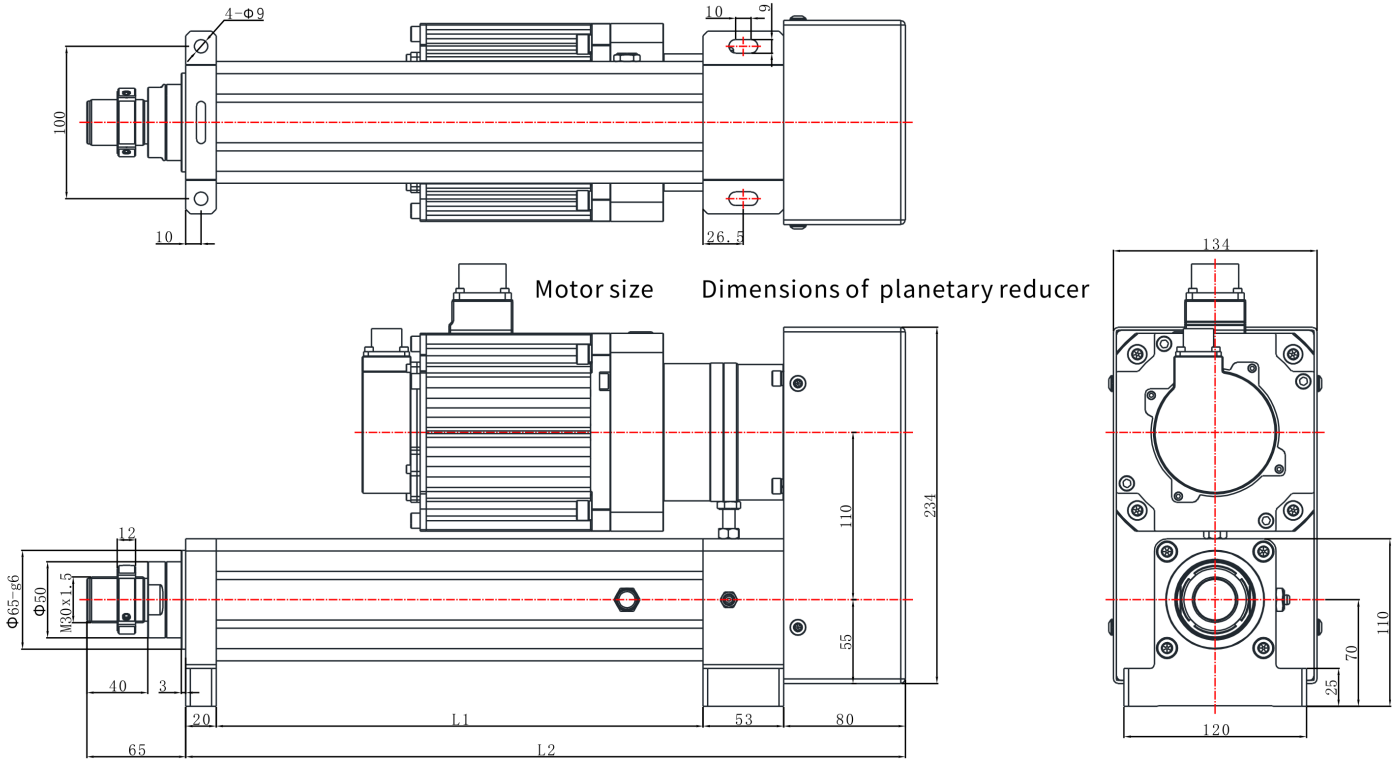

EDA80 | รูปขนาด

รูปแคตตาล็อก

EDA80 R07 รูปขนาด อธิบาย: เมื่อความยาวยืดได้ <=400mm ; L1=ความยาวยืดได้+120,L2=ยืดได้ | R07

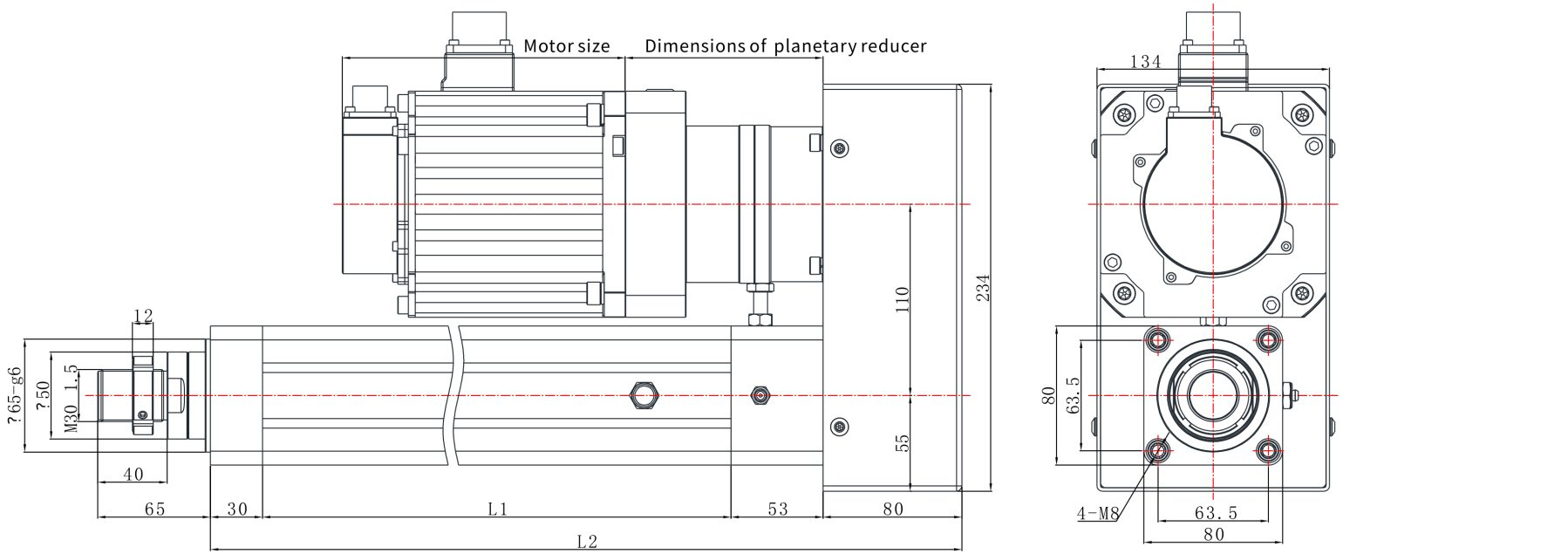

EDA80 | รูปขนาด

รูปแคตตาล็อก

EDA80 R03 รูปขนาด อธิบาย: เมื่อความยาวยืดได้ <=400mm ; L1=ความยาวยืดได้+120,L2=ยืดได้ | R03

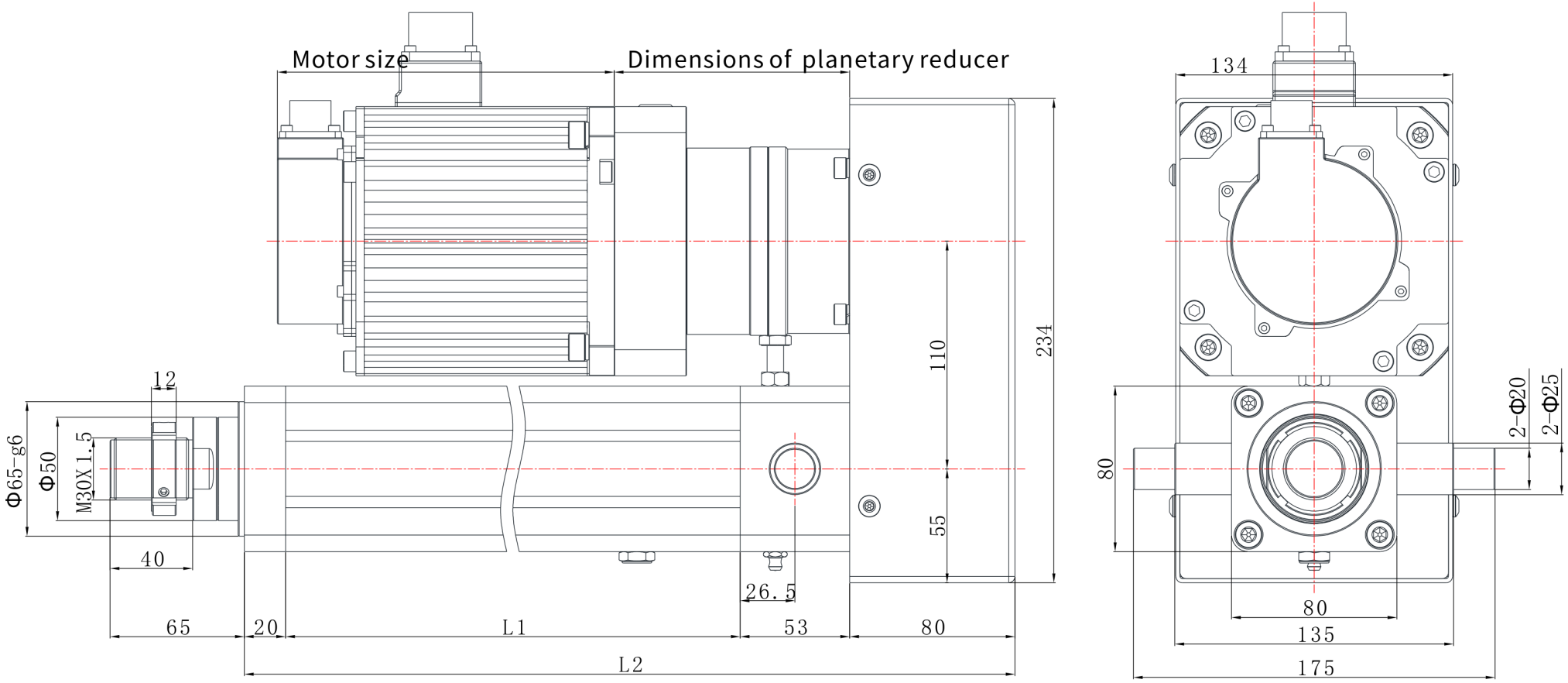

EDA80 | รูปขนาด

รูปแคตตาล็อก

EDA80 R06 รูปขนาด อธิบาย:L1=ความยาวยืดได้+120,L2=ความยาวยืดได้+342 | R06

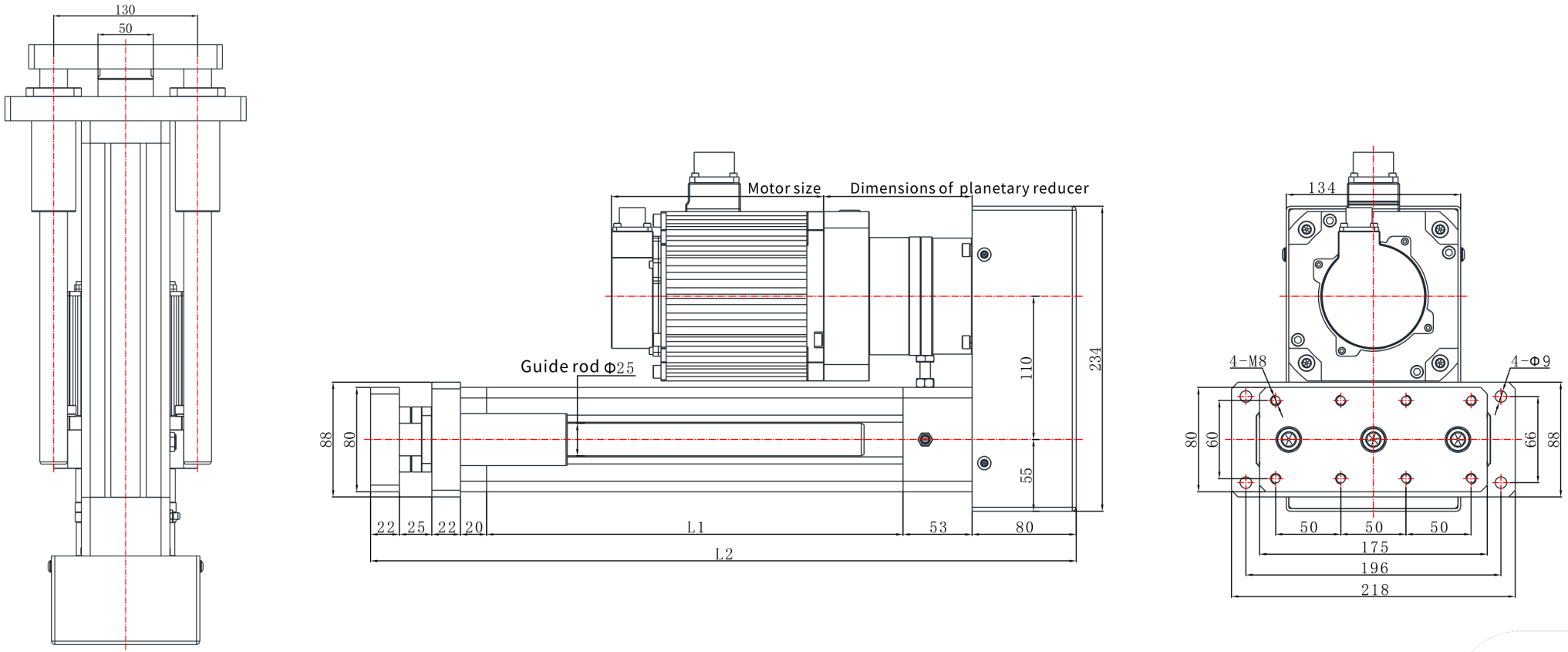

EDA80 | รูปขนาด

รูปแคตตาล็อก

EDA80 L04 รูปขนาด อธิบาย: เมื่อความยาวยืดได้ <=400mm ; L1=ความยาวยืดได้+120,L2=ยืดได้ | L04

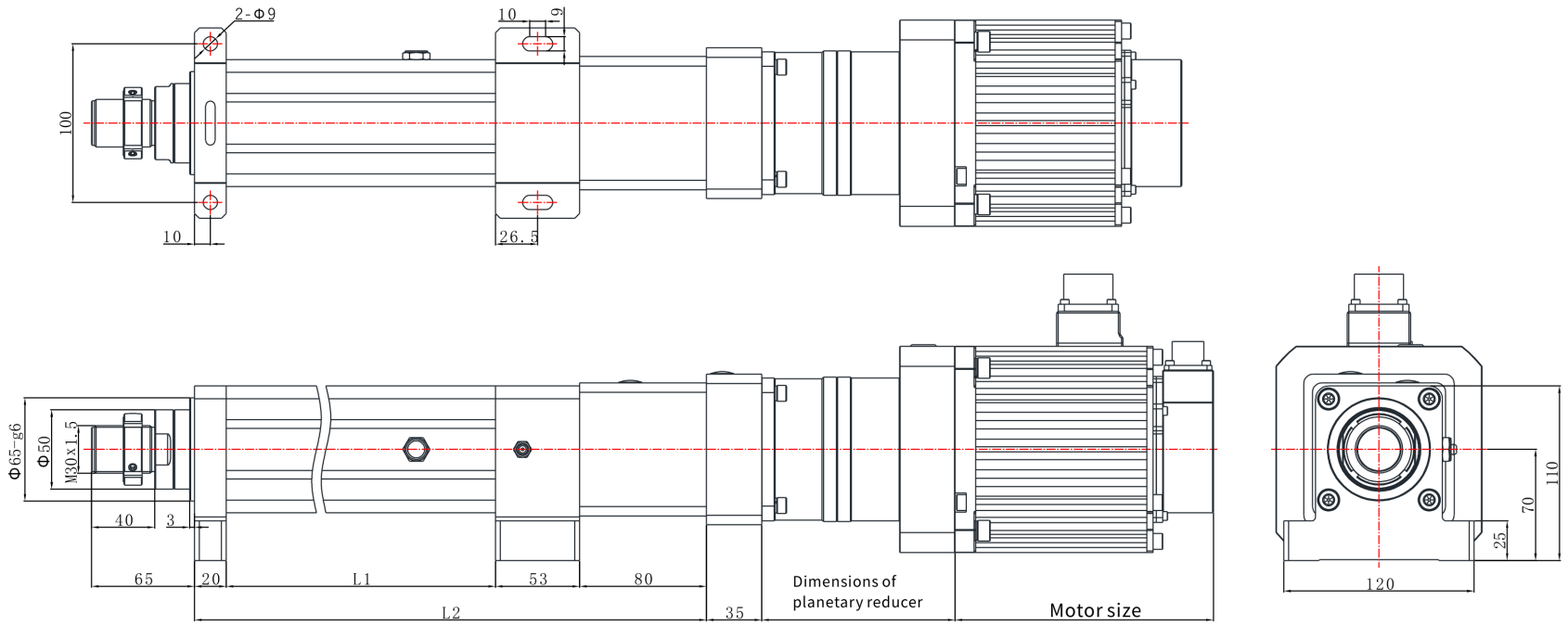

EDA80 | รูปขนาด

รูปแคตตาล็อก

EDA80 L03 รูปขนาด อธิบาย: เมื่อความยาวยืดได้ <=400mm ; L1=ความยาวยืดได้+120,L2=ยืดได้ | L03

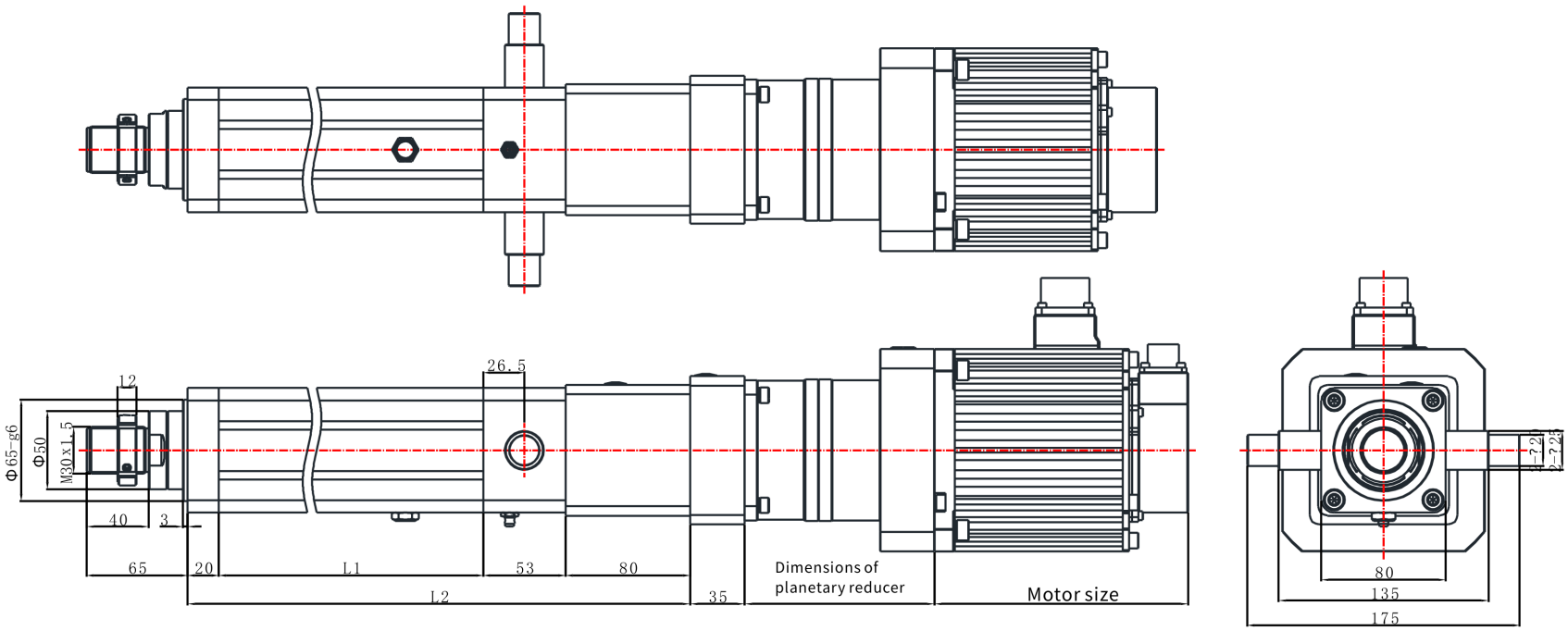

EDA80 丨 รูปขนาด

รูปแคตตาล็อก

EDA80 L07 รูปขนาด อธิบาย: เมื่อความยาวยืดได้ <=400mm ; L1=ความยาวยืดได้+120,L2=ยืดได้ 丨 L07

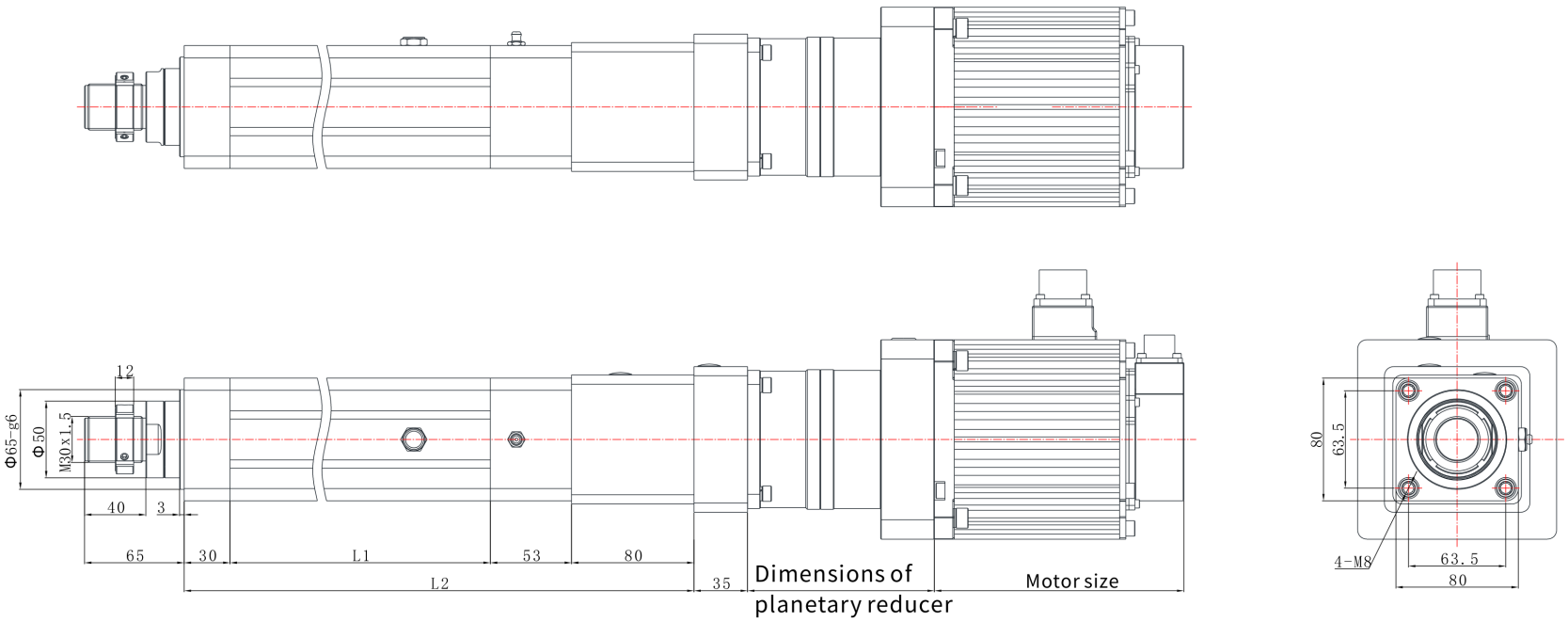

EDA80 丨 รูปขนาด

รูปแคตตาล็อก

EDA80 L01 รูปขนาด อธิบาย: เมื่อความยาวยืดได้ <=400mm ; L1=ความยาวยืดได้+120,L2=ยืดได้ 丨 L01

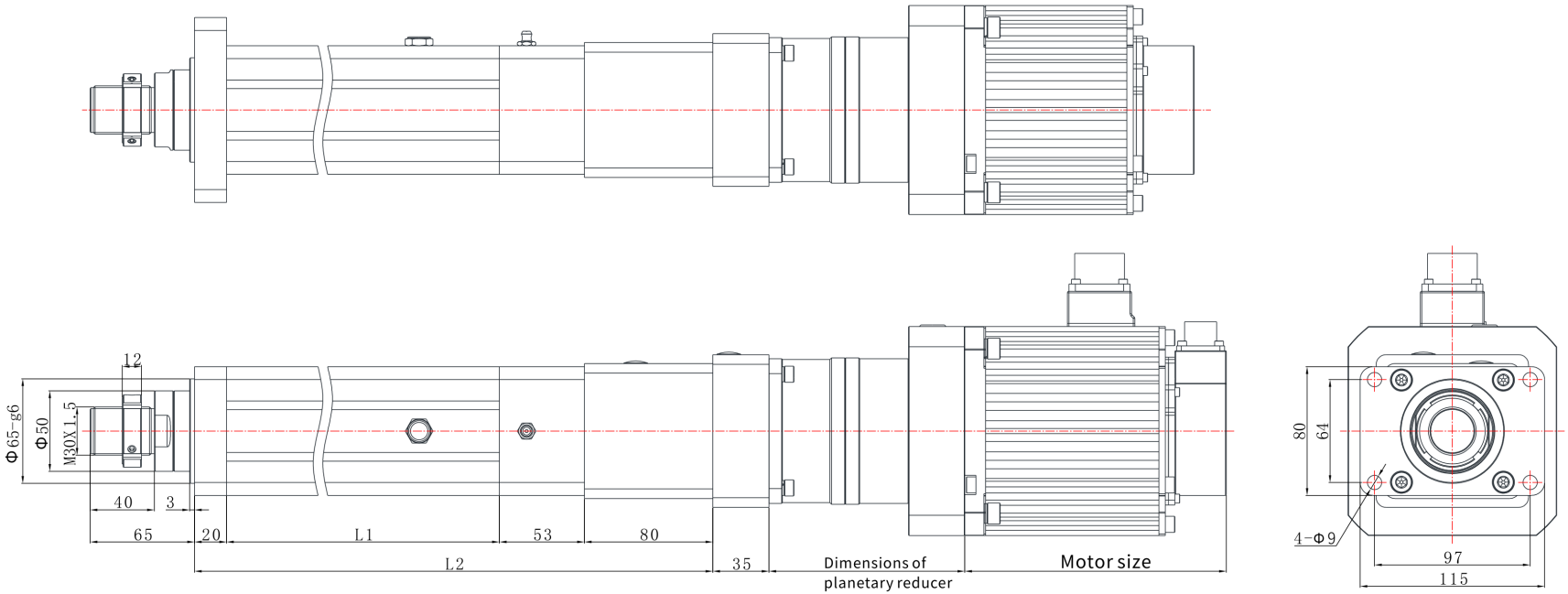

EDA80 | รูปขนาด

รูปแคตตาล็อก

EDA80 L06 รูปขนาด อธิบาย:L1=ความยาวยืดได้+120,L2=ความยาวยืดได้+342 | L06

