MD10 寸法

寸法および取付ビュー。単位は各ビューに印刷されたラベルです。

これらの図面はストロークを選定しません。発注する構成に対して取付を確認してください。

左側 L: 3 図。図 1、図 2、断面フランジ

右側 R: 2 図。図 1、断面フランジ

左側 L: 1 図。技術概要

右側 R: 1 図。技術概要

MD10 · 左側 L · 図1

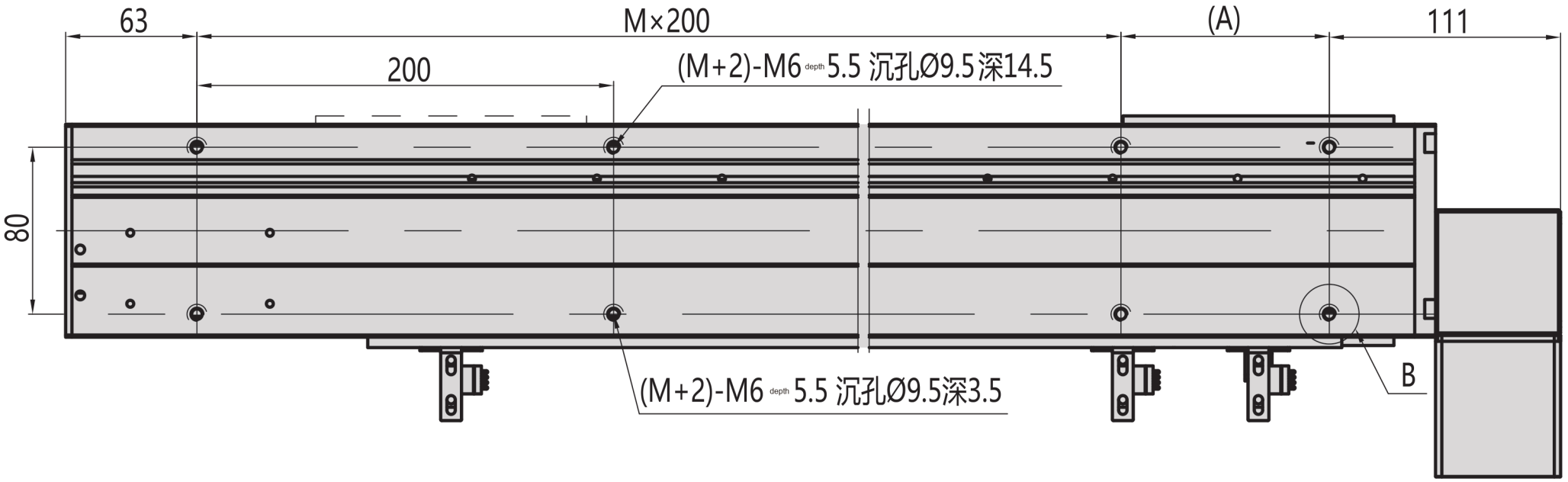
63
M×200
(A)
111
200
(M+2)-M6 depth 5.5 沉孔Ø9.5深14.5
80
(M+2)-M6 depth 5.5 沉孔Ø9.5深3.5
B

MD10・左側 L・図2

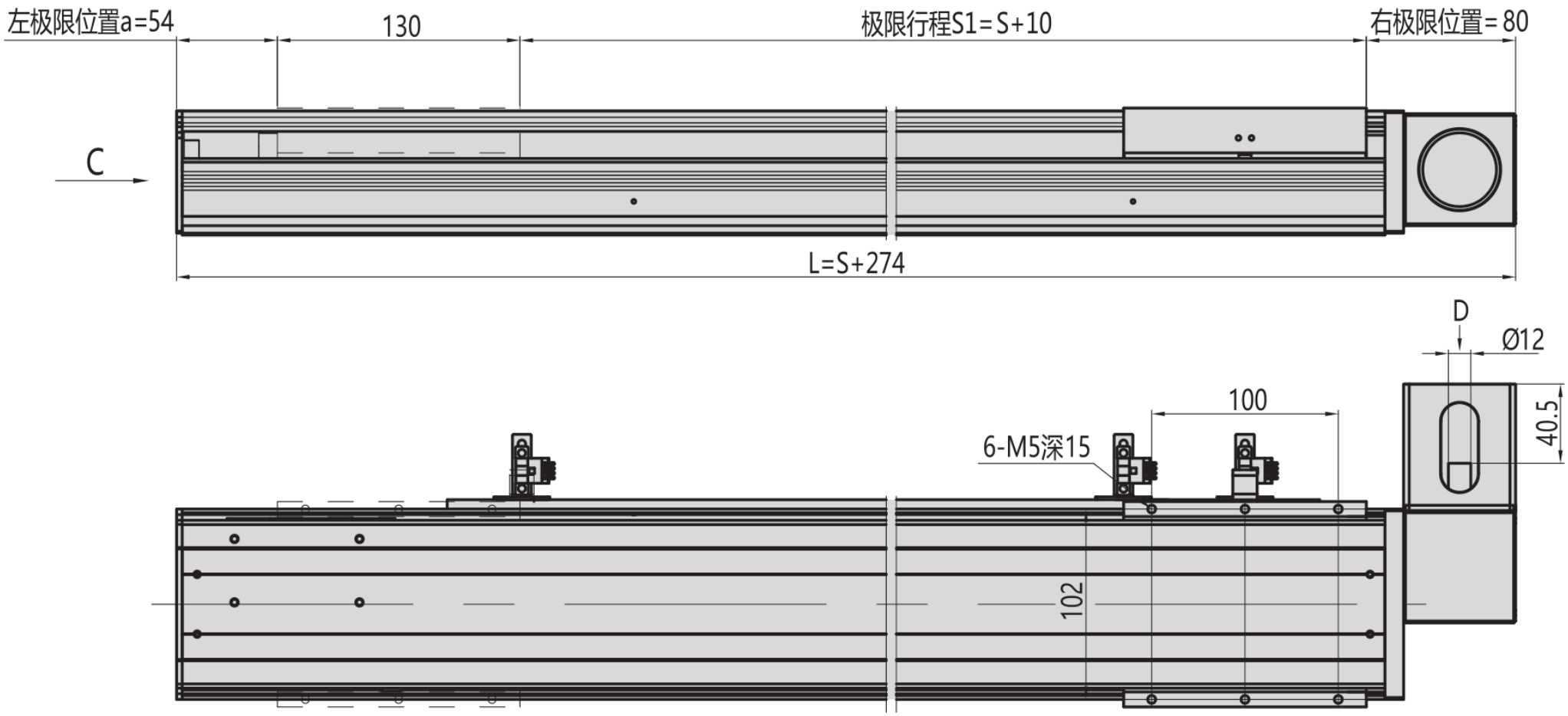
左极限位置a=54
130
极限行程S1=S+10
右极限位置=80
C
L=S+274
D
Ø12
100
6-M5深15
40.5
102

MD10 · 左側 L · 断面フランジ

B向视图

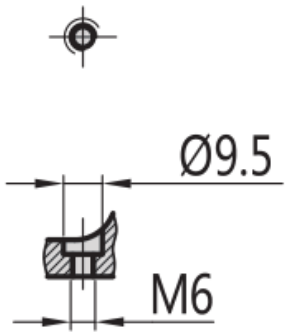

C向视图

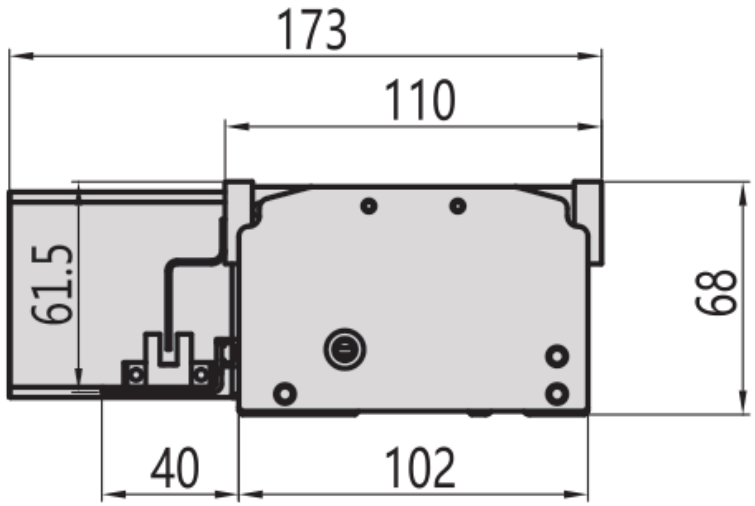

D 电机安装法兰

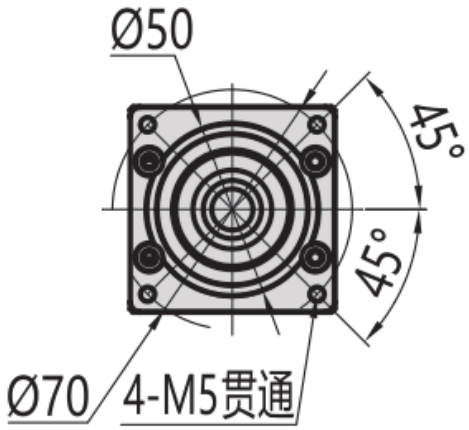

MD10 · 右側 R · 図1

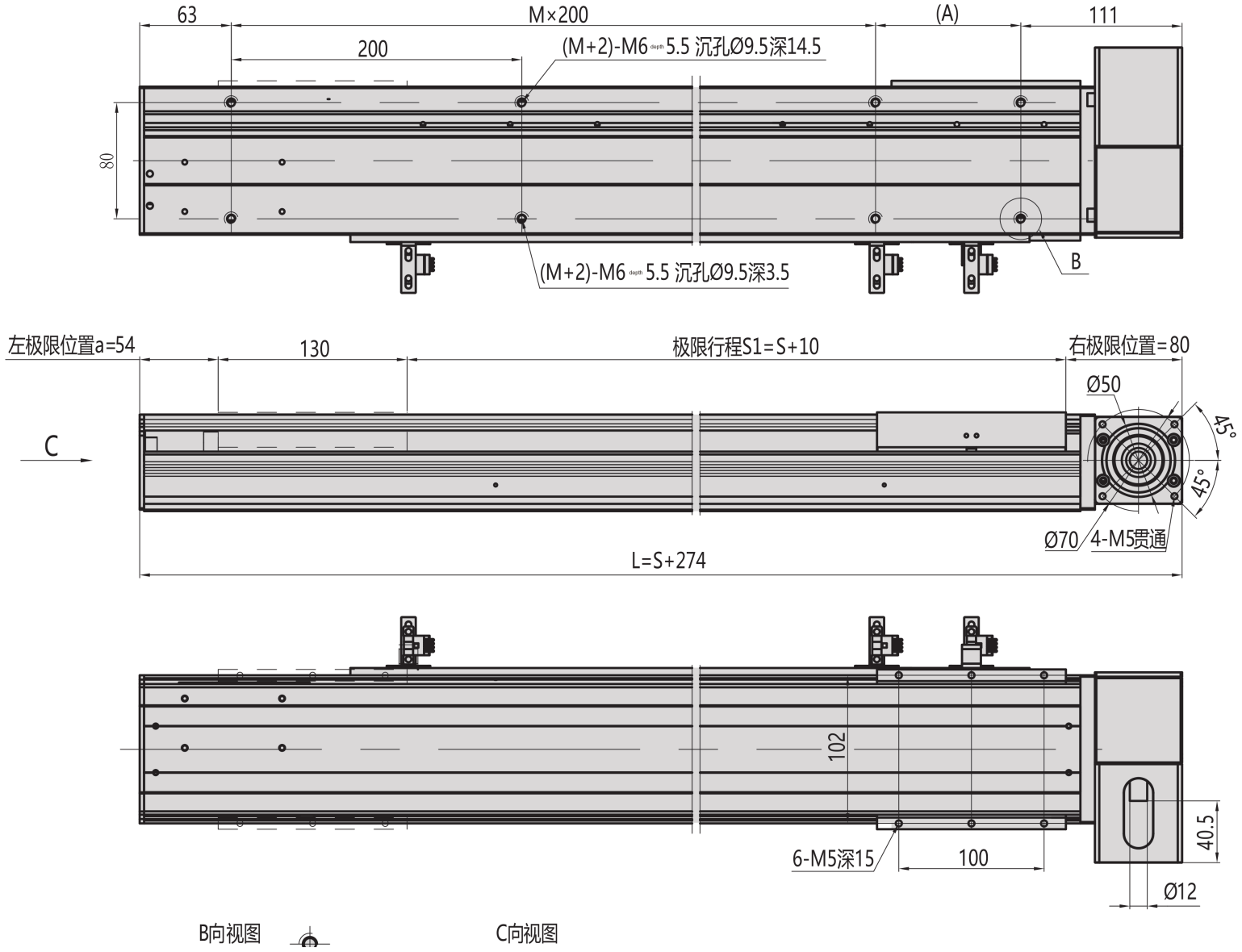
63
M×200
(A)
111
200
(M+2)-M6 depth 5.5 沉孔Ø9.5深14.5
80
(M+2)-M6 depth 5.5 沉孔Ø9.5深3.5
B
左极限位置a=54
130
极限行程S1=S+10
右极限位置=80
Ø50
45°
45°
C
Ø70
4-M5贯通
L=S+274
102
6-M5深15
100
40.5
Ø12
B向视图
C向视图

MD10 · 右側 R · 断面フランジ

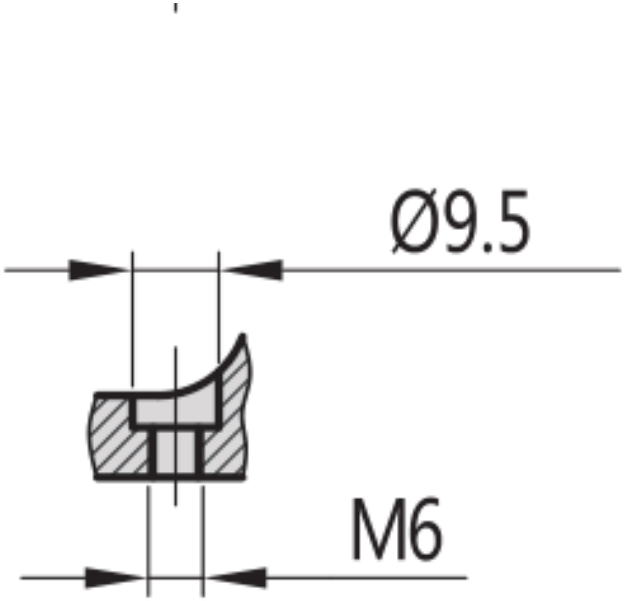

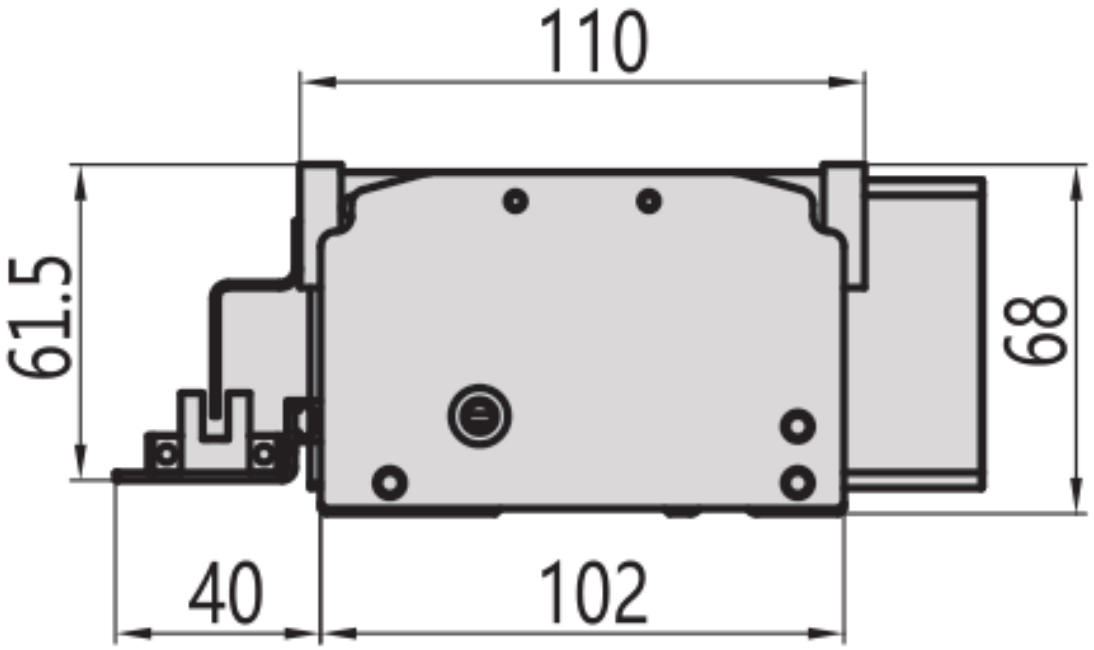

MD10 · 左側 L · 技術概要

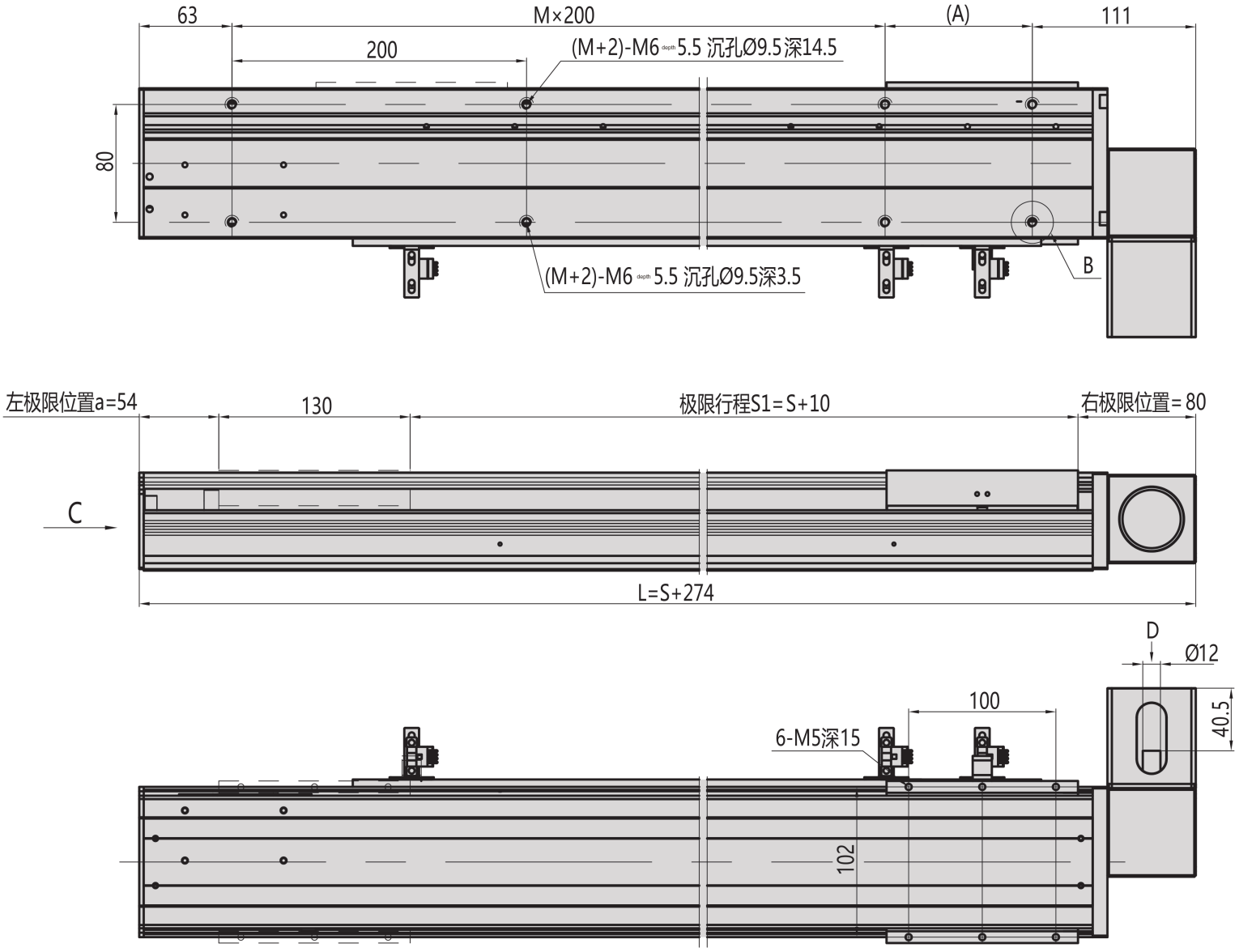

MD10 · 右側 R · 技術概要

