HTROBOT

Mesa de trabalho de carga pesada HTML

Guia de seleção em português

Componentes de movimento linear e automação multi-eixo, com apoio prático a partir de Tianjin.

Com sede em Tianjin, a HTROBOT trabalha com os clientes em movimento linear industrial e automação multi-eixo. A nossa gama reúne módulos lineares, guias, fusos de esferas, atuadores e mesas XYZ.

Modelos: TML180; TML220; TML320

Ligamos o fornecimento de componentes a discussões de aplicação para equipamentos de posicionamento, transferência e multieixo.

HTML180 mesa de trabalho de carga pesada

TML180 · Mesa de trabalho de carga pesada HTML

Use as linhas de cotas e movimento do modelo exacto. Mantenha juntos carga, velocidade e condições de posicionamento ao comparar candidatos.



TML ilustração da série

Especificações revistas · motor 750 W

Parâmetro	Valor
Momento de balanço admissível MP	810 Nm
Momento de balanço admissível MR	520 Nm
Momento de balanço admissível MY	810 Nm
Carga horizontal	150 kg
Carga horizontal	50 kg
Carga horizontal	100 kg
Carga horizontal	80 kg
Carga vertical	35 kg
Carga vertical	60 kg
Carga vertical	100 kg
Carga vertical	80 kg
Velocidade máxima	2000
Velocidade máxima	250

Parâmetro	Valor
Velocidade máxima	1000
Velocidade máxima	500
Potência do motor	750 W
Diâmetro externo do parafuso	20 mm
Distância de deslocamento	10-1200 mm
Exemplo de encomenda (referência)	TML180-L10-S150-BD-P750W-B
Repetibilidade	+0.02/0.01 mm
Referência de passo da tabela principal	5/10/20/40 mm
Diferença de potência de origem	

Uma unidade é impressa apenas onde a origem a indica.

HTML220 mesa de trabalho de carga pesada

TML220 · Mesa de trabalho de carga pesada HTML

Use as linhas de cotas e movimento do modelo exacto. Mantenha juntos carga, velocidade e condições de posicionamento ao comparar candidatos.

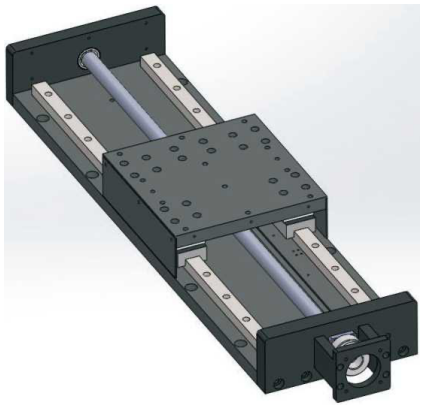

TML ilustração da série

Especificações revistas · motor 750 W

Parâmetro	Valor
Momento de balanço admissível MP	810 Nm
Momento de balanço admissível MR	520 Nm
Momento de balanço admissível MY	810 Nm
Carga horizontal	250 kg
Carga horizontal	180 kg
Carga horizontal	80 kg
Carga horizontal	130 kg
Carga vertical	120 kg
Carga vertical	60 kg
Carga vertical	100 kg
Carga vertical	150 kg

Parâmetro	Valor
Velocidade máxima	250
Velocidade máxima	2500
Velocidade máxima	500
Velocidade máxima	1250
Potência do motor	750 W
Diâmetro externo do parafuso	25 mm
Distância de deslocamento	10-1200 mm
Exemplo de encomenda (referência)	TML220-L10-S150-BD-P750W-B
Repetibilidade	±0.02/0.01 mm
Referência de passo da tabela principal	5/10/25/50 mm

Uma unidade é impressa apenas onde a origem a indica.

HTML320 mesa de trabalho de carga pesada

TML320 · Mesa de trabalho de carga pesada HTML

Use as linhas de cotas e movimento do modelo exacto. Mantenha juntos carga, velocidade e condições de posicionamento ao comparar candidatos.

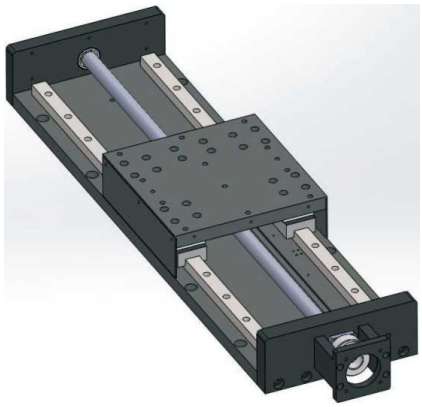

TML ilustração da série

Especificações revistas · motor 1000 W

Parâmetro	Valor
Momento de balanço admissível MP	810 Nm
Momento de balanço admissível MR	520 Nm
Momento de balanço admissível MY	810 Nm
Carga horizontal	250 kg
Carga horizontal	350 kg
Carga horizontal	150 kg
Carga vertical	200 kg
Carga vertical	180 kg
Carga vertical	100 kg
Velocidade máxima	1600

Parâmetro	Valor
Velocidade máxima	250
Velocidade máxima	500
Potência do motor	1000 W
Diâmetro externo do parafuso	32 mm
Distância de deslocamento	10-1200 mm
Exemplo de encomenda (referência)	TML320-L10-S200-BD-P750W-B
Repetibilidade	±0.02/0.01 mm
Referência de passo da tabela principal	5/10/32 mm
Diferença de potência de origem	

Uma unidade é impressa apenas onde a origem a indica.

Contacto

Comece por um produto ou uma aplicação. Use o rascunho de inquérito para recolher o que está a considerar, ou contacte-nos diretamente com os seus requisitos.

emmy@htrobot.com
www.htrobot.com
Tianjin, China (sede)