HTROBOT

Serie di assi telescopici

Guida alla selezione italiana

Componenti di moto lineare e automazione multi-asse, con supporto pratico da Tianjin.

Con sede a Tianjin, HTROBOT collabora con i clienti sul moto lineare industriale e sull'automazione multi-asse. La nostra gamma riunisce moduli lineari, guide, viti a sfere, attuatori e tavole XYZ.

Modelli: SL60; SL80; SL100; SL150

Colleghiamo la fornitura di componenti con discussioni applicative per attrezzature di posizionamento, trasferimento e multi-asse.

Serie di assi telescopici HTSL60

SL60 · Serie di assi telescopici

Verificare supporto e montaggio sull'intero campo di estensione. Includere il momento di carico e lo spazio cavi nella revisione di installazione.

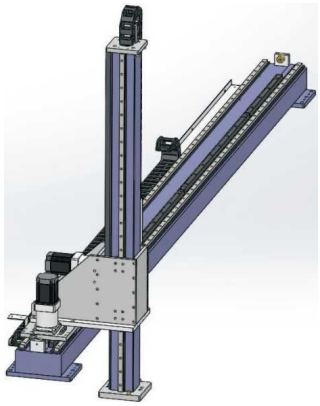

SL illustrazione della serie

Specifiche esaminate

Parametro	Valore
Ripetibilità	±0.1 mm
Carico verticale	80 kg
Passo dell'ingranaggio	125 mm
Numero del riduttore (intestazione stampata mm)	90 mm
Specifiche dell'ingranaggio	1.5M
Guida lineare (codice fonte)	15
Esempio d'ordine (riferimento)	SL60-L125-S500-R90-C4-0001
Modello di sensore	Esterno FC307 (NPN)
Intervallo di corsa e incremento	100-2050mm/intervallo 100

Serie di assi telescopici HTSL80

SL80 · Serie di assi telescopici

Verificare supporto e montaggio sull'intero campo di estensione. Includere il momento di carico e lo spazio cavi nella revisione di installazione.

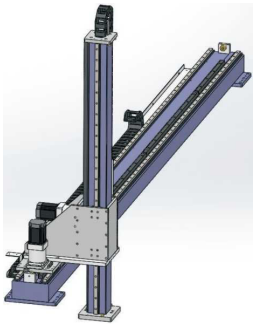

SL illustrazione della serie

Specifiche esaminate

Parametro	Valore
Ripetibilità	±0.1 mm
Carico verticale	120 kg
Passo dell’ingranaggio	166 mm
Numero del riduttore (intestazione stampata mm)	120 mm
Specifiche dell’ingranaggio	2M
Guida lineare (codice fonte)	20
Esempio d’ordine (riferimento)	SL80-L166-S500-R90-C4-0001
Modello di sensore	Esterno FC307 (NPN)
Intervallo di corsa e incremento	100-2050mm/intervallo 50

Serie di assi telescopici HTSL100

SL100 · Serie di assi telescopici

Verificare supporto e montaggio sull’intero campo di estensione. Includere il momento di carico e lo spazio cavi nella revisione di installazione.

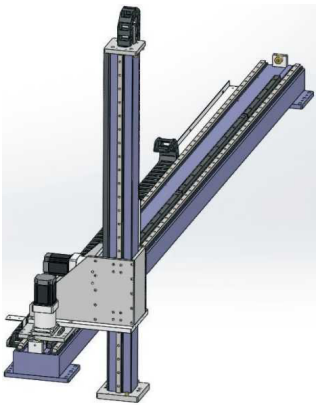

SL illustrazione della serie

Specifiche esaminate

Parametro	Valore
Ripetibilità	±0.1 mm
Carico verticale	200 kg
Numero del riduttore (intestazione stampata mm)	120 mm

Parametro	Valore
Passo dell’ingranaggio	166 mm
Specifiche dell’ingranaggio	2M
Guida lineare (codice fonte)	25
Esempio d’ordine (riferimento)	SL100-L200-S500-U-R160-C4-D
Modello di sensore	Esterno FC307 (NPN)
Intervallo di corsa e incremento	100-2050mm/intervallo 50

Serie di assi telescopici HTSL150

SL150 · Serie di assi telescopici

Verificare supporto e montaggio sull’intero campo di estensione. Includere il momento di carico e lo spazio cavi nella revisione di installazione.

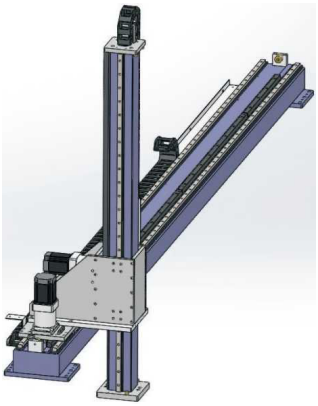

SL illustrazione della serie

Specifiche esaminate

Parametro	Valore
Ripetibilità	±0.1 mm
Carico verticale	300 kg
Passo dell’ingranaggio	250 mm
Numero del riduttore (intestazione stampata mm)	180 mm
Specifiche dell’ingranaggio	3M
Guida lineare (codice fonte)	30
Esempio d’ordine (riferimento)	SL150-L250-S500-R160-C4-D
Modello di sensore	Esterno FC307 (NPN)
Intervallo di corsa e incremento	100-2050mm/intervallo 50

Contatti

Iniziare da un prodotto o un’applicazione. Usare la bozza di richiesta per raccogliere ciò che state valutando, oppure contattateci direttamente con i vostri requisiti.

emmy@htrobot.com
www.htrobot.com
Tianjin, Cina