EDA160

أسطوانة كهربائية سيرفو عالية الدقة والتحميل بشوط قابل للتخصيص EDA160 EDA160

المنتج

أسطوانة كهربائية سيرفو للحركة الخطية الموجّهة في آلة أو خط إنتاج.

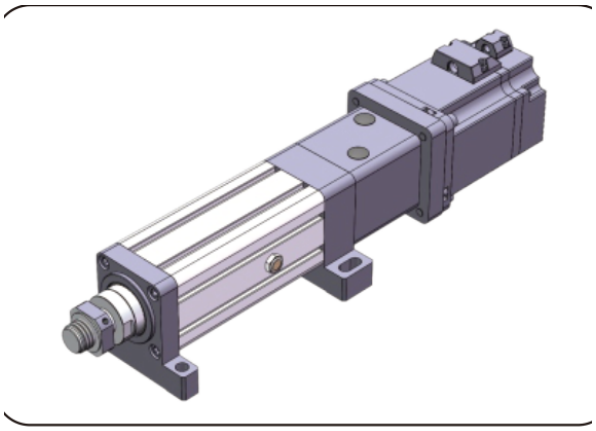

إيضاح المنتج

المواصفات الفنية

مفتاح نهاية الشوط	مفتاح اقتراب
السرعة القصوى المسموح بها	**<=250 mm/s**
أقصى قوة دفع مسموح بها	**<=180kN**
زاوية دوران قضيب المكبس	**+/-0.3 deg**
الطول القابل للتمديد	**<=2000mm**
القطر الداخلي	**phi140mm**

الاختيار

اختر الدفع والشوط والسرعة كحمل تشغيل واحد. لا يعني حد الكتالوج الأقصى أن الحدود الأخرى تنطبق معاً. أكد خطوة البرغي وتركيب المحرك والتخفيض والوصلة الحملية قبل الطلب.

المعلمات الأساسية

(ملاحظة: يجب الجمع بين الدفع والشوط والسرعة حسب الاستخدام الفعلي، ولا يمكن استخدام القيم الحدّية الثلاث معاً.)

مفتاح نهاية الشوط	زاوية دوران قضيب المكبس	السرعة المسموحة القصوى	الطول القابل للتمديد	أقصى قوة دفع مسموح بها	القطر الداخلي	القطر الخارجي
مفتاح اقتراب	+/-0.3 deg	<=250 mm/s	<=2000mm	<=180KN	phi140mm	158x158 mm

خيارات الدفع والمحرك

مخفضات يمكن مواءمتها	مخفضات يمكن مواءمتها	مواصفات المحرك التي يمكن تركيبها مباشرة	نسبة سرعة العجلة المتزامنة (الدخل: الخرج)	نسبة سرعة العجلة المتزامنة (الدخل: الخرج)	نسبة سرعة العجلة المتزامنة (الدخل: الخرج)	تقدّم اللولب الكروي
130A, 180A	142A	NO	/	/	1:1	20mm
180A, 200A, 220A	180A	NO	/	/	1:1	20mm

emmy@htrobot.com www.htrobot.com

EDA160

أسطوانات كهربائية

معلمات البرغي الكروي

(ملاحظة: معلمات البرغي الكروي تنطبق على الأشواط .300mm => للأشواط الأكبر من 300mm يُرجى استشارة كوادرنا الفنية.)

طراز اللولب الكروي	النوع	القطر	تقدّم اللولب الكروي	Ca (KN)	Coa (KN)	صلابة اللولب الكروي	قطر الكرة	عمود اللولب	نسبة النحافة	مستوى الدقة | مستوى الدقةقة تحديد الموضع	ة تحديد الموضع | مستوى الدقة
JFZ6320-8	برغي كروي	63 mm	20mm	326.2 KN	774.7 KN	/	12.7mm	50K14	1:50	C5/+/-0.01	C7/+/-0.02

معلمات المحمل

طراز المحمل	Cr (KN)	Cor (KN)
محمل كروي تلامس زاوي 7212C/DT	61 KN	48.3 KN
محمل أسطواني ذاتي المحاذاة للدفع 29412	335 KN	900 KN

بكرات التوقيت والسير

نسبة سرعة البكرات المتزامنة	مواصفات ترس القيادة	مواصفات الترس المدفوع	عدد أسنان ترس القيادة	عدد أسنان العجلة المُدارة	المسافة بين مركزي البكرتين المتزامنتين	محيط الحزام المتزامن	عرض الحزام المتزامن
1:1	14M65T86.5	14M65T76.5	36	36	210mm	924	65mm

جدول مطابقة الأبعاد (mm)

نوع توصيل الحمل	phiA	phiB	phiC	C	D	E	F	H	G	M
سن خارجي	-	phi100	-	80	120	-	16	-	-	M60x2

emmy@htrobot.com www.htrobot.com